# TALISMAN

libretto d’istruzioni

Castrol, partner esclusivo di Renault
ARKANA
Approfitti delle tecnologie di punta impiegate in gara per assicurare la longevità e le prestazioni del suo veicolo Renault, grazie alla gamma di lubrificanti per motori appositamente progettata da Renault e Castrol.
Renault raccomanda Castrol
renault.fr

# Benvenuti a bordo del vostro veicolo

**Il presente libretto d'istruzioni e di manutenzione** raggruppa le informazioni che vi permetteranno di:

– conoscere il vostro veicolo e, grazie a ciò, beneficiare pienamente e nelle migliori condizioni di utilizzo di tutte le funzionalità ed i perfezionamenti tecnici di cui è dotato.
– mantenere il funzionamento a livello ottimale attraverso una semplice e rigorosa osservanza dei consigli di manutenzione.
– far fronte, senza eccessive perdite di tempo, alle operazioni che non richiedono l'intervento di un tecnico specializzato.

I pochi minuti che dedicherete alla lettura di questo libretto saranno largamente compensati dagli insegnamenti che ne trarrete e dalle innovazioni tecniche che scoprirete. Nel caso in cui la lettura di questo libretto vi lasciasse nel dubbio riguardo a qualsiasi argomento, i tecnici della nostra Rete si premureranno di fornirvi qualsiasi informazione complementare da voi richiesta.

Come aiuto, troverete i seguenti simboli:

e Appaiono sul veicolo e indicano di consultare il manuale per reperire informazioni dettagliate e/o per individuare i limiti di funzionamento in funzione dell'equipaggiamento del veicolo.

**in un punto qualsiasi nel manuale indica un pericolo o una norma di sicurezza.**

La descrizione dei modelli, indicati in questo libretto, è stata stabilita a partire dalle caratteristiche tecniche note alla data di redazione del presente documento. **Il libretto raggruppa tutto l'insieme degli equipaggiamenti** (di serie o in opzione) **disponibili per questi modelli, la loro presenza sul veicolo dipende dalla versione, dalle opzioni scelte e dal paese di commercializzazione.**
**Inoltre, in questo libretto possono essere descritti equipaggiamenti che verranno resi disponibili entro un anno a partire dalla data di pubblicazione.**
**Gli schemi riportati nel libretto di istruzioni sono forniti come esempi.**

Buon viaggio al volante del vostro veicolo.

Tradotto dal francese. La riproduzione o la traduzione, anche parziale, sono proibite senza previa autorizzazione scritta del costruttore del veicolo.

# ESTERNO

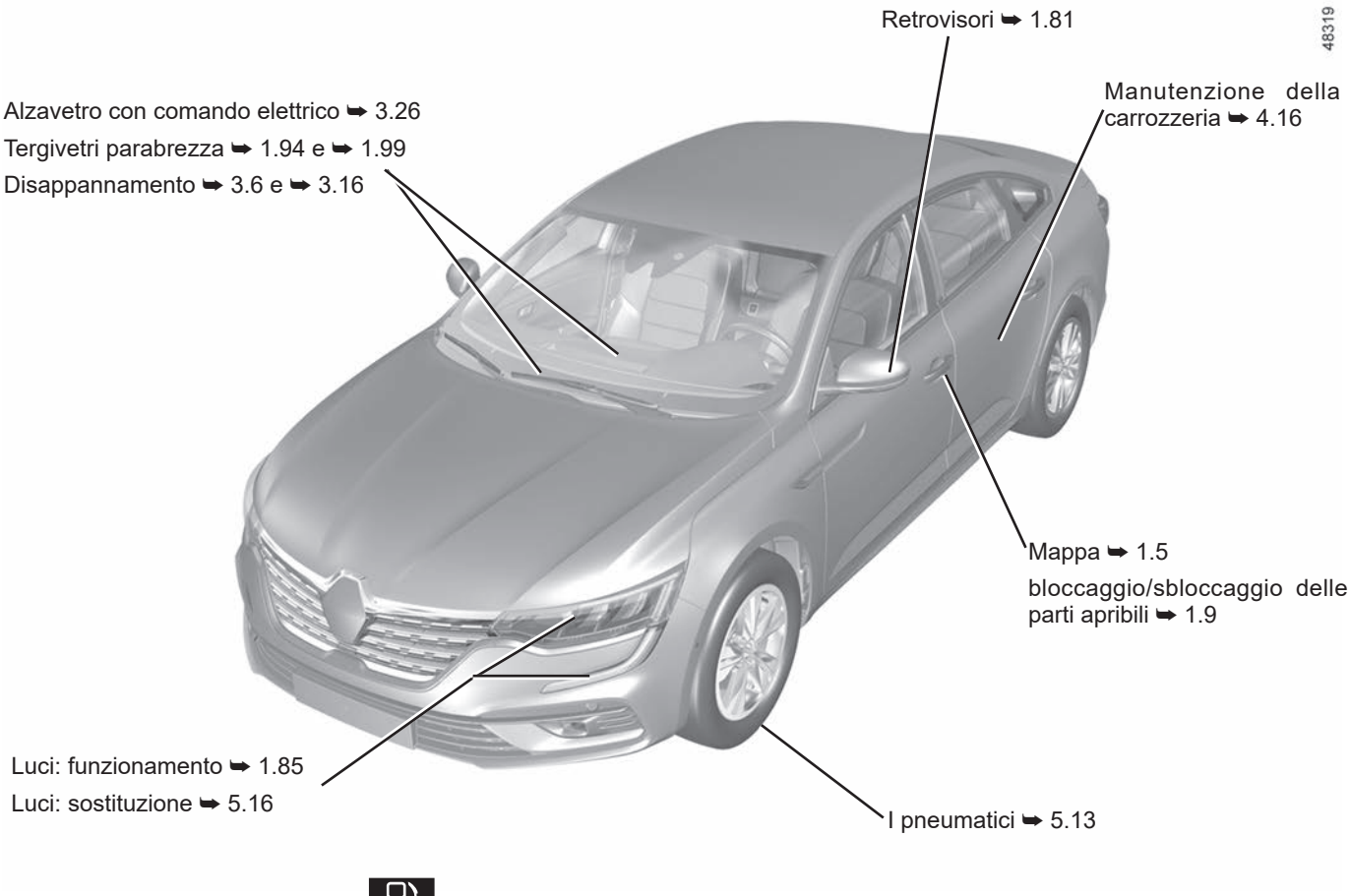


Riempimento di carburante ➥ 1.101

# ABITACOLO

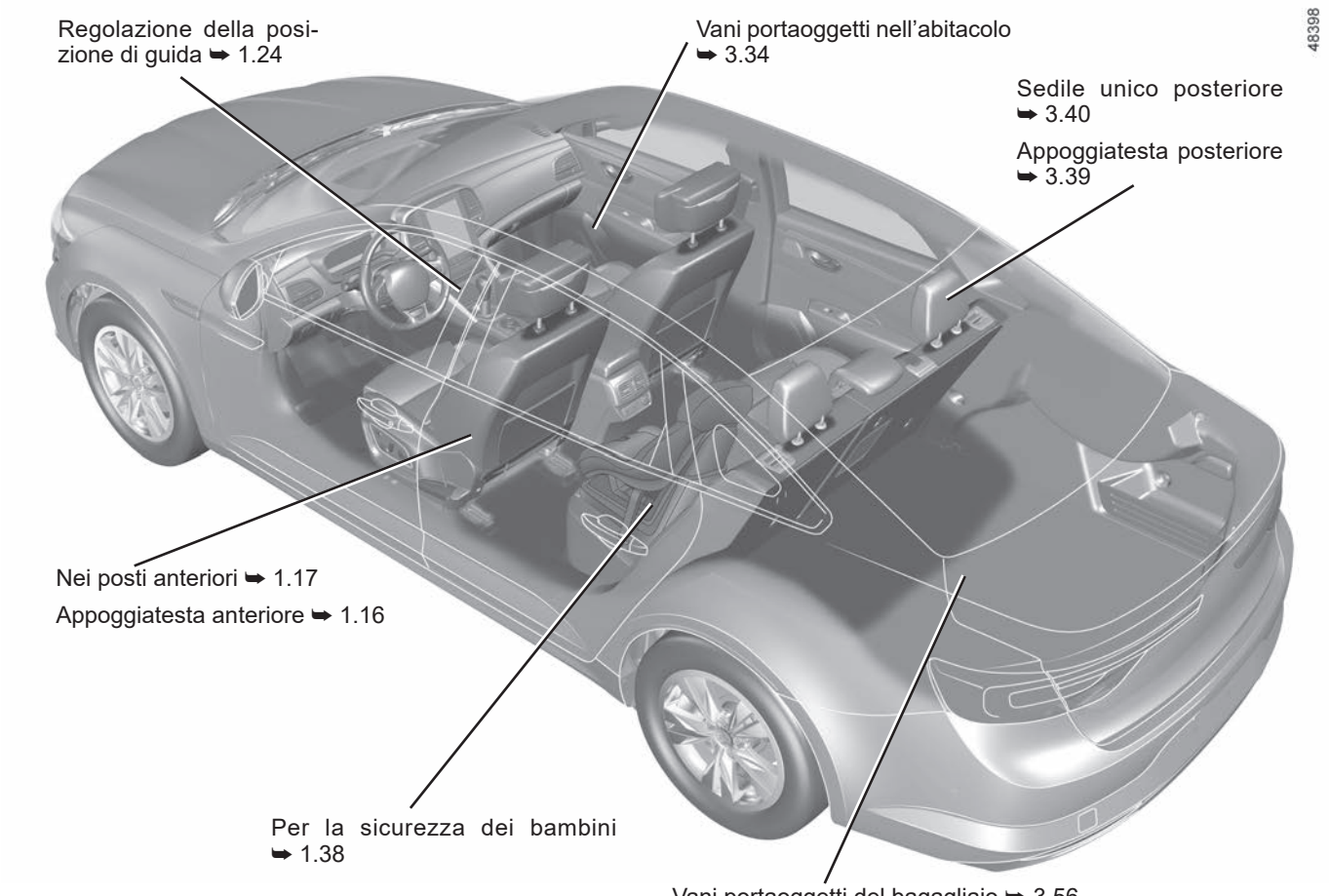
Regolazione della posizione di guida ➥ 1.24
Vani portaoggetti nell'abitacolo ➥ 3.34
Sedile unico posteriore ➥ 3.40
Appoggiatesta posteriore ➥ 3.39
Nei posti anteriori ➥ 1.17
Appoggiatesta anteriore ➥ 1.16
Per la sicurezza dei bambini ➥ 1.38
Vani portaoggetti del bagagliaio ➥ 3.56
46398

# POSTO DI GUIDA

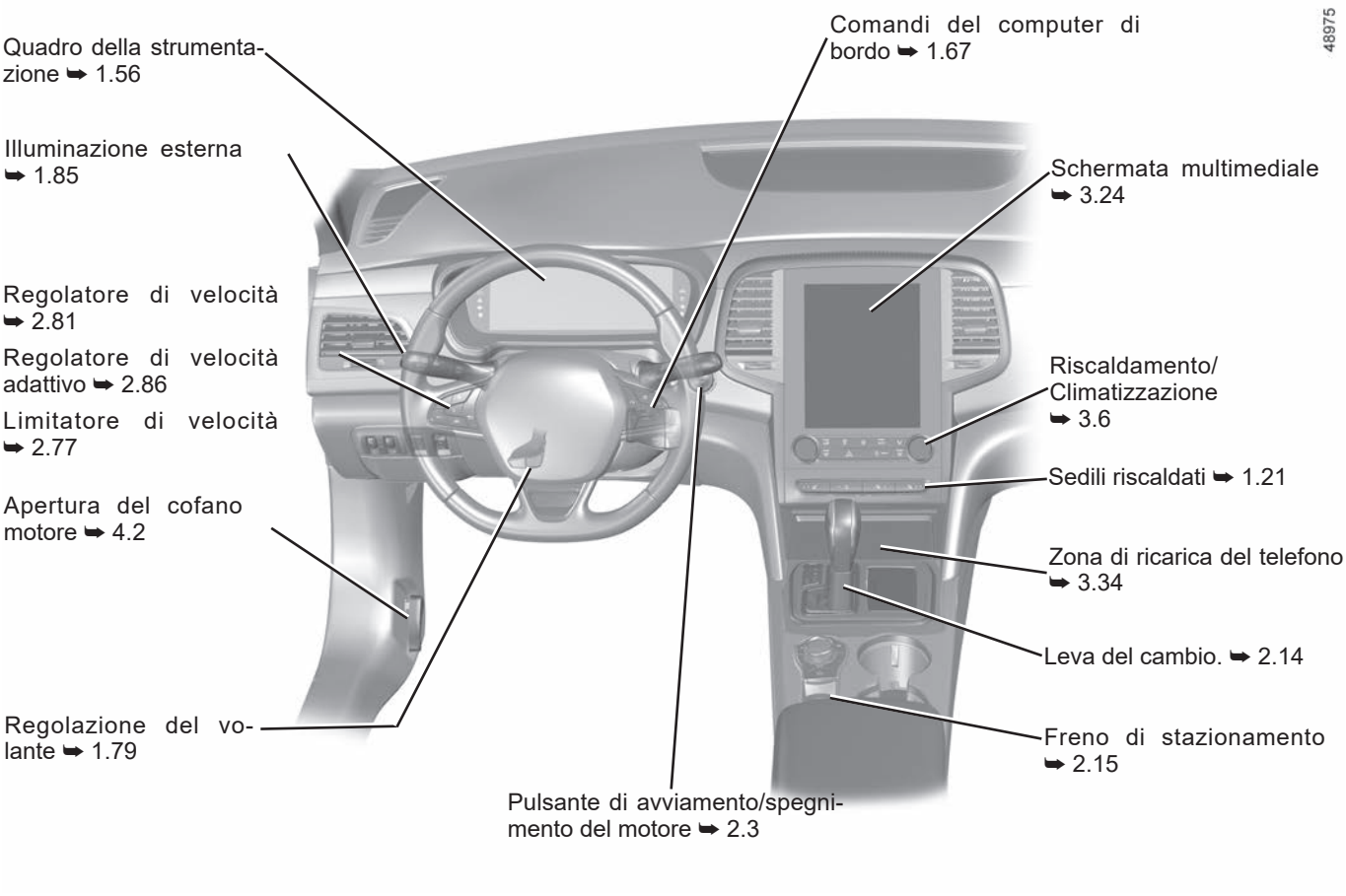

# ADAC

48313

Sistema antibloccaggio delle ruote: ABS

Controllo dinamico della stabilità: ESC

Assistenza alla frenata

Assistenza alla partenza in salita

➥ 2.33

Frenata attiva di emergenza ➥ 2.41

Avvertenza di distanza di sicurezza ➥ 2.67

Sistema di mantenimento della corsia (Lane Keeping Assist) ➥ 2.54

Avviso di uscita dalla carreggiata ➥ 2.49

Avviso di angolo morto ➥ 2.60

Riconoscimento dei segnali stradali ➥ 2.71

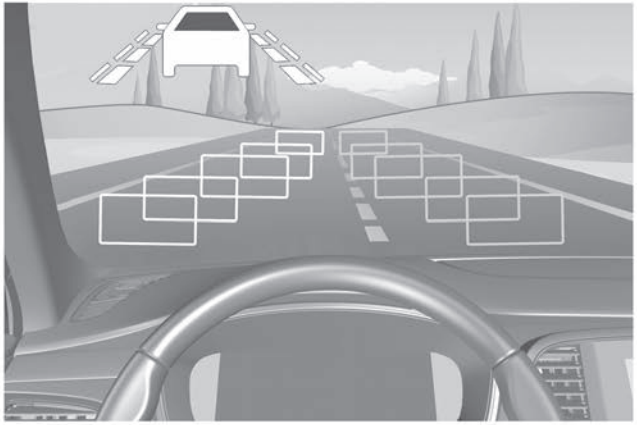

Stop and Start ➥ 2.6

Spia di rilevamento di affaticamento ➥ 2.75

Limitatore di velocità ➥ 2.77

Regolatore di velocità ➥ 2.81

Parcheggio assistito ➥ 2.99

Parcheggio assistito ➥ 2.15

Telecamera di retromarcia ➥ 2.105

Spia uscita parcheggio ➥ 2.108

Sistema di sorveglianza della pressione degli pneumatici ➥ 2.28

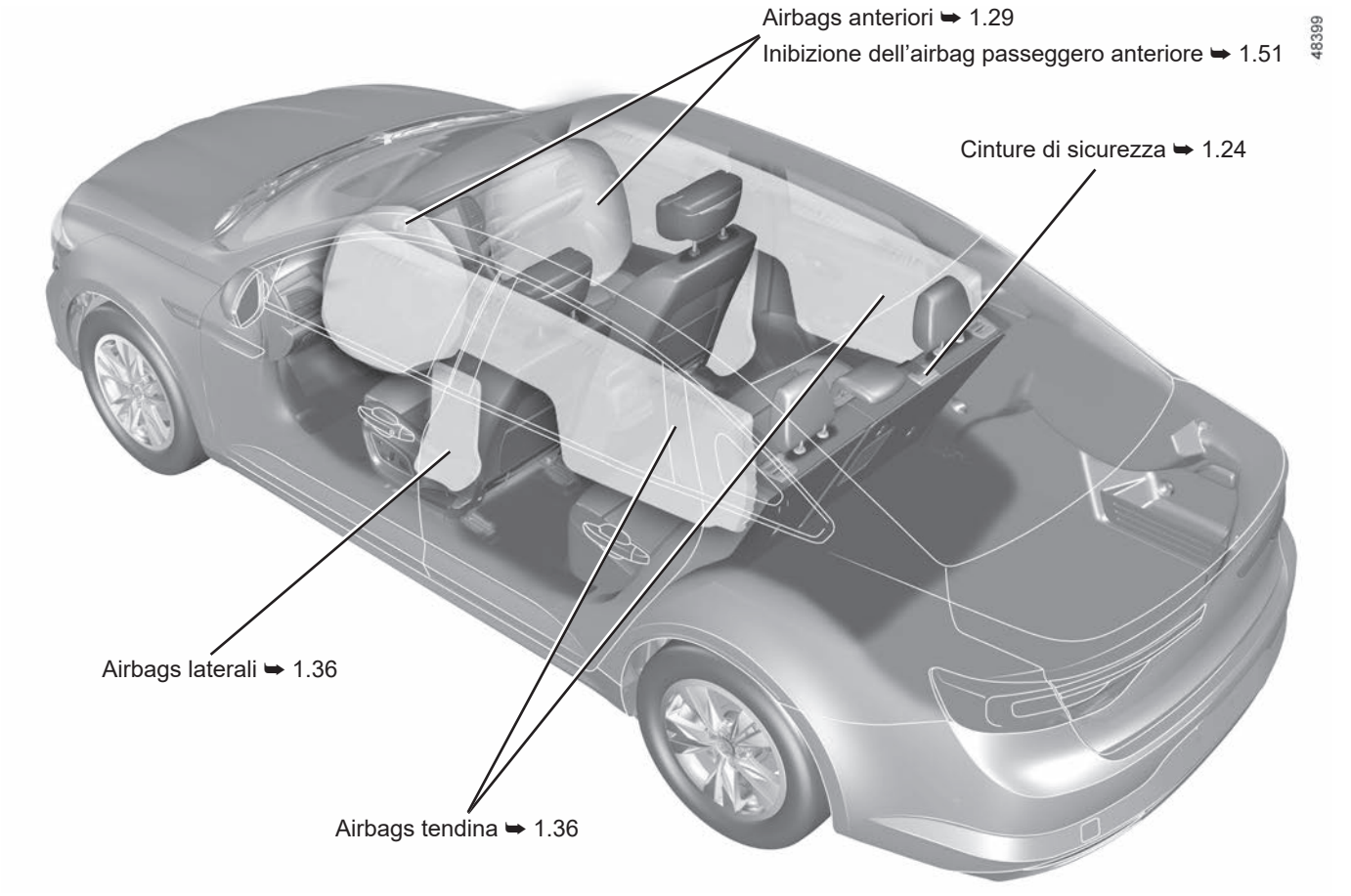
Airbags anteriori ➥ 1.29
Inibizione dell'airbag passeggero anteriore ➥ 1.51
Cinture di sicurezza ➥ 1.24
Airbags laterali ➥ 1.36
Airbags tendina ➥ 1.36
48399

# IDENTIFICAZIONE DI UN VEICOLO - ETICHETTE

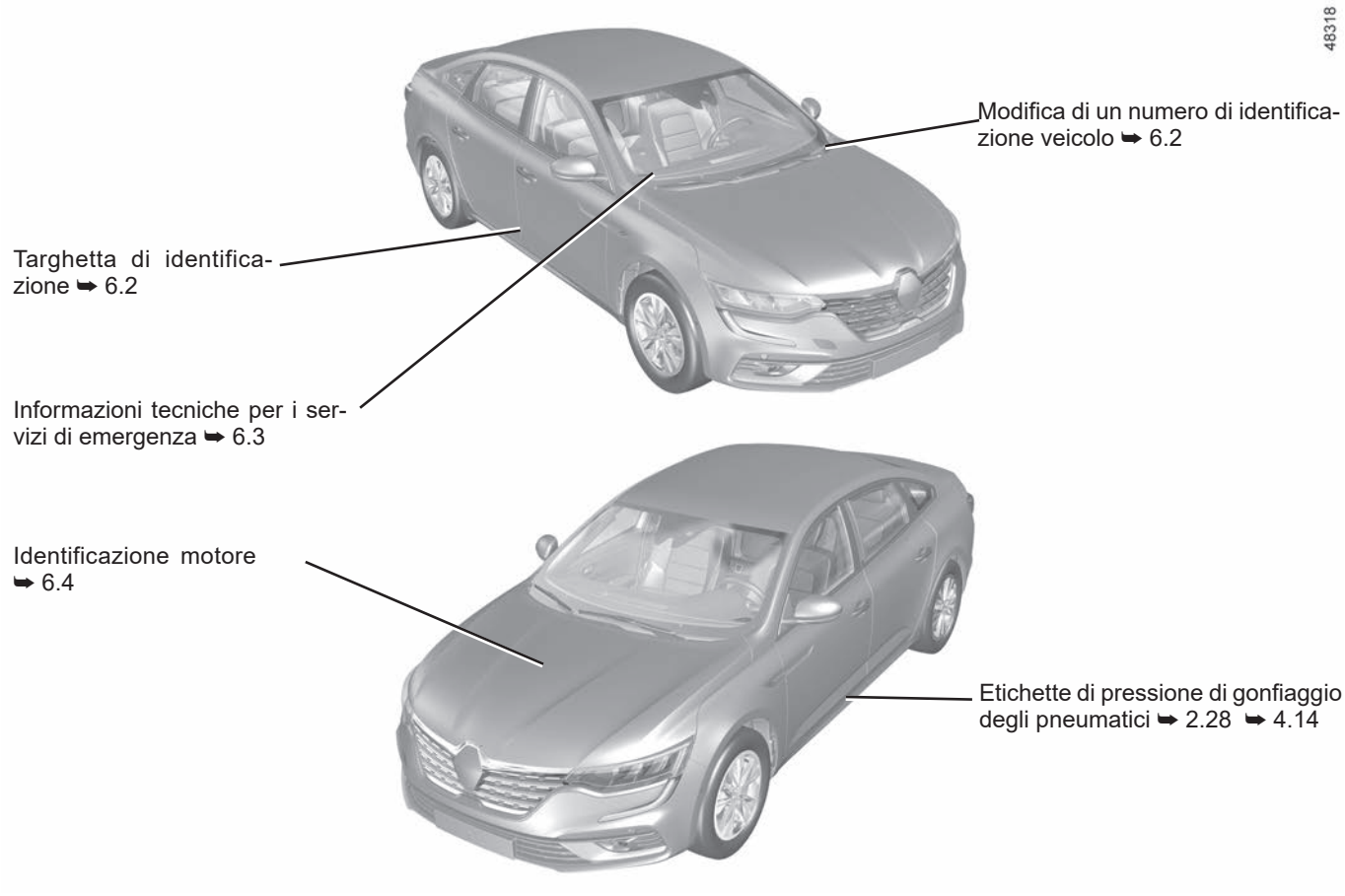

# VANO MOTORE (manutenzione ordinaria)

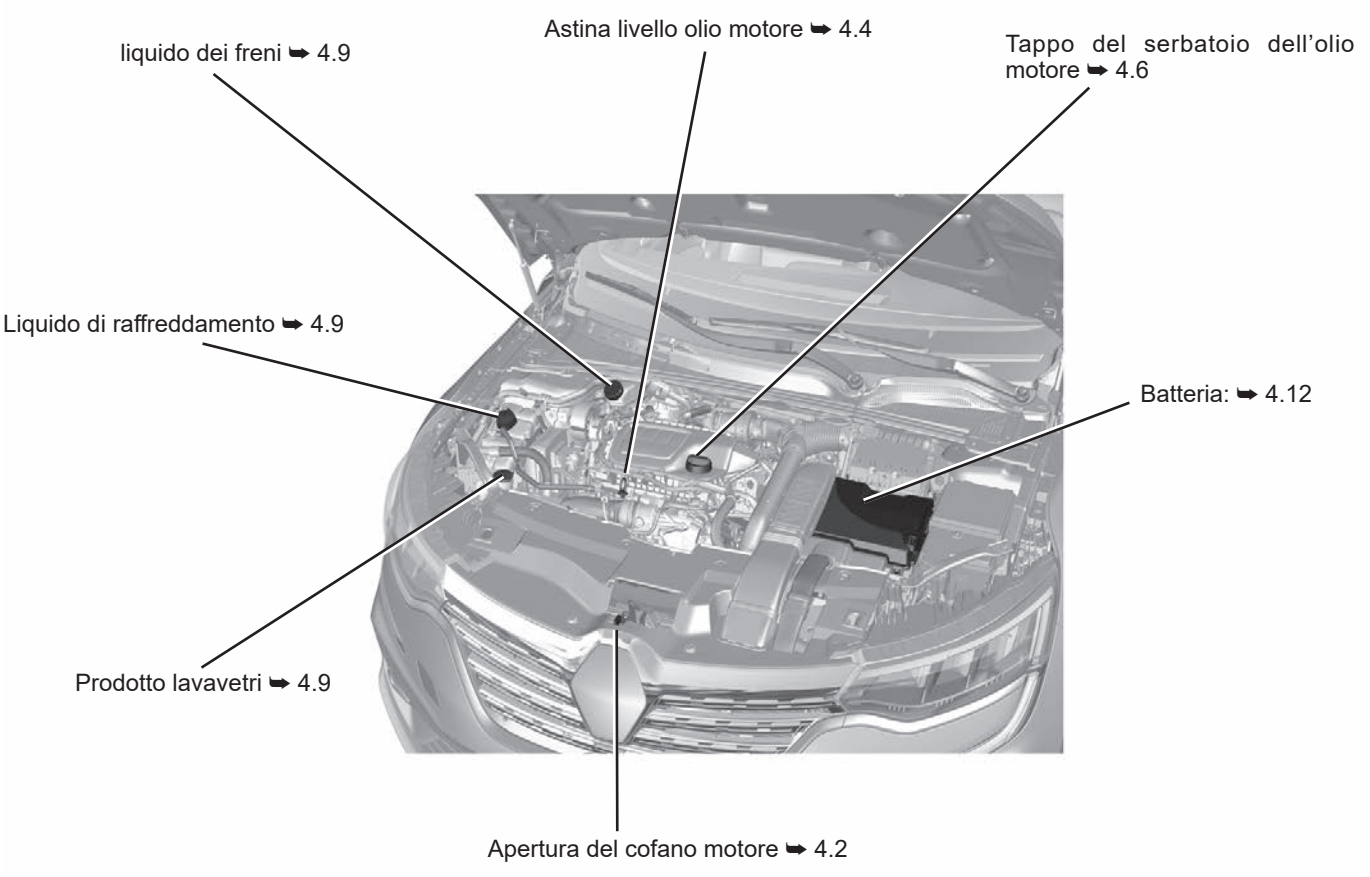

# RIPARAZIONE

48974

Sostituzione delle spazzole del tergivetro anteriore ➥ 5.33

Sostituzione delle lampadine dei fari ➥ 5.16

Punto di traino anteriore ➥ 5.35

Foratura:

Cassetta degli attrezzi ➥ 5.9

Ruota di scorta ➥ 5.2

Sostituzione della ruota ➥ 5.11

Sostituzione delle spazzole del tergivetro posteriore ➥ 5.33

Sostituzione delle lampadine delle luci posteriori ➥ 5.17

Punto di traino posteriore ➥ 5.35

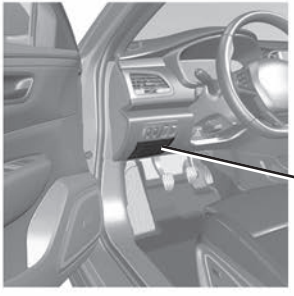

Fusibili ➥ 5.23

0.10

# S O M M A R I O

Capitoli


Fate conoscenza con il vostro veicolo ..... 1

La guida ..... 2

Il vostro comfort ..... 3

Manutenzione ..... 4

Consigli pratici ..... 5

Caratteristiche tecniche ..... 6

Indice alfabetico ..... 7

0.12

# Capitolo 1: Fate conoscenza con il vostro veicolo


Carta: informazioni generali, utilizzo . . . . . 1.2
Bloccaggio e sbloccaggio delle porte . . . . . 1.9
Apertura e chiusura delle porte . . . . . 1.12
Chiusura automatica delle parti apribili durante la guida. . . . . 1.15
Appoggiatesta — Sedili . . . . . 1.16
Cinture di sicurezza . . . . . 1.24
Dispositivi di ritenuta complementari: . . . . . 1.29
    alle cinture anteriori . . . . . 1.29
    alle cinture posteriori . . . . . 1.35
    di protezione laterale . . . . . 1.36
Sicurezza dei bambini: informazioni generali . . . . . 1.38
    scelta del fissaggio del seggiolino per bambini . . . . . 1.41
    installazione del seggiolino per bambini, generalità. . . . . 1.43
Seggiolini per bambini: fissaggio tramite cintura o sistema Isofix . . . . . 1.45
Disattivazione, attivazione dell’airbag passeggero anteriore . . . . . 1.51
Posto di guida . . . . . 1.54
Quadro della strumentazione . . . . . 1.56
    computer di bordo . . . . . 1.67
    menu di personalizzazione delle regolazioni del veicolo . . . . . 1.77
Ora, temperatura esterna . . . . . 1.78
Volante, servosterzo . . . . . 1.79
Retrovisori . . . . . 1.81
Avvisatori acustici e luminosi. . . . . 1.84
Illuminazioni e segnalazioni esterne . . . . . 1.85
Regolazioni dei fari . . . . . 1.93
Tergivetri, lavavetri. . . . . 1.94
Serbatoio di carburante . . . . . 1.101
Serbatoio reagente . . . . . 1.104

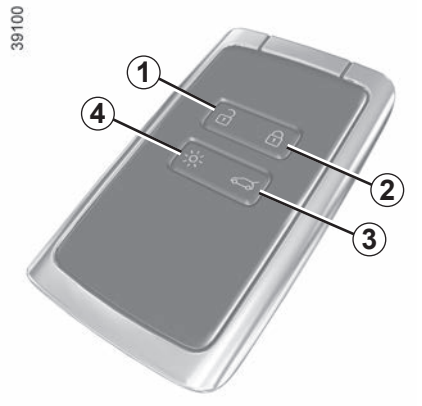


*1* Sbloccaggio di tutte le parti apribili.

*2* Bloccaggio di tutte le parti apribili.

*3* Blocco/sblocco del solo portellone e, a seconda del veicolo, apertura/chiusura del portellone motorizzato ➥ 3.47.

*4* Accensione a distanza dell'illuminazione.

## La carta consente:

– lo sbloccaggio/bloccaggio delle parti apribili (porte, bagagliaio) e dello sportellino del serbatoio (consultate le pagine seguenti);
– l'accensione delle luci a distanza del veicolo (leggete alle pagine seguenti);
– chiusura automatica a distanza dei vetri elettrici e, a seconda del veicolo, del tettuccio apribile ➥ 3.26 e ➥ 3.28;
– avviamento del motore ➥ 2.3.

## Autonomia

Assicuratevi di avere sempre una pila in buono stato, del tipo richiesto ed inserita correttamente. La sua durata è di circa due anni: deve essere sostituita quando sul quadro della strumentazione compare il messaggio «Pila carta debole» ➥ 5.30.

## Campo di azione della carta

Varia a seconda dell'ambiente: nel maneggiare la carta, prestate attenzione a non premere involontariamente i pulsanti bloccando o sbloccando le porte.

**Nota:** se una parte apribile (porta o bagagliaio) è aperta o è chiusa non correttamente, il bloccaggio non riesce e le luci di segnalazione pericolo e delle frecce laterali non lampeggiano.

## Interferenze

A seconda delle interferenze eventualmente presenti nell'ambiente circostante (impianti esterni o uso di dispositivi funzionanti sulla stessa frequenza della carta) il funzionamento può risultare disturbato.

Con la pila scarica, potete sempre bloccare/sbloccare le porte ed avviare il veicolo. ➥ 1.9 e ➥ 2.3.

## Funzione «illuminazione a distanza»

Premendo il pulsante ***4***, le luci anabbaglianti e l'illuminazione interna si accendono per circa 20 secondi. Questo consente, ad esempio, di ritrovare da lontano il veicolo fermo in un parcheggio.

**Nota:**

– premendo nuovamente il pulsante ***4***, l'illuminazione si spegne;

– tenendo premuto il pulsante ***4*** per circa due secondi si attiva l'illuminazione esterna e viene emesso un segnale acustico.

**Consigli**

Non avvicinate la carta ad una fonte di calore, di freddo o di umidità.

Non riponete la carta in un luogo in cui possa essere piegata o rovinata involontariamente: ad esempio, nella tasca posteriore dei pantaloni.

**Sostituzione: necessità di una carta supplementare**

In caso di perdita della carta o per richiederne un'altra, potete rivolgervi alla rete del marchio.

In caso di sostituzione di una carta, sarà necessario portare il veicolo **e tutte le sue carte** presso la rete del marchio per inizializzare il sistema.

Potete utilizzare fino a quattro carte per veicolo.

**Responsabilità del conducente all'arresto o allo spegnimento del veicolo**

Non lasciate mai il vostro veicolo incustodito, lasciando all'interno la chiave e un bambino o un animale, anche per un breve lasso di tempo.

Infatti, questi potrebbero mettere a rischio la propria incolumità o quella di altre persone avviando il motore, azionando dispositivi come gli alzavetri o addirittura bloccare le porte.

Inoltre con tempo caldo e/o soleggiato la temperatura interna dell'abitacolo aumenta molto rapidamente.

**RISCHIO DI MORTE O DI GRAVI LESIONI**.

## Montaggio di una cinghia 7

Fare scorrere il guscio posteriore ***5*** verso il basso premendo sulla zona ***A***.

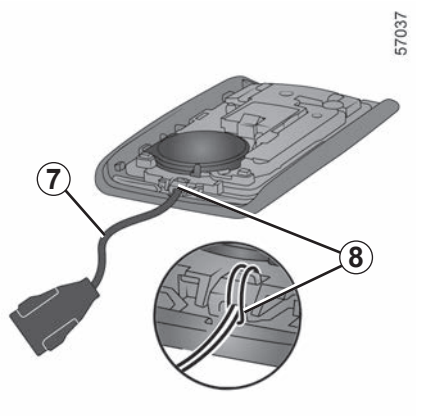


Inserire la cinghia nel componente ***8*** e far passare l'estremità di tale cinghia attraverso la fibbia.

Posizionare la cinghia nell'apertura ***6*** e chiudere la cartuccia.

**Nota:** controllare che il diametro del cavo a cinghia ***7*** si adatti all'apertura ***6***.

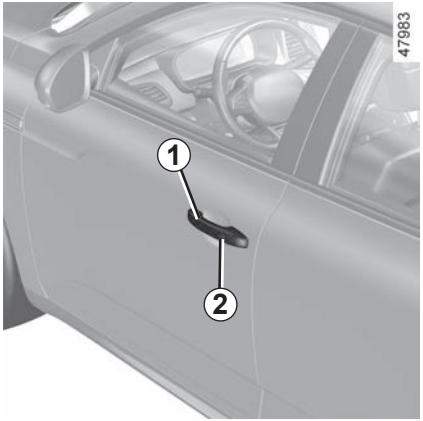


Esistono tre modi per sbloccare/bloccare il veicolo:
– «accesso facilitato», quando ci si avvicina e ci si allontana dal veicolo;
– «accesso facilitato», con il tasto ***2*** sulla maniglia ***1*** di una delle porte anteriori;
– tramite la carta in modalità telecomando.

Non conservare la carta in un luogo in cui possa essere a contatto con altri dispositivi elettronici (computer, telefono ecc.) poiché potrebbero pregiudicarne il funzionamento.

## Disattivazione/attivazione della modalità «accesso facilitato»

A seconda del veicolo, è possibile disattivare/attivare:
– lo sbloccaggio quando ci si avvicina e il bloccaggio quando ci si allontana dal veicolo;
– il bloccaggio e lo sbloccaggio premendo i pulsanti della maniglia della porta.

È inoltre possibile disattivare/attivare il segnale acustico che viene emesso al bloccaggio quando ci si allontana dal veicolo ➥ 1.77.

### Luci di cortesia sotto le maniglie esterne

Con la funzione attivata, le luci sotto le maniglie esterne si accendono automaticamente quando viene rilevata la carta, quando il veicolo viene sbloccato o quando viene aperta una porta.

Esse si spengono automaticamente:
– circa un minuto dopo la loro accensione;
– all'avviamento del motore;

oppure
– al bloccaggio del veicolo.

Non lasciate mai il veicolo con una carta all'interno.

**Responsabilità del conducente durante le manovre di parcheggio o arresto del veicolo**

Non lasciate mai il vostro veicolo incustodito, lasciando all'interno la chiave e un bambino o un animale, anche per un breve lasso di tempo.

Infatti, questi potrebbero mettere a rischio la propria incolumità o quella di altre persone avviando il motore, azionando dispositivi come gli alzavetri o addirittura bloccare le porte.

Inoltre con tempo caldo e/o soleggiato la temperatura interna dell'abitacolo aumenta molto rapidamente.

**RISCHIO DI MORTE O DI GRAVI LESIONI**.

## Sbloccaggio “mani libere” in prossimità del veicolo;

Con la carta nella zona di accesso ***3***, il veicolo si sblocca. L’apertura è confermata da **un lampeggiamento** delle luci di segnalazione pericolo e degli indicatori di direzione.

A seconda del veicolo, i retrovisori esterni vengono chiusi/aperti automaticamente alla chiusura/apertura del veicolo ➥ 1.81.

## Blocco “mani libere”, quando ci si allontana dal veicolo

Con la carta in tasca, porte e bagagliaio chiusi, allontanarsi dal veicolo: il veicolo si blocca automaticamente non appena si è al di fuori dalla zona di accesso ***3***.

**Nota:** la distanza dal veicolo in cui interviene la chiusura dipende dall’ambiente circostante.

A indicare che il veicolo è bloccato, le luci di segnalazione **lampeggiano due volte** e restano **accese fisse** per circa quattro secondi, quindi viene emesso un segnale acustico.

Se la carta si trova nella zona di rilevamento ***3*** per circa 15 minuti, il bloccaggio a distanza è disabilitato. Per bloccare il veicolo, premere il tasto ***2*** sulla maniglia ***1*** o il tasto ***5*** sulla carta.

Il bloccaggio del veicolo non può essere effettuato a distanza in presenza di una carta nella zona ***4***.

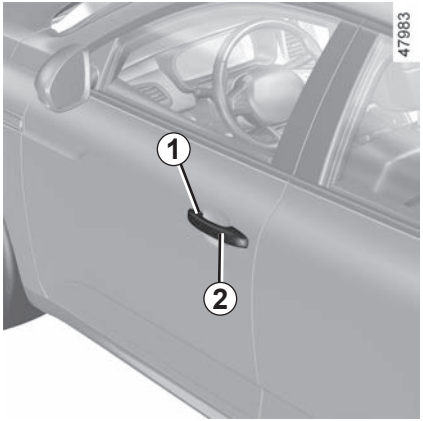


## Sbloccaggio/bloccaggio con «accesso facilitato» mediante il pulsante *2*

Con la carta nella zona ***3*** e il veicolo bloccato, premete il pulsante ***2*** sulla maniglia ***1*** di una delle due porte anteriori: il veicolo si sblocca. Una pressione del pulsante ***2*** sblocca anche tutto il veicolo.

L'apertura è confermata da **un lampeggiamento** delle luci di segnalazione pericolo e degli indicatori di direzione.

La pressione del pulsante ***2*** blocca il veicolo.

Il blocco è confermato da un **lampeggiamento** delle luci di segnalazione pericolo seguito dall'**accensione fissa** delle frecce laterali per circa quattro secondi.

## Particolarità relative allo sbloccaggio

In determinate circostanze, lo sblocco di avvicinamento è disattivato:

– dopo otto giorni di inutilizzo del veicolo;

– se la carta rimane vicina all'area ***4*** del veicolo per circa cinque minuti **dopo che il veicolo è stato bloccato**;

– dopo diversi passaggi nelle vicinanze dell'area ***4*** del veicolo e **senza che la porta venga sbloccata**.

Premere il pulsante ***2*** (porta anteriore o maniglia del bagagliaio) o utilizzare la carta con telecomando (fare riferimento alle pagine seguenti) per sbloccare il veicolo e riattivare la modalità.

## Particolarità relative al bloccaggio «accesso facilitato»

Dopo un bloccaggio in modalità «accesso facilitato», occorre attendere tre secondi circa per poter sbloccare nuovamente il veicolo. Durante questi tre secondi, è possibile assicurarsi del corretto bloccaggio azionando le maniglie delle porte.

**Nota:** se una porta o il bagagliaio sono aperti o chiusi non correttamente, il blocco non viene eseguito. Non viene emesso alcun segnale acustico né lampeggiamento delle luci di segnalazione pericolo e dei ripetitori laterali.

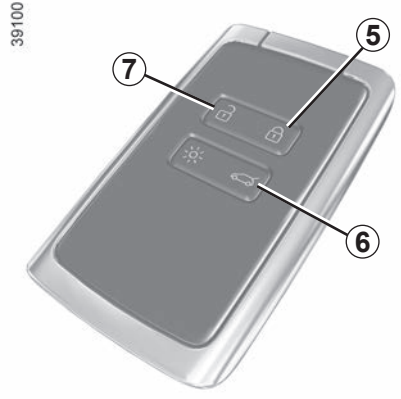


## Utilizzo della carta con telecomando

### Sbloccaggio tramite utilizzo della carta

Premete il pulsante ***7***.
L'apertura è indicata da **un lampeggiamento** delle luci di segnalazione pericolo e degli indicatori di direzione.

Motore acceso, i tasti della carta sono disattivati.

### Bloccaggio mediante carta

Con porte e bagagliaio chiusi, premere il pulsante ***5***: il veicolo si blocca.
Il blocco è confermato da un **lampeggiamento** delle luci di segnalazione pericolo seguito dall'**accensione fissa** delle frecce laterali per circa quattro secondi.

Premere il tasto ***5*** due volte per aprire il veicolo e consentire la chiusura dei vetri anteriori e posteriori (a seconda della versione del veicolo).

**Nota:**

– la distanza massima dal veicolo in cui interviene la chiusura dipende dall'ambiente circostante;

– se una porta o il bagagliaio sono aperti o chiusi non correttamente, il blocco non viene eseguito. Non viene emesso alcun segnale acustico né lampeggiamento delle luci di segnalazione pericolo e dei ripetitori laterali.

**Con il motore acceso**, se dopo aver aperto e chiuso una porta, la carta non è più nella zona ***4***, il messaggio «Carta non rilevata» vi avvisa che la carta non è più nel veicolo. Ciò consente di evitare ad esempio di partire dopo aver lasciato a terra un passeggero con la carta addosso.

L'avviso scompare quando la carta viene nuovamente rilevata.

## Bloccaggio/sbloccaggio del solo bagagliaio

Premete il pulsante ***6*** per bloccare/sbloccare solo il bagagliaio.

## Se la carta non funziona:

**In alcuni casi,** la carta potrebbe non funzionare correttamente:

– pila della carta scarica, batteria scarica, ecc.;

– utilizzo di apparecchiature che funzionano sulla stessa frequenza della carta (telefono cellulare...);

– veicolo situato in una zona caratterizzata da un'elevata presenza di onde elettromagnetiche.

Si può quindi:

– utilizzare la chiave integrata nella carta;

– bloccare manualmente la serratura di ogni porta;

– utilizzare il comando interno di blocco/sblocco delle porte (consultare le pagine seguenti).

## Chiave integrata nella carta

La chiave ***2*** integrata serve a bloccare o sbloccare la porta anteriore sinistra quando la carta non funziona.

### Accesso alla chiave *2*

Fare scorrere il guscio posteriore ***1*** verso il basso premendo sulla zona ***A***.

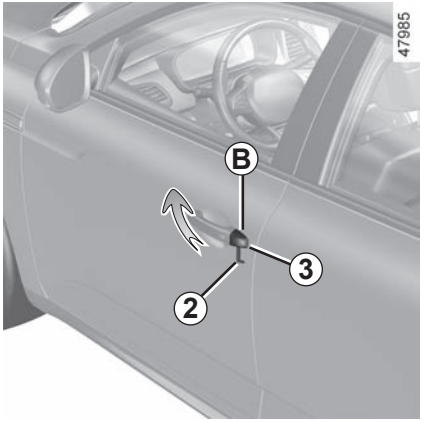


**Utilizzo della chiave integrata nella carta**

– Inserire l'estremità della chiave ***2*** nella tacca ***3*** nella parte inferiore della protezione ***B*** sulla porta anteriore sinistra;

– spostarla verso l'alto per togliere la protezione ***B***;

– introducete la chiave ***2*** nella serratura e bloccate o sbloccate la porta anteriore sinistra.

Dopo essere saliti a bordo del veicolo, riposizionare la chiave nel relativo alloggiamento sulla carta.

## Bloccaggio manuale della serratura di ogni porta

Porta aperta, fate ruotare la vite ***4*** (facendo leva con l'estremità della chiave) e chiudete la porta.

Ora è chiusa dall'esterno.

L'apertura della porta anteriore sinistra potrà effettuarsi solo dall'interno o con la chiave.

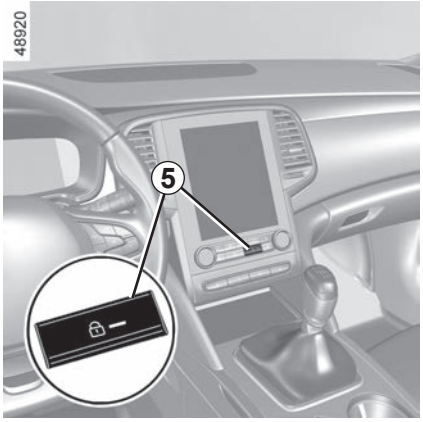


## Comando di bloccaggio/ Sbloccaggio dall'interno

Il tasto ***5*** comanda simultaneamente le porte, il bagagliaio e lo sportellino del serbatoio carburante.

Qualora una parte apribile (porta o bagagliaio) fosse aperta o chiusa male, le parti apribili si bloccherebbero/sbloccherebbero rapidamente.

Se volete trasportare degli oggetti con il cofano aperto, potete comunque bloccare le altre parti apribili: **a motore spento,** esercitate una pressione di oltre cinque secondi sul tasto ***5*** per bloccare le altre parti apribili.

## Bloccaggio delle parti apribili senza la carta

Nel caso, ad esempio, di una pila scarica, di un mancato funzionamento temporaneo della carta e così via.

**A motore spento, con una parte apribile (porta o bagagliaio) aperta,** tenete premuto per oltre cinque secondi il tasto ***5***.

Alla chiusura della porta si bloccheranno anche tutte le altre parti apribili.

Sarà possibile sbloccare il veicolo dall'esterno solo con la carta collocata nella zona di accesso al veicolo o con la chiave integrata nella carta.

## Spia stato di bloccaggio delle parti apribili

**Con la carta all'interno dell'abitacolo, premere il pulsante**. La spia incorporata nel contattore ***5*** indicherà se le parti apribili sono bloccate o no:

– spia accesa, le parti apribili sono bloccate;

– spia spenta, le parti apribili sono sbloccate.

Quando chiudete le porte dall'esterno la spia rimane accesa, poi si spegne.

Non lasciate mai il veicolo con una carta all'interno.

**Responsabilità del conducente**

Se decidete di viaggiare a porte bloccate, tenete conto che ciò può rendere più difficile l'accesso dei soccorritori nell'abitacolo in caso d'emergenza.

## Apertura dall'esterno

Con le porte sbloccate o con indosso la carta, afferrare la maniglia ***1*** e tirarla verso di voi.

Per motivi di sicurezza fate sempre le operazioni di apertura/chiusura quando il veicolo è fermo.

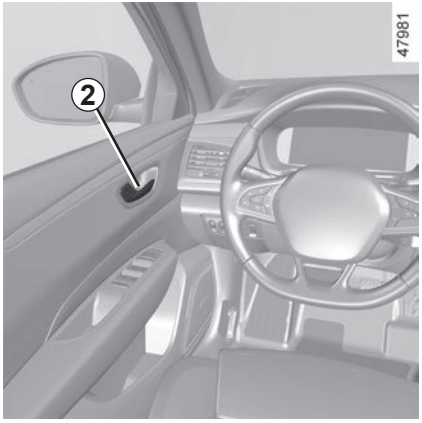


## Apertura dall'interno

Tirate la maniglia ***2***.

## Allarme acustico di dimenticanza luci accese

All'apertura di una porta e quando la levetta dell'illuminazione non è in posizione AUTO, scatta un allarme acustico per segnalare che le luci sono rimaste accese mentre il contatto motore è disinserito.

## Segnalazione dimenticanza chiusura di una parte apribile

A veicolo fermo e con contatto inserito, la spia ***3*** si accende sul quadro della strumentazione insieme alla spia ***4***, a indicare la o le parti apribili (porta, bagagliaio) aperte o chiuse male.

Quando il veicolo raggiunge i 20 km/h circa, una spia accompagnata dal messaggio «Portellone aperto» o «Porta aperta» indica se le porte o il bagagliaio sono aperti o chiusi male, mentre un segnale acustico risuona per circa 40 secondi o fino alla chiusura della porta/bagagliaio.

Per motivi di sicurezza fate sempre le operazioni di apertura/chiusura quando il veicolo è fermo.

## Sicurezza dei bambini

Per impedire l'apertura delle porte posteriori dall'interno, spostate la levetta ***5*** e verificate, dall'interno, che le porte siano effettivamente chiuse.

**Responsabilità del conducente all'arresto o allo spegnimento del veicolo**

Non lasciate mai il vostro veicolo incustodito, lasciando all'interno la chiave e un bambino (o un animale), anche per un breve lasso di tempo.

Infatti, questi potrebbero mettere a rischio la propria incolumità o quella di altre persone ad esempio avviando il motore, azionando degli equipaggiamenti, come ad esempio gli alzavetri o addirittura bloccare le porte...

Inoltre con tempo caldo e/o soleggiato la temperatura interna dell'abitacolo aumenta molto rapidamente.

**RISCHIO DI MORTE O DI GRAVI LESIONI.**

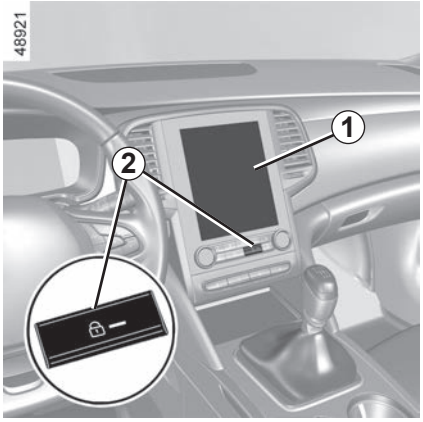


## Principio di funzionamento

In seguito all'avviamento del veicolo, il sistema chiude automaticamente le porte non appena si oltrepassa la velocità di circa 10 km/h.
L'apertura avviene:
– premendo il contattore ***2*** di sbloccaggio delle porte;
– a veicolo fermo, aprendo una porta anteriore dall'interno dell'abitacolo.

**Nota:** se viene aperta/chiusa una porta, essa si bloccherà di nuovo automaticamente quando il veicolo raggiungerà la velocità di circa 10 km/h.

## Attivazione/Disattivazione della funzione

**Per attivare:** con un veicolo fermo a motore acceso, premere il tasto ***2*** fino a udire un segnale acustico.

**Per disattivare:** a veicolo fermo e con motore acceso, premere il tasto ***2*** fino a udire due segnali acustici.

È inoltre possibile attivare/disattivare la funzione dal menu della schermata multimediale ***1*** ➥ 1.77.

**Responsabilità del conducente**

Se decidete di viaggiare a porte bloccate, tenete conto che ciò può rendere più difficile l'accesso dei soccorritori nell'abitacolo in caso d'emergenza.

## anomalie di funzionamento

Se si verifica un funzionamento anomalo (la chiusura automatica non avviene, la spia integrata nel contattore ***2*** non si accende alla chiusura delle porte e dello sportello del bagagliaio, ecc.) verificare che il bloccaggio non sia stato disattivato per errore e che tutte le parti apribili siano state chiuse in modo corretto. Se sono chiuse correttamente ed il problema persiste, rivolgetevi alla Rete del marchio.

# APPOGGIATESTA ANTERIORE

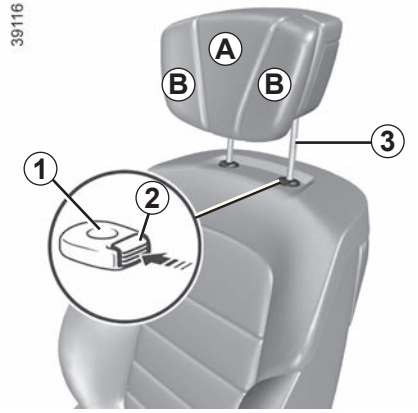


## Per alzare l'appoggiatesta

Tirate l'appoggiatesta verso l'alto fino all'altezza desiderata. Verificate il corretto bloccaggio.

## Per abbassare l'appoggiatesta

Premete il tasto ***2*** e fate scendere l'appoggiatesta fino all'altezza desiderata.

## Per regolare l'inclinazione

A seconda della versione del veicolo, allontanate o avvicinate la parte ***A*** fino ad ottenere la posizione desiderata. Verificate il corretto bloccaggio.

## Per regolare i ritegni laterali *B*

A seconda del veicolo, potete regolare le parti ***B*** indipendentemente fino ad ottenere la posizione desiderata.

## Per togliere l'appoggiatesta

Sollevatelo nella posizione più alta (se necessario, reclinate lo schienale all'indietro). Premete il pulsante ***2*** e sollevatelo fino a liberarlo.

## Per rimettere l'appoggiatesta

Verificate che le aste dell'appoggiatesta siano pulite ***3***.
Introducete le aste dell'appoggiatesta nelle guide ***1*** (se necessario, reclinate lo schienale all'indietro).
Abbassate l'appoggiatesta fino allo scatto poi premete il pulsante ***2*** ed abbassate l'appoggiatesta al massimo.
Verificate il corretto bloccaggio dell'appoggiatesta.

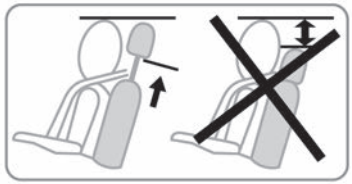


L'appoggiatesta è un elemento di sicurezza, abbiate cura che sia installato e correttamente posizionato: la sommità dell'appoggiatesta deve trovarsi il più vicino possibile alla sommità della testa e la distanza tra la testa e la parte ***A*** deve essere minima.

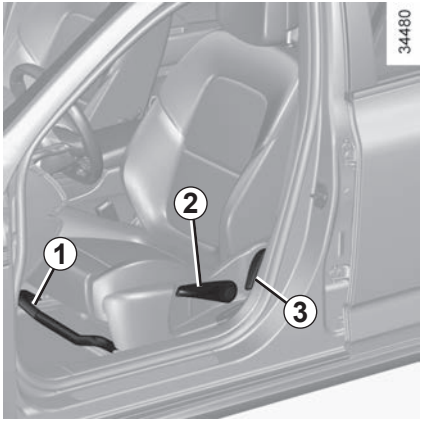


## Per avanzare o indietreggiare il sedile

Sollevate la maniglia ***1*** per sbloccare. Dopo aver scelto la posizione, rilasciate la leva ed assicuratevi del corretto bloccaggio.

## Per aumentare o abbassare la seduta del sedile

Agite sulla leva ***2*** per quanto necessario verso l'alto o il basso.

## Per inclinare lo schienale

Sollevate la maniglia ***3*** ed inclinate lo schienale fino alla posizione desiderata. Dopo aver scelto la posizione, rilasciate la leva ed assicuratevi del corretto bloccaggio.

Dopo avere effettuato le regolazioni, assicurarsi che gli schienali siano correttamente bloccati in posizione.

Per motivi di sicurezza, eseguire queste operazioni a veicolo fermo.

Per non limitare l'azione delle cinture di sicurezza, vi consigliamo di non inclinare eccessivamente indietro gli schienali dei sedili.

Sul pavimento (del posto di guida) non deve trovarsi alcun oggetto che in caso di frenata brusca rischierebbe di scivolare sotto la pedaliera ostacolandone l'uso.

## Per regolare il sedile a livello lombare

Abbassate la levetta ***4*** per accentuare il supporto e sollevatela per attenuarlo.

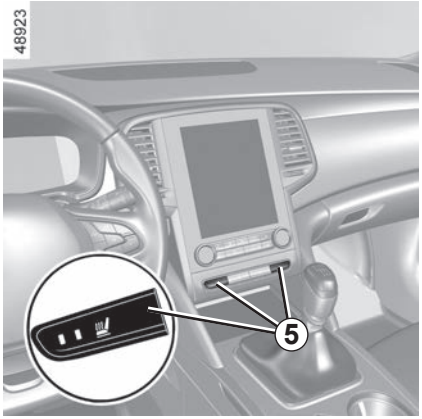


## Sedili termici

Contatto inserito

– premendo il contattore ***5*** sul sedile desiderato per la prima volta si attiva il sistema di riscaldamento alla massima potenza. Entrambe le spie integrate nel contattore si accendono;

– una seconda pressione riduce il riscaldamento alla minima potenza. Una spia integrata si accende;

– premendo per la terza volta si spegne il riscaldamento.

## anomalie di funzionamento

Quando viene rilevata un'anomalia di funzionamento, le spie integrate sul contattore ***5*** del sedile interessato lampeggiano.

Rivolgersi a un Rappresentante del marchio.

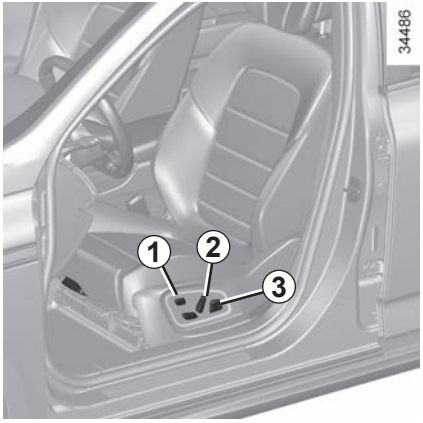


Per i veicoli che ne sono dotati, il tasto ***1*** può essere utilizzato per accedere al menu “Sedili” sullo schermo multimediale (vedere le pagine seguenti).

## Regolazione dello schienale

**Per inclinare lo schienale**

Azionate la parte superiore del contattore ***2*** in avanti o indietro.

## Regolazione del sedile conducente a livello lombare

Azionate il contattore ***3*** in avanti, verso l’alto o verso il basso.

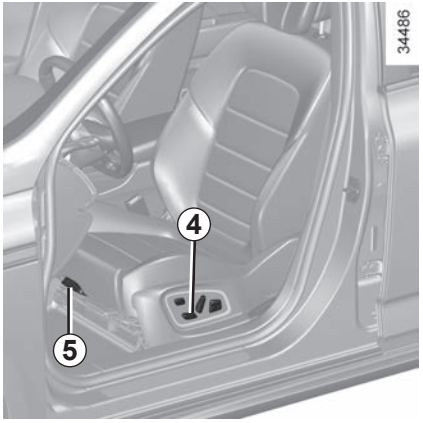


## Regolazione della seduta

**Per far avanzare o arretrare la seduta**

Azionate il tasto ***4*** in avanti o indietro.

**Per rialzare o abbassare la seduta**

Azionate la parte posteriore del contattore ***4*** verso l’alto o verso il basso.

**Per inclinare la seduta**
(a seconda del veicolo)

Azionare la parte anteriore del contattore ***4*** verso l’alto o verso il basso.

## Regolazione della lunghezza della seduta

Sollevate la maniglia ***5*** per sbloccare. Dopo aver scelto la posizione, rilasciate la leva ed assicuratevi del corretto bloccaggio.

Per motivi di sicurezza, effettuate queste operazioni a veicolo fermo.

Per non limitare l’azione delle cinture di sicurezza, vi consigliamo di non inclinare eccessivamente indietro gli schienali dei sedili.

Sul pianale (posto anteriore conducente) non deve trovarsi alcun oggetto: in caso di frenata brusca rischierebbe di scivolare sotto la pedaliera impedendone l’uso.

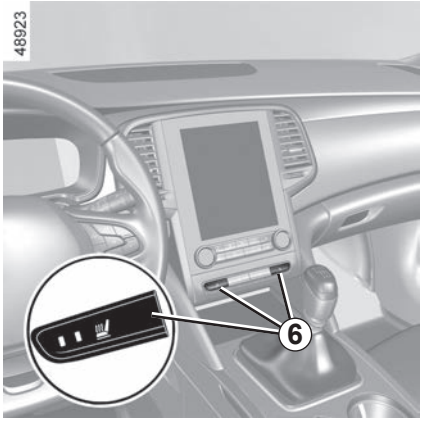


## Sedili termici

Contatto inserito

– premendo il contattore ***6*** sul sedile desiderato per la prima volta si attiva il sistema di riscaldamento alla massima potenza. Entrambe le spie integrate nel contattore si accendono;

– una seconda pressione riduce il riscaldamento alla minima potenza. Una spia integrata si accende;

– premendo per la terza volta si spegne il riscaldamento.

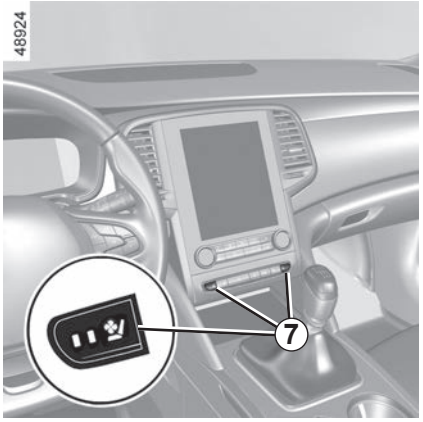


## Sedili ventilati

I sedili ventilati funzionano in base al principio di assorbimento ed espulsione dell'aria nell'abitacolo senza utilizzare le funzioni di climatizzazione e riscaldamento del veicolo. Per ottenere le prestazioni migliori, è consigliabile utilizzare questa funzione con la climatizzazione accesa.

Contatto inserito

– premendo il contattore ***7*** sul sedile desiderato per la prima volta si attiva il sistema di ventilazione alla massima potenza. Entrambe le spie integrate nel contattore si accendono;

– una seconda pressione riduce la ventilazione alla minima potenza. Una spia integrata si accende;

– una terza pressione permette di spegnere la ventilazione.

**Nota:** se spegnete il motore e lo riavviate, la funzione di ventilazione o di riscaldamento sarà disattivata.

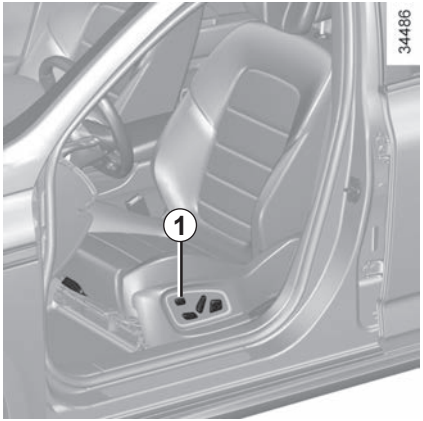


Dallo schermo multifunzione, è possibile accedere a diverse funzionalità dei sedili a seconda del veicolo.

Per i veicoli che ne sono provvisti, l'interruttore ***1*** permette l'accesso diretto al menu «Sedili» sullo schermo multimediale.

Per maggiori chiarimenti, consultate il libretto dell'equipaggiamento multimediale.

## Massaggio

Potete attivare la funzione massaggio per il sedile conducente o passeggero anteriore.

**Nota:** aprendo la porta del conducente o dei passeggeri si arresta il massaggio sul lato della porta aperta.

Consultare il libretto di istruzioni del sistema multimediale per informazioni sull'accesso alle impostazioni.

Spostatevi nel menu «Conducente» o «Passeggero» per:

– selezionare il tipo di massaggio (tonificante, rilassante o lombare);

– regolare l'intensità (+ o -);

– regolare la velocità (+ o -);

– reinizializzare le impostazioni nel menu a discesa **2**;

– attivare/disattivare il sedile massaggiante (ON o OFF).

**Nota:** la modalità selezionata nel menu MULTI-SENSE altera la configurazione del massaggio ➥ 3.2.

## Regolazioni

Consultare il libretto di istruzioni del sistema multimediale per informazioni sull'accesso alle impostazioni.

Potete attivare o disattivare i seguenti elementi:

– facilità d'accesso del conducente;

– regolazione di cortesia per il passeggero;

– ritorno visivo del movimento in corso.

### Facilità d'accesso del conducente

Premete «ON» o «OFF» per attivare o disattivare questa funzione.

Quando questa funzione è attivata, il sedile arretra automaticamente quando il conducente esce dal veicolo e torna in posizione quando si preme il pulsante di avviamento.

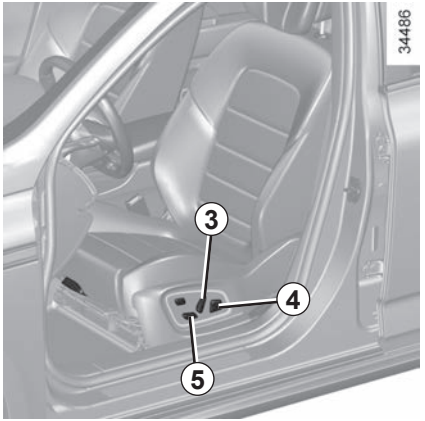


### Regolazione di cortesia per il passeggero

Premete «ON» o «OFF» per attivare o disattivare questa funzione.

Quando questa funzione è attivata, il conducente può regolare il sedile del passeggero con i contattori ***3***, ***4*** e ***5***.

## Posizione

È possibile memorizzare la posizione di guida del sedile conducente.

La posizione di guida include le regolazioni della seduta, dello schienale e dei retrovisori esterni.

La memorizzazione e il richiamo della posizione di guida premendo i pulsanti, sono possibili:

– con la carta “mani libere” rilevata;

– all’apertura della porta conducente.

Per motivi di sicurezza, effettuate queste operazioni a veicolo fermo.

### Memorizzazione della posizione di guida

– Regolare il sedile conducente con i tasti ***3 4*** e ***5*** (vedere pagina precedente);

– regolare i retrovisori.

Consultare il libretto di istruzioni del sistema multimediale per informazioni sull’accesso alla posizione di guida memorizzata.
Vengono memorizzate le posizioni dei retrovisori esterni in marcia avanti, in retromarcia e del sedile conducente.

### Richiamo del posto di guida

Consultare il libretto di istruzioni del sistema multimediale per informazioni sul richiamo della posizione di guida.

**Nota:** il richiamo in corso della posizione di guida memorizzata viene interrotto premendo uno dei pulsanti di regolazione del sedile.

**Durante la guida,** non è possibile procedere al richiamo della posizione di guida.

Per evidenti ragioni di sicurezza, allacciate la vostra cintura per qualsiasi spostamento. Inoltre, dovete conformarvi alle leggi del paese in cui vi trovate.

**Prima di accendere il motore, regolate innanzitutto la posizione di guida, poi, per tutti i passeggeri, regolate le cinture di sicurezza per ottenere la migliore protezione possibile.**

## Regolazione della posizione di guida

– **Sedetevi bene contro lo schienale del sedile** (dopo aver tolto indumenti quali cappotto, giubbotto…). È un fattore essenziale per il posizionamento corretto della schiena;

– **regolate la posizione del sedile in funzione della pedaliera.** La posizione del vostro sedile deve essere tale da consentirvi di premere a fondo i pedali. Lo schienale deve essere inclinato in modo che le braccia rimangano leggermente piegate;

– **regolate la posizione dell'appoggiatesta.** Per la massima sicurezza, la distanza tra la testa e l'appoggiatesta deve essere minima;

– **regolate l'altezza della seduta.** Questa regolazione permette di ottimizzare la visibilità;

– **regolate la posizione del volante.**

Per usufruire al massimo della protezione delle cinture posteriori, verificare che i sedili posteriori siano correttamente bloccati in posizione. ➥ 3.40.

Cinture di sicurezza non regolate correttamente o attorcigliate possono provocare lesioni in caso di incidente.

Utilizzate una cintura di sicurezza per una sola persona, un bambino o un adulto.

Anche le donne incinte devono allacciare la cintura. In tal caso, verificate che la cintura del bacino non eserciti una pressione rilevante sul basso ventre, senza tuttavia creare un gioco eccessivo.

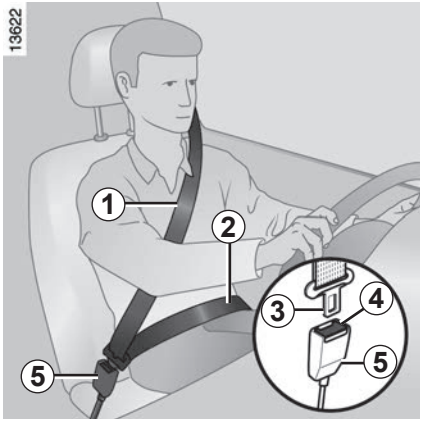


## Regolazione delle cinture di sicurezza

Appoggiatevi bene allo schienale.

La cintura del torace ***1*** deve essere il più vicino possibile alla base del collo senza tuttavia toccarlo.

La cintura del bacino ***2*** deve essere appoggiata alle cosce e contro il bacino.

La cintura deve aderire il più possibile al corpo. Es.: evitate di indossare vestiti troppo pesanti, di interporre oggetti tra il corpo e la cintura...

## Bloccaggio

Svolgete la cinghia **lentamente e senza strappi** ed inserite la fibbia ***3*** nel modulo ***5*** (verificate il bloccaggio tirando la fibbia ***3***).

In caso di bloccaggio della cintura, tornate indietro e svolgetela di nuovo.

Se la vostra cintura è completamente bloccata, tirate lentamente, ma con forza, la cintura ed estraetene circa 3 cm. Lasciate che si riavvolga normalmente poi svolgetela di nuovo.

Se il problema persiste, rivolgetevi alla Rete del marchio.

## Sbloccaggio

Premete il pulsante ***4***, la cintura viene riavvolta. Accompagnatela.

**Spia di allarme di mancato allacciamento della cintura di sicurezza del conducente e, a seconda del tipo di veicolo, del passeggero anteriore**

Questo viene visualizzato sul display all'inserimento dell'accensione e se la cintura del conducente o del passeggero anteriore (quando il sedile passeggero è occupato) non è allacciata.

Se il sedile è occupato e una delle due cinture di sicurezza non è allacciata o viene slacciata con il veicolo in marcia a una velocità di circa 20 km/h, la spia lampeggia e viene emesso un segnale acustico della durata di circa 120 secondi.

**Nota:** un oggetto posato sulla seduta passeggero può azionare in alcuni casi la spia di allarme.

**Allarme di cintura posteriore non allacciata** (a seconda della versione del veicolo)

La spia di avvertimento viene visualizzata sul display centrale quando l'accensione è inserita. A seconda del veicolo, la spia può essere accompagnata dall'icona ***6*** che indica lo stato di chiusura di tutte le cinture posteriori:

– si avvia il veicolo;

– si apre una porta;

– si allaccia o si slaccia una cintura posteriore.

La spia si spegne dopo circa 60 secondi.

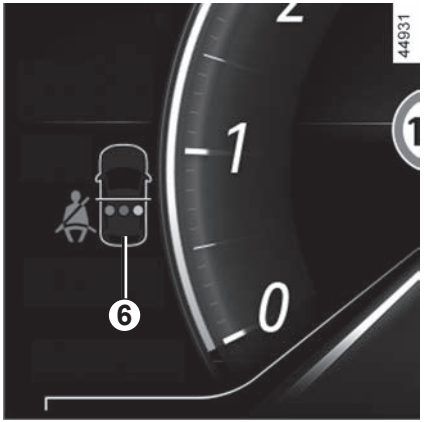


Lettura della spia ***6***:

– spia verde, cinture di sicurezza allacciate;

– spia rossa: cintura di sicurezza non allacciata.

Se una cintura di sicurezza posteriore non è allacciata con veicolo in marcia ad una velocità di circa 20 km/h, la spia lampeggia e viene emesso un segnale acustico della durata di circa 30 secondi.

Verificate sempre che le cinture dei passeggeri sui sedili posteriori siano allacciate correttamente e che il numero delle cinture di sicurezza indicate corrisponda al numero dei sedili posteriori occupati.

## Regolazione in altezza delle cinture anteriori

Utilizzate il pulsante ***7*** per regolare l'altezza della cintura in modo che la cintura a bandoliera passi come indicato in precedenza. Premete il pulsante ***7*** e alzate o abbassate la cintura. Dopo avere effettuato la regolazione, assicuratevi del corretto bloccaggio.

**Le informazioni che seguono riguardano le cinture anteriori e posteriori del veicolo.**

**Le informazioni che seguono riguardano le cinture anteriori e posteriori del veicolo.**

– Non apportare alcuna modifica agli elementi del sistema di ritenuta montati originariamente: cinture, sedili e relativi attacchi. In casi particolari (ad es.: montaggio di un seggiolino per bambini) rivolgetevi alla Rete del marchio.

– Non utilizzate nulla che possa creare gioco nelle cinghie (ad es.: mollette per panni, fermagli...), in quanto una cintura di sicurezza non tesa può causare lesioni in caso di incidente.
– Non fate mai passare la cintura a bandoliera sotto il braccio o dietro la schiena.
– Non utilizzate la stessa cintura per più di una persona, e non allacciate mai con la vostra cintura un neonato o un bambino che tenete in braccio.
– La cintura non deve essere attorcigliata.
– Dopo un incidente, fate verificare e, se necessario, sostituire le cinture. Inoltre, fate sostituire le cinture se dovessero presentare qualsiasi segno di usura o deterioramento.
– Verificate che la fibbia della cintura sia inserita nell'apposito fissaggio.
– Fate attenzione a non inserire oggetti nella zona del dispositivo di bloccaggio della cintura che potrebbero comprometterne il corretto funzionamento.
– Durante il rimontaggio dei sedili posteriori, accertarsi che le cinture di sicurezza e le fibbie siano posizionate correttamente affinché possano essere utilizzate normalmente.
– Assicuratevi di aver ben posizionato il dispositivo di bloccaggio (non deve essere coperto, schiacciato, appiattito... da persone o oggetti).

## Posti posteriori laterali

Srotolate lentamente la cintura ***1***.

Inserite la fibbia scorrevole ***2*** nel modulo rosso ***3*** corrispondente.

**Funzionalità dei sedili posteriori**

➥ 3.40

Prima di ribaltare qualsiasi sedile posteriore laterale:

– sulle versioni a «4 porte», **allacciare la cintura** del sedile interessato nell'apposito dispositivo di bloccaggio di sicurezza;

– sulle versioni «station wagon», **non allacciare la cintura** del sedile interessato.

Ciò consente di evitare che la cintura di sicurezza resti intrappolata quando il sedile viene rimesso in posizione per l'uso.

In ogni caso, verificate che le cinture di sicurezza funzionino correttamente.

## Nel posto posteriore centrale

Svolgete lentamente la cinghia ***4***.

Inserite la fibbia scorrevole ***5*** nel modulo di bloccaggio rosso corrispondente ***6***.

Verificare la corretta posizione e il corretto funzionamento delle cinture di sicurezza posteriori dopo ogni intervento sui sedili posteriori.

# DISPOSITIVI DI SICUREZZA COMPLEMENTARI ALLA CINTURA ANTERIORE (1/6)

A seconda della versione del veicolo, possono essere costituiti da:

- **pretensionatori dell'avvolgitore della cintura di sicurezza;**
- **pretensionatori della cintura ventrale;**
- **limitatori di sforzo del torace;**
- **airbags conducente e passeggero anteriore.**

Questi sistemi sono studiati per funzionare separatamente o contemporaneamente nel caso di uno scontro frontale.

A seconda della violenza dell'urto il sistema aziona:

- il blocco della cintura di sicurezza;
- il pretensionatore dell'avvolgitore della cintura di sicurezza (che si attiva per tendere la cintura);
- il pretensionatore della cintura ventrale per bloccare l'occupante sul relativo sedile;
- parte anteriore airbag.

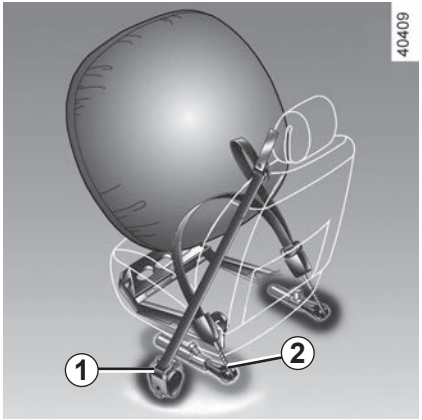


## Pretensionatori

I pretensionatori servono a far aderire la cintura al corpo dell'occupante del sedile, aumentando l'efficacia della cintura stessa.

Con contatto inserito, quando si verifica uno scontro frontale, in funzione della violenza della collisione, il sistema può azionare:

- il pretensionatore dell'avvolgitore della cintura di sicurezza ***1*** che tira indietro immediatamente la cintura;
- il pretensionatore della cintura ventrale ***2*** dei sedili anteriori.

- Dopo ogni incidente, fate controllare tutti i dispositivi di sicurezza.
- Qualsiasi intervento sul sistema (pretensionatori, airbags, moduli elettronici, cablaggi) e i componenti del sistema o il riutilizzo su un altro veicolo, anche identico, è rigorosamente vietato.
- Per evitare azionamenti accidentali che possono provocare danni, soltanto il personale qualificato della Rete del marchio è abilitato ad intervenire su airbags.
- Il controllo delle caratteristiche elettriche dell'attuatore deve essere effettuato esclusivamente da personale con una preparazione specifica, che utilizzi attrezzi adatti.
- Al momento della rottamazione del veicolo, rivolgetevi alla Rete del marchio per l'eliminazione del pretensionatore e dei airbags generatori di gas.

## Limitatore di sforzo

A partire da un certo grado di violenza dell'urto, questo meccanismo scatta per limitare ad un livello sopportabile l'azione della cintura sul corpo.

## Airbags conducente e passeggero anteriore

Sono installati in corrispondenza dei posti anteriori del conducente e del passeggero.

La stampigliatura «airbag» sul volante e sul cruscotto (zona del airbag ***A***) e, a seconda della versione del veicolo, un'etichetta incollata nella parte inferiore del parabrezza indicano la presenza di questo equipaggiamento.

Ogni sistema airbag è costituito da:

– un airbag ed il relativo generatore di gas installati nel volante per il conducente e nel cruscotto per il passeggero anteriore;

– un modulo elettronico del dispositivo di controllo del sistema che comanda il dispositivo elettrico d'innesco del generatore di gas;

– dei sensori remoti;

– una spia di controllo unica sul quadro della strumentazione.

Il sistema airbag utilizza un principio pirotecnico. Questo spiega il fatto che alla sua apertura, produce calore, libera fumo (il che non sta ad indicare un principio di incendio) e genera un rumore di detonazione. L'azionamento dell'airbag, che deve essere immediato, può provocare lesioni cutanee o può avere altri inconvenienti.

**Funzionamento**

Il sistema è operativo solo dopo aver inserito il contatto.

In caso di urto violento di tipo frontale, gli airbags si gonfiano rapidamente, permettendo in tal modo di assorbire la violenza dell'urto della testa e del torace del conducente contro il volante e del passeggero contro il cruscotto. Successivamente gli airbag si sgonfiano immediatamente in modo da non impedire in alcun modo l'uscita dei passeggeri dal veicolo.

## Anomalie di funzionamento

Questa spia si accende all'avviamento del motore e poi si spegne dopo circa tre secondi.

Se la spia non si accende quando viene inserito il contatto o se resta accesa, viene indicato un guasto del sistema.

Consultate al più presto la Rete del marchio.

Qualsiasi ritardo nel farlo può compromettere l'efficacia della protezione.

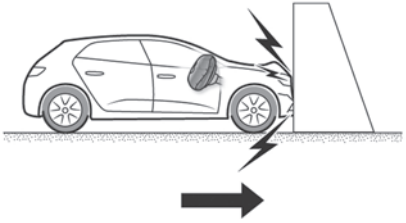


**Le seguenti condizioni attivano i pretensionatori o airbags.**

**In caso di urto frontale** contro una superficie rigida (non deformabile) ad una velocità d'impatto uguale o superiore a **25 km/h**.

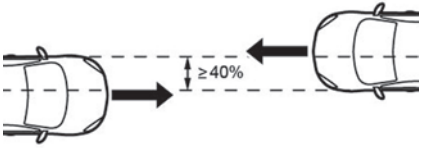


**In caso di scontro frontale** con un altro veicolo di categoria equivalente o superiore, con area d'impatto uguale o superiore al 40%, in cui la velocità dei due veicoli sia uguale a superiore a **40 km/h**.

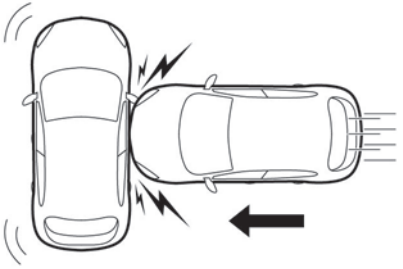


**In caso di urto laterale** con un altro veicolo di categoria equivalente o superiore, ad una velocità d'impatto uguale o superiore a **50 km/h**.

**Negli esempi seguenti, i pretensionatori o gli airbags potrebbero intervenire:**

– urto sotto il veicolo, un marciapiede ad esempio;

– buche nel manto stradale;

– caduta o brusca frenata;

– pietre;

– ...

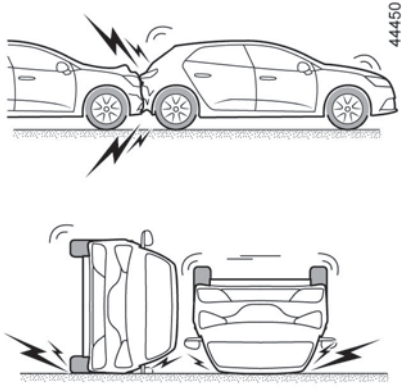


Negli esempi seguenti, i pretensionatori o gli**airbags potrebbero non essere attivati:**

– urto posteriore, comunque violento;

– ribaltamento del veicolo;

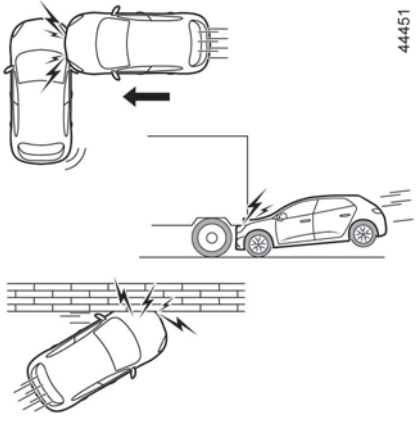


– urto laterale che interessa la parte anteriore o posteriore del veicolo;

– urto frontale, sotto la sponda di un camion;

– urto frontale contro un ostacolo appuntito;

– ...

# DISPOSITIVI DI SICUREZZA COMPLEMENTARI ALLA CINTURA ANTERIORE (6/6)

**Tutte le avvertenze che seguono sono volte a non ostacolare il gonfiaggio dell'airbag e ad evitare il verificarsi di gravi lesioni dirette dovute alla proiezione di oggetti al momento della sua apertura.**

**Avvertenze riguardanti l'airbag conducente airbag**

– Non modificate né il volante né il relativo cuscino.

– Il cuscino del volante non deve essere ricoperto in nessun modo.

– Non fissate alcun oggetto (spillette, logo, orologio, supporto del telefono…) sul cuscino.

– È vietato smontare il volante (tranne se viene fatto dal personale qualificato della Rete del marchio).

– Non avvicinare eccessivamente il sedile al volante durante la guida: assumere una posizione corretta in modo che le braccia siano leggermente piegate (vedere «Regolazione della posizione di guida»). ➥ 1.24). Tale posizione garantirà uno spazio sufficiente all'apertura dell'airbag, per un'azione protettiva ottimale.

**Avvertimenti relativi all'airbag passeggero**

– Non incollare né fissare alcun oggetto (spillette, logo, orologio, supporto del telefono, ecc.) sul cruscotto o nella zona dell'**airbag**.

– Non frapponete oggetti (animali, ombrello, bastone, scatole...) tra il cruscotto e il passeggero.

– Non appoggiate i piedi sul cruscotto o sul sedile, in quanto queste posizioni possono provocare gravi lesioni. In generale, tenete lontana dal cruscotto ogni parte del corpo (ginocchia, mani, testa...).

– Quando non utilizzate più il seggiolino per bambini sul sedile passeggero anteriore, riattivate i dispositivi complementari alla cintura del passeggero anteriore per assicurare la protezione del passeggero anteriore in caso di incidente.

**È VIETATO MONTARE UN SEGGIOLINO PER BAMBINI IN SENSO CONTRARIO ALLA MARCIA SUL SEDILE PASSEGGERO ANTERIORE FINCHÉ I DISPOSITIVI DI SICUREZZA COMPLEMENTARI DELLA CINTURA DEL PASSEGGERO ANTERIORE NON SONO STATI DISATTIVATI** ➥ 1.51**.**

## Limitatore di sforzo

A partire da un certo grado di violenza dell'urto, questo meccanismo scatta per limitare ad un livello sopportabile l'azione della cintura sul corpo.

– Dopo ogni incidente, fate controllare l'insieme dei sistemi di sicurezza.

– Qualsiasi intervento sul sistema completo (airbags, moduli elettronici, cablaggi) e sui relativi componenti o il riutilizzo su un altro veicolo, anche identico, è rigorosamente vietato.

– Per evitare azionamenti accidentali che possono provocare danni, soltanto il personale qualificato della Rete del marchio è abilitato ad intervenire su airbags.

## Airbags laterali

Si tratta di un airbag che può essere collocato nei sedili anteriori e che si gonfia sul lato del sedile (lato portiera) al fine di proteggere gli occupanti in caso di urto laterale violento.

## Airbag a tendina

Si tratta di airbag inseriti ai lati nella parte superiore del veicolo, che si dispiegano lungo i vetri laterali delle porte anteriori e posteriori per proteggere i passeggeri in caso di urti laterali violenti.

A seconda del veicolo, una stampigliatura sul parabrezza vi ricorda la presenza dei dispositivi di sicurezza complementari (airbags, pretensionatori, ecc.) nell'abitacolo.

**Avvertenza relativa al airbag laterale**

– **Installazione delle foderine:** i sedili equipaggiati con airbag richiedono foderine specificamente realizzate per il vostro veicolo. Consultate la Rete del marchio per sapere se quel tipo di foderine è disponibile. L'uso di ogni altra foderina (o di foderine specifiche per un altro veicolo) può impedire il corretto funzionamento di questi airbags e mettere a repentaglio la vostra sicurezza.

– Nella parte anteriore, non collocare accessori, oggetti o anche animali tra lo schienale, la porta e i fissaggi interni. Non coprire lo schienale del sedile con oggetti come vestiti o accessori. Ciò potrebbe impedire il corretto funzionamento dell'airbag o provocare lesioni al momento dell'azionamento dell'airbag.

– Qualsiasi smontaggio o modifica del sedile e dei rivestimenti interni è proibito, tranne da parte del personale qualificato della Rete del marchio.

# DISPOSITIVI DI RITEGNO COMPLEMENTARI

**Tutte le avvertenze che seguono sono volte a non ostacolare il gonfiaggio dell'airbag e ad evitare il verificarsi di gravi lesioni dirette dovute alla proiezione di oggetti al momento della sua apertura.**

L'airbag è concepito per completare l'azione della cintura di sicurezza. Sia l'airbag e la cintura di sicurezza sono parti integranti dello stesso sistema di protezione. Occorre quindi tassativamente indossare sempre la cintura di sicurezza. Il mancato utilizzo della cintura di sicurezza espone gli occupanti al rischio di gravi lesioni in caso di incidente. Ciò può inoltre aggravare i rischi di possibili lesioni della pelle, per via dell'apertura dell'airbag stesso.

L'azionamento dei pretensionatori e degli airbags in caso di ribaltamento del veicolo o urto violento posteriore non è sistematico. Gli urti sotto il veicolo, quali urti contro i marciapiedi, fori nel manto stradale, pietre… possono provocare l'azionamento di questi sistemi.

– Operazioni e modifiche del sistema airbag completo (airbags, pretensionatori, unità centrale, cablaggi della cintura, ecc.), sono **rigorosamente vietati** (eccetto per il personale qualificato della rete).
– Per preservare il corretto funzionamento ed evitare l'azionamento accidentale del sistema con il rischio di lesioni conseguenti, soltanto il personale qualificato della Rete del marchio è abilitato ad intervenire sul airbag medesimo.
– Per motivi di sicurezza, far controllare il sistema airbag se il veicolo è stato coinvolto in un incidente, se è stato rubato o in caso di effrazione.
– Quando prestate o rivendete il veicolo, informate il nuovo acquirente di queste condizioni d'impiego consegnandogli il presente libretto d'istruzioni e di manutenzione.
– Al momento della rottamazione del veicolo, rivolgetevi ad un Rappresentante del marchio per l'eliminazione del generatore (dei generatori) di gas.

## Trasporto di bambini

Conformatevi alle leggi del paese in cui vi trovate.

Il bambino, come un qualsiasi adulto, deve essere seduto correttamente e allacciato indipendentemente dal tragitto. Voi siete responsabili dei bambini che trasportate.

Il bambino non è un adulto in miniatura. Egli è esposto a rischi di lesioni specifiche in quanto i suoi muscoli e le sue ossa sono in piena crescita. La sola cintura di sicurezza non è adatta al suo trasporto. Utilizzate il seggiolino per bambini appropriato e fatene un uso corretto.

Per impedire l'apertura delle porte, utilizzate la funzione «Sicurezza bambini». ➥ 1.12

Una collisione a 50 km/h equivale a una caduta di 10 metri. Non assicurare un bambino con le cinture equivale a lasciarlo giocare su un balcone al quarto piano senza ringhiera!
Non tenete mai un bambino in braccio. In caso di incidente, non lo tratterrete anche se avete la cintura allacciata.
Se il vostro veicolo è stato coinvolto in un incidente stradale, sostituite il seggiolino per bambini e fate verificare le cinture e gli ancoraggi ISOFIX.

**Responsabilità del conducente all'arresto o allo spegnimento del veicolo**

Non lasciate mai il vostro veicolo incustodito, lasciando all'interno la chiave e un bambino (o un animale), anche per un breve lasso di tempo.

Infatti, questi potrebbe mettere a rischio la propria incolumità o quella di altre persone avviando il motore, azionando degli equipaggiamenti come ad esempio gli alzavetri o addirittura bloccare le porte...

Inoltre con tempo caldo e/o soleggiato la temperatura interna dell'abitacolo aumenta molto rapidamente.

**RISCHIO DI MORTE O DI GRAVI LESIONI.**

## Utilizzo di un seggiolino per bambini

Il livello di protezione offerto dal seggiolino per bambini dipende dalla sua capacità a trattenere il bambino e dalla sua installazione. L'installazione non corretta compromette la protezione del bambino in caso di frenata brusca o di urto.

Prima di acquistare un seggiolino per bambini, verificate che sia conforme alla normativa del paese in cui vi trovate e che si monti sul vostro veicolo. Consultate un Rappresentante del marchio in modo da conoscere i seggiolini raccomandati per il vostro veicolo.

Prima di montare un seggiolino per bambini, leggete il libretto e rispettate le istruzioni. In caso di difficoltà durante l'installazione, contattate il fabbricante dell'equipaggiamento. Conservate il libretto con il seggiolino.

Mostrate l'esempio allacciando la vostra cintura ed insegnate al vostro bambino:
- ad allacciarsi correttamente;
- a salire e scendere dal lato opposto al traffico.

Non utilizzate seggiolini per bambini d'occasione o sprovvisti del libretto di istruzioni.

Abbiate cura che nessun oggetto, nel seggiolino o in prossimità, impedisca la sua installazione.

Non lasciate mai un bambino da solo nel veicolo.

Assicuratevi che il vostro bambino sia sempre allacciato e che la sua cintura sia regolata correttamente. Evitate vestiti troppo pesanti che creano gioco con le cinture.

Non permettete ai bambini di sporgere la testa o le braccia dal finestrino.

Verificate che il bambino conservi una postura corretta durante tutto il viaggio, specialmente quando dorme.

**Seggiolini per bambini rivolti in senso contrario alla marcia**

La testa del bambino è, in proporzione, più pesante di quella dell'adulto e il collo è molto fragile. Trasportate il bambino il più a lungo possibile in questa posizione (fino ad almeno 2 anni). Essa sostiene la testa e il collo.

Scegliete un seggiolino avvolgente per una migliore protezione laterale e sostituitelo quando la testa del bambino lo supera.

**Seggiolini per bambini rivolti verso il senso di marcia**

I bambini fino a 4 anni o con peso fino a 18 kg possono viaggiare su un seggiolino rivolto nel senso di marcia.

Il seggiolino deve essere scelto in base alla grandezza del bambino. Testa e addome sono le parti del corpo che devono essere maggiormente protette. Un seggiolino per bambini rivolto verso il senso di marcia e saldamente fissato al veicolo riduce i rischi di urto della testa. Spostate il bambino su un seggiolino rivolto verso il senso di marcia con cintura appena le dimensioni lo permettono.

Per una migliore protezione laterale, scegliete un seggiolino avvolgente.

**Rialzi**

A partire da 15 kg o 4 anni, il bambino può viaggiare su un rialzo che permette di adattare la cintura di sicurezza alla sua morfologia. La seduta del rialzo deve essere dotata di guide che posizionano la cintura sulle cosce del bambino e non sul ventre. Lo schienale regolabile in altezza e dotato di una guida della cintura è raccomandato per posizionare la cintura al centro della spalla. Essa non deve mai trovarsi sul collo o sul braccio.

Scegliete un seggiolino avvolgente per una migliore protezione laterale.

# SICUREZZA DEI BAMBINI: scelta del fissaggio del seggiolino per bambini (1/2)

Esistono due sistemi di fissaggio dei seggiolini per bambini: la cintura di sicurezza o il sistema ISOFIX.

**Fissaggio mediante cintura**

La cintura di sicurezza deve essere regolata per assicurarne la funzione in caso di frenata brusca o di urto.
Rispettate il percorso della cintura indicato dal fabbricante del seggiolino per bambini.
Verificate sempre che la cintura di sicurezza sia allacciata tirandola poi tendendola al massimo premendo il seggiolino per bambini.
Verificate che il seggiolino sia bloccato correttamente esercitando un movimento a sinistra/destra e avanti/indietro: il seggiolino deve rimanere saldamente fissato.
Verificate che il seggiolino per bambini non sia installato di traverso e che non appoggi contro un vetro.

Non utilizzate seggiolini per bambini che rischiano di sbloccare la cintura che lo trattiene: la base del seggiolino non deve appoggiare sulla staffa e/o sulla fibbia della cintura di sicurezza.

Prima di utilizzare un seggiolino per bambini ISOFIX che avete acquistato per un altro veicolo, assicuratevi cha la sua installazione sia autorizzata. Consultate la lista dei veicoli che possono montare il seggiolino del fabbricante dell'equipaggiamento.

La cintura di sicurezza non deve mai essere lenta o attorcigliata. Non fatela mai passare sotto il braccio o dietro la schiena.
Verificate che la cintura non sia danneggiata da spigoli vivi.
Se la cintura di sicurezza non funziona normalmente, essa non può proteggere il bambino. Rivolgetevi ad un Rappresentante del marchio. Non utilizzate questo posto finché non si ripara la cintura.

**Fissaggio con il sistema ISOFIX**

I seggiolini per bambini ISOFIX approvati sono omologati in conformità con le normative in vigore se si applica uno dei seguenti quattro casi:
- universale ISOFIX a 3 attacchi rivolto nel senso di marcia;
- semi-universale ISOFIX a 2 punti;
- Specifico;
- i-Size che dispongono:
  - di una cintura che si fissa al terzo anello del seggiolino interessato;
  - o un supporto che poggia sul pianale del veicolo, compatibile con il seggiolino i-Size approvato, la cui funzione è evitare che il seggiolino si sposti in caso di urto.

In questi ultimi tre casi, verificare che il seggiolino per bambini possa essere installato consultando l'elenco dei veicoli compatibili.

Non vanno apportate modifiche a nessuno degli elementi del sistema di sicurezza originale: cinture, ISOFIX, sedili e relativi fissaggi.

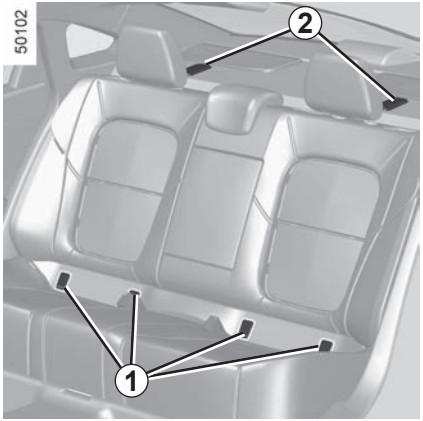


**Fissaggio tramite sistema ISOFIX (segue)**

I quattro ***1*** anelli si trovano tra lo schienale e la seduta del sedile e sono contrassegnati da un'etichetta .

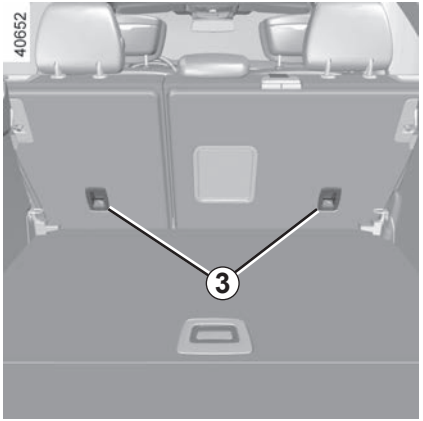


Un terzo anello è utilizzato per allacciare la cinghia superiore di alcuni seggiolini ISOFIX.

Il terzo anello è situato sotto i rivestimenti ***2*** o, a seconda del veicolo, sul retro del sedile posteriore ***3***. Gli anelli sono contrassegnati con il simbolo .

Se l'anello è collocato sul retro dei sedili ***3***, la cintura deve passare tra lo schienale e il copribagagli. Per far ciò, rimuovere il copribagagli ➥ 3.52.

In ogni caso, fissare il gancio della cintura sul terzo anello corrispondente e collocare il sedile del veicolo nella posizione desiderata.
Tendete la cinghia per far sì che lo schienale del seggiolino per bambini sia a contatto con lo schienale del sedile del veicolo.

Gli ancoraggi ISOFIX sono stati messi a punto esclusivamente per i seggiolini per bambini con sistema ISOFIX. Non fissate mai altri seggiolini per bambini, né cinture o altri oggetti a questi ancoraggi. Verificare che niente sia di ostacolo a livello dei punti di ancoraggio.
Se il veicolo è stato coinvolto in un incidente stradale, fate verificare gli ancoraggi ISOFIX e sostituite il seggiolino per bambini.

Verificate che lo schienale del seggiolino per bambini rivolto verso il senso di marcia sia a contatto con lo schienale del sedile del veicolo. In tal caso, il seggiolino per bambini non appoggia sempre sulla seduta del sedile del veicolo.

Fissate **tassativamente** la cinghia del seggiolino per bambini sull'anello corrispondente.

Non dovete utilizzare un altro punto di fissaggio.

# SICUREZZA DEI BAMBINI: montaggio del seggiolino per bambini, generalità (1/2)

Il montaggio di seggiolini per bambini non è autorizzato su alcuni sedili. Lo schema della pagina seguente indica la posizione del fissaggio del seggiolino per bambini.

Montate il seggiolino per bambini preferibilmente su un sedile posteriore.

Controllate che il seggiolino per bambini o i piedi del bambino non impediscano il corretto bloccaggio del sedile anteriore. ➥ 1.17.

Assicuratevi che l'installazione del seggiolino per bambini nel veicolo non rischi di sbloccarlo dall'alloggiamento.

Se dovete togliere l'appoggiatesta, assicuratevi che sia posizionato correttamente in modo che non diventi un proiettile in caso di frenata brusca o di urto.

Fissate sempre il seggiolino per bambini al veicolo anche se non utilizzato in modo che non diventi un proiettile in caso di frenata brusca o di urto.

I tipi di seggiolini per bambini menzionati possono non essere disponibili. Prima di utilizzare un altro seggiolino, verificate dal fabbricante la possibilità di montaggio.

**Nel posto anteriore**

Il trasporto di bambini nel posto passeggero anteriore è specifico per ciascun paese. Consultate la legislazione in vigore e seguite le indicazioni dello schema riportato nella pagina seguente.

Prima di installare un seggiolino per bambini su questo posto (se autorizzato):
- abbassate al massimo la cintura di sicurezza;
- arretrate al massimo il sedile;
- inclinate leggermente lo schienale rispetto alla verticale (25° circa);
- per i veicoli che ne sono dotati, risollevate al massimo la seduta del sedile.

Sollevare sempre il poggiatesta in modo che non interferisca con il seggiolino per bambini ➥ 1.16.

Dopo aver installato il seggiolino per bambini, quando è possibile, spostare il sedile del veicolo in avanti se necessario, in modo da lasciare spazio sufficiente ai posti posteriori per i passeggeri o per altri seggiolini per bambini. Nel caso di un seggiolino per bambini rivolto in senso contrario alla marcia non andare a contatto con il cruscotto o tutto in avanti.

Non modificate più le altre regolazioni dopo il montaggio del seggiolino per bambini.

**RISCHIO DI MORTE O DI GRAVI LESIONI:** prima di installare un seggiolino per bambini con schienale rivolto in senso contrario alla marcia su questo posto, verificare che l'airbag sia stato disattivato. ➥ 1.51.

**Nei posti posteriori**

La culla si installa in senso trasversale rispetto al veicolo ed occupa almeno due posti Posizionate la testa del bambino dal lato opposto alla porta.

Fate avanzare al massimo il sedile anteriore del veicolo per installare un seggiolino per bambini rivolto in senso contrario a quello di marcia, quindi fatelo arretrare al massimo, evitando il contatto con il seggiolino per bambini.

Per la sicurezza del bambino in posizione senso di marcia:
– Spostare il seggiolino indietro fino a fine corsa;
– Avanzare il sedile davanti al bambino e raddrizzare lo schienale in modo da evitare il contatto tra il sedile e le gambe del bambino.

Rimuovere sempre il poggiatesta del sedile posteriore sul quale è posizionato il seggiolino. ➥ 3.39. Se necessario, spostate il sedile posteriore il più indietro possibile. Queste operazioni devono essere effettuate prima di posizionare il seggiolino per bambini.
Verificare che il seggiolino per bambini sia appoggiato allo schienale del sedile posteriore.

Non installare mai un seggiolino per bambini con piede di supporto sul sedile posteriore centrale.

**RISCHIO DI MORTE O DI GRAVI LESIONI**.

Durante l'installazione di un seggiolino per bambini (rialzo Gruppo 2 o 3), verificate il corretto funzionamento (avvolgimento) della cintura: ➥ 1.24. Se necessario adattate la posizione del sedile del veicolo.

Controllate che il seggiolino per bambini o i piedi del bambino non ostacolino il corretto bloccaggio del sedile anteriore. ➥ 1.17 oppure ➥ 3.40.

Montate il seggiolino per bambini preferibilmente su un sedile posteriore. Per montare un seggiolino ISOFIX su questo sedile, sganciate la cintura di sicurezza centrale con la mano prima di agganciare gli attacchi.

# SEGGIOLINO PER BAMBINI: fissaggio mediante la cintura di sicurezza (1/3)

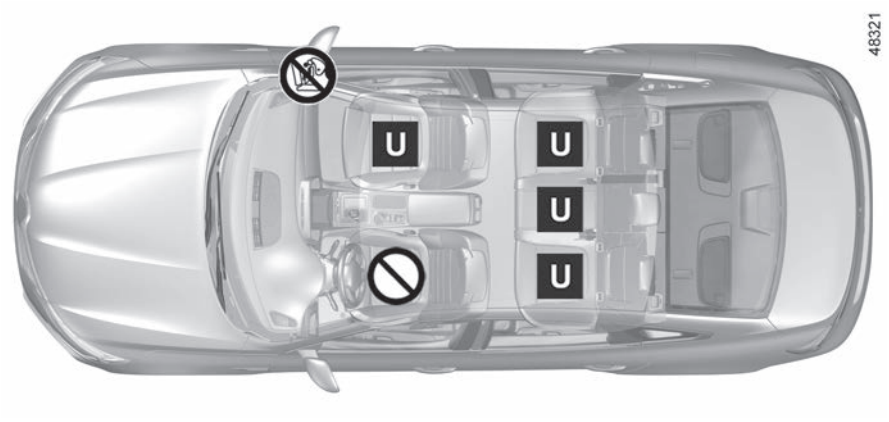


Verificate lo stato dell'airbag prima di sistemare un passeggero o installare un seggiolino per bambini.

Posto in cui è vietato il montaggio di un seggiolino per bambini.

**Seggiolino per bambini fissato con l'ausilio della cintura**

U Posto che consente il fissaggio tramite la cintura di un seggiolino omologato «Universale».

**RISCHIO DI MORTE O DI GRAVI LESIONI:** prima di installare un seggiolino per bambini con schienale rivolto verso il senso di marcia sul posto del passeggero anteriore, verificare che l'airbag del passeggero anteriore sia effettivamente disattivato. ➥ 1.51.

L'utilizzo di un sistema di sicurezza per bambini non appropriato a questo veicolo non proteggerà correttamente il bambino. Rischierebbe di riportare ferite gravi o mortali.

# SEGGIOLINO PER BAMBINI: fissaggio mediante la cintura di sicurezza (2/3)

**La tabella seguente riporta le stesse informazioni del grafico delle pagine precedenti in modo da rispettare le normative in vigore.**

| Versione cinque posti | | | | | |
|---|---|---|---|---|---|
| **Tipo di seggiolino per bambini** | **Peso del bambino** | **Posto anteriore passeggero** | | **Posti posteriori laterali** | **Nel posto posteriore centrale** |
| | | **Senza airbag o con airbag disattivato** | **Con airbag attivato** | | |
| **Culla trasversale**<br>Gruppo 0 | < di 10 kg | X | X | U (2) | X |
| **Seggiolino a guscio con schienale rivolto verso il senso di marcia**<br>Gruppi 0 o 0 + | < 10 kg e < 13 kg | U (1) (5) | X | U (3) | U (3) (6) |
| **Seggiolino rivolto in senso contrario alla marcia**<br>Gruppi 0 + e 1 | < a 13 kg e da 9 a 18 kg | U (1) (5) | X | U (3) | U (3) (6) |
| **Seggiolino rivolto in senso di marcia**<br>Gruppo 1 | da 9 a 18 kg | U (1) (5) | X | U (3) (4) | U (3) (4) (6) |
| **Rialzo**<br>Gruppi 2 e 3 | da 15 a 25 kg e da 22 a 36 kg | X | U (5) | U (3) (4) | X |

**(1) RISCHIO DI MORTE O DI GRAVI LESIONI:** prima di installare un seggiolino per bambini con schienale rivolto verso il senso di marcia sul posto del passeggero anteriore, verificare che l'airbag del passeggero anteriore sia effettivamente disattivato. ➥ 1.51.

# SEGGIOLINO PER BAMBINI: fissaggio mediante la cintura di sicurezza (3/3)

**X** = Posto non autorizzato al montaggio di un seggiolino per bambini di questo tipo.

**U** = Posto che consente il fissaggio mediante cintura di un seggiolino omologato come «Universale»; verificate la possibilità di montaggio.

**(2)** La culla si installa in senso trasversale rispetto al veicolo ed occupa almeno due posti. La testa del bambino deve stare dal lato opposto a quello della porta del veicolo.

**(3)** Se necessario, spostate il sedile del veicolo il più indietro possibile. Fate avanzare al massimo il sedile anteriore del veicolo per installare un seggiolino per bambini rivolto in senso contrario a quello di marcia, quindi fatelo arretrare al massimo, evitando il contatto con il seggiolino per bambini.

**(4)** In ogni caso rimuovete l'appoggiatesta del sedile posteriore sul quale è posizionato il seggiolino. Queste operazioni devono essere effettuate prima di posizionare il seggiolino per bambini. ➥ 3.39. Avanzate il sedile che è davanti al bambino, raddrizzate lo schienale per evitare il contatto tra il sedile e le gambe del bambino.

**(5)** Sollevare completamente il sedile e spostarlo nella posizione più indietreggiata possibile, inclinando leggermente lo schienale (25° circa).

**(6) RISCHIO DI MORTE O DI GRAVI LESIONI**: non installare mai un seggiolino per bambini con un supporto da pavimento.

# SEGGIOLINI PER BAMBINI: fissaggio mediante sistema ISOFIX (1/3)

**La tabella seguente riporta le stesse informazioni della grafica delle pagine seguenti in modo da rispettare le normative in vigore.**

| Versione cinque posti | | | | | | |
|---|---|---|---|---|---|---|
| **Tipo di seggiolino per bambini** | **Peso del bambino** | **Dimensioni del seggiolino [Fisso]** | **Posto anteriore passeggero** | | **Posti posteriori laterali** | **Posto posteriore centrale** |
| | | | **Senza airbag o con airbag disattivato** | **Con airbag attivato** | | |
| **Culla trasversale**<br>Gruppo 0 | < di 10 kg | F, G<br>[L1, L2] | X | X | IL (1) | X |
| **Seggiolino a guscio con schienale rivolto verso il senso di marcia**<br>Gruppi 0 o 0 + | < 10 kg e < 13 kg | E<br>[R1] | X | X | IL (2) | X |
| **Seggiolino rivolto in senso contrario alla marcia**<br>Gruppi 0 + e 1 | < a 13 kg e da 9 a 18 kg | C, D<br>[R3, R2] | X | X | IL (2) | X |
| **Seggiolino rivolto in senso di marcia**<br>Gruppo 1 | da 9 a 18 kg | A, B, B1<br>[F3, F2, F2X] | X | X | IUF - IL (2) (3) | X |
| **Rialzo**<br>Gruppi 2 e 3 | da 15 a 25 kg e da 22 a 36 kg | [B2] | X | X | IUF - IL (2) (3) | X |
| **Sedile i-Size** | | | X | X | i-U | X |

# SEGGIOLINI PER BAMBINI: fissaggio mediante sistema ISOFIX (2/3)

**X** = Posto non autorizzato al montaggio di un seggiolino per bambini di questo tipo.

**IUF/IL** = Sui veicoli che ne sono dotati esiste un sedile che consente il fissaggio di un seggiolino per bambini omologato “Universale/semi-universale o specifico di un veicolo” utilizzando il sistema ISOFIX; verificare la possibilità di un montaggio corretto.

**i-U** = Adatto per i dispositivi di sicurezza i-Sizenella categoria “universale” dei seggiolini rivolti nel senso di marcia e in quello inverso.

**(1)** La culla si installa in senso trasversale rispetto al veicolo ed occupa almeno due posti Collocate la testa del bambino verso l’interno del veicolo.

**(2)** Se necessario, spostate il sedile del veicolo il più indietro possibile. Per installare un seggiolino per bambini rivolto in senso contrario alla marcia, spostare in avanti al massimo il sedile anteriore, quindi far arretrare il sedile anteriore al massimo, senza farlo entrare a contatto con il seggiolino.

**(3)** In ogni caso rimuovete l'appoggiatesta del sedile posteriore sul quale è posizionato il seggiolino. Queste operazioni devono essere effettuate prima di posizionare il seggiolino per bambini. ➥ 3.39. Avanzate il sedile che è davanti al bambino, raddrizzate lo schienale per evitare il contatto tra il sedile e le gambe del bambino.

La dimensione di un seggiolino per bambini ISOFIX è indicata da una lettera:

– A, B e B1 [F3, F2, F2X]: per i seggiolini rivolti verso il senso di marcia del gruppo 1 (da 9 a 18 kg);

– [B2]: rialzi del gruppo 2 e 3 (da 15 a 25 kg e da 22 a 36 kg);

– C e D [R3, R2]: seggiolini rivolti in senso contrario alla marcia del gruppo 0+ (inferiore a 13 kg) o gruppo 1 (da 9 a 18 kg);

– E [R1]: seggiolini in senso contrario alla marcia del gruppo 0 (inferiore a 10 kg) o 0+ (inferiore a 13 kg);

– F e G [L1, L2]: culle del gruppo 0 (inferiore a 10 kg).

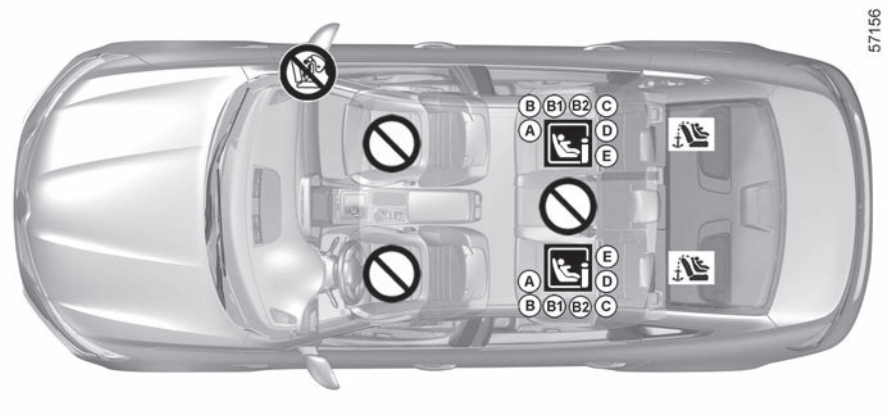


Posto che non consente il montaggio di un seggiolino per bambini di questo tipo.

**Seggiolino per bambini fissato con fissaggio ISOFIX**

Posto che consente il fissaggio di un seggiolino per bambini ISOFIX.

I posti posteriori sono dotati di un ancoraggio che consente il fissaggio di un seggiolino per bambini rivolto verso il senso di marcia ISOFIX universale. Gli ancoraggi sono situati sugli schienali dei sedili posteriori.

L'utilizzo di un sistema di sicurezza per bambini non appropriato a questo veicolo non proteggerà correttamente il bambino. Rischierebbe di riportare ferite gravi o mortali.

Montate il seggiolino per bambini preferibilmente su un sedile posteriore.

Per montare un seggiolino ISOFIX su questo sedile, sganciate la cintura di sicurezza centrale con la mano prima di agganciare gli attacchi.

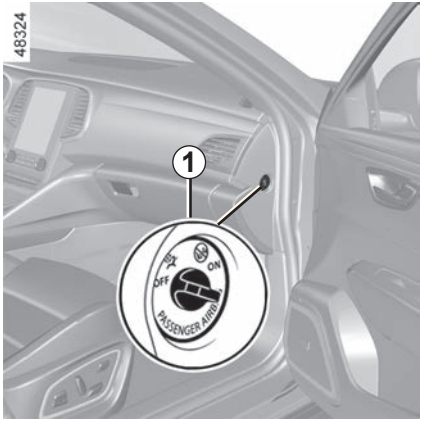


## Disattivazione degli airbag passeggero anteriore

Prima di installare un seggiolino per bambini sul posto del passeggero anteriore:

– verificate che il seggiolino per bambini possa essere installato su questo posto;

– è tassativo **per disattivare** il airbagdi un seggiolino per bambini rivolto in senso contrario.

**Per disattivare gli airbag: a veicolo fermo e motore spento**premere e ruotare il fermo ***1*** in posizione **OFF**.

Con il contatto inserito, verificare **tassativamente** che la spia sia accesa sul display ***2***.

**Questa spia rimane accesa in modo permanente per confermarvi la possibilità di montare un seggiolino per bambini.**

L'attivazione o la disattivazione dell'airbag anteriore del passeggero deve avvenire con il **veicolo fermo e spento**.

In caso di manipolazione del veicolo durante la guida, le spie e si accendono.

Per ritornare nella condizione dell'airbag conforme alla posizione del fermo, disinserite il contatto e poi reinseritelo nuovamente.

**PERICOLO**

A causa dell'incompatibilità tra il dispiegamento dell'airbag passeggero anteriore e il posizionamento di un seggiolino per bambini con schienale rivolto verso il senso di marcia, **NON INSTALLARE MAI** un sistema di ritegno per bambini rivolto in senso contrario alla marcia su un sedile dotato di **frontale ATTIVATOAIRBAG**. In caso contrario, può sussistere il rischio di **MORTE** per il **BAMBINO** o di **LESIONI GRAVI**.

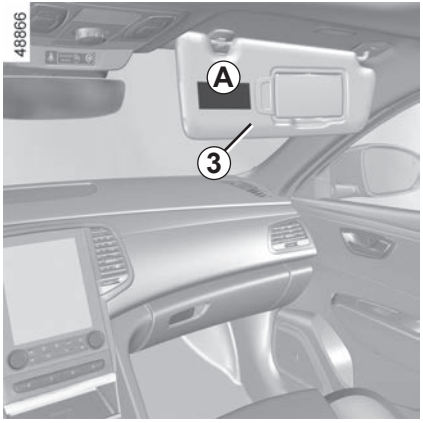

Le stampigliature sul cruscotto e le etichette ***A*** su ogni lato dell'aletta parasole del passeggero ***3*** (come l'etichetta riportata sopra), vi ricordano queste istruzioni.

**PERICOLO**

A causa dell'incompatibilità tra il dispiegamento dell'airbag passeggero anteriore e il posizionamento di un seggiolino per bambini con schienale rivolto verso il senso di marcia, **NON INSTALLARE MAI** un sistema di ritegno per bambini rivolto in senso contrario alla marcia su un sedile dotato di **AIRBAG** FRONTALE ATTIVO. In caso contrario, può sussistere il rischio di **MORTE** per il **BAMBINO** o di **LESIONI GRAVI**.

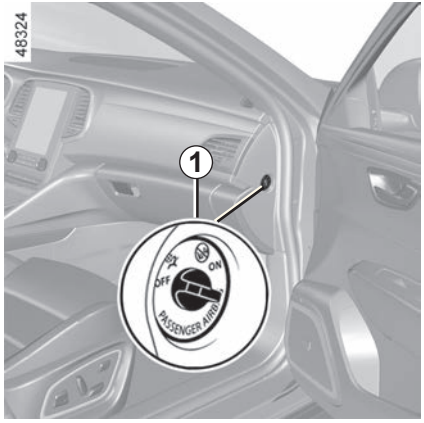


## Attivazione dell'airbag passeggero anteriore

Quando non utilizzate più il seggiolino per bambini sul sedile passeggero anteriore, riattivate gli airbag per assicurare la protezione del passeggero anteriore in caso di incidente.

**Per riattivare l'airbag: con veicolo il fermo e il contatto disinserito,** spingete e ruotate il fermo ***1*** fino alla posizione **ON**.

Con contatto inserito, verificate **tassativamente** che la spia sia spenta e che la spia si accenda sul display ***2*** per 1 minuto circa dopo ogni avviamento.

L'airbag passeggero anteriore è attivato.

## Anomalie di funzionamento

In caso di anomalia del sistema di attivazione/disattivazione degli airbag passeggero anteriore, è vietato montare, sul sedile anteriore, un seggiolino per bambini in senso contrario alla marcia.

Si sconsiglia anche di viaggiare con passeggeri seduti su questo sedile.

In tal caso, rivolgetevi al più presto alla Rete del marchio.

L'attivazione o la disattivazione dell'airbag anteriore del passeggero deve avvenire con il **veicolo fermo e spento**.

In caso di manipolazione del veicolo durante la guida, le spie e si accendono.

Per ritornare nella condizione dell'airbag conforme alla posizione del fermo, disinserite il contatto e poi reinseritelo nuovamente.

# POSTO DI GUIDA (1/2)

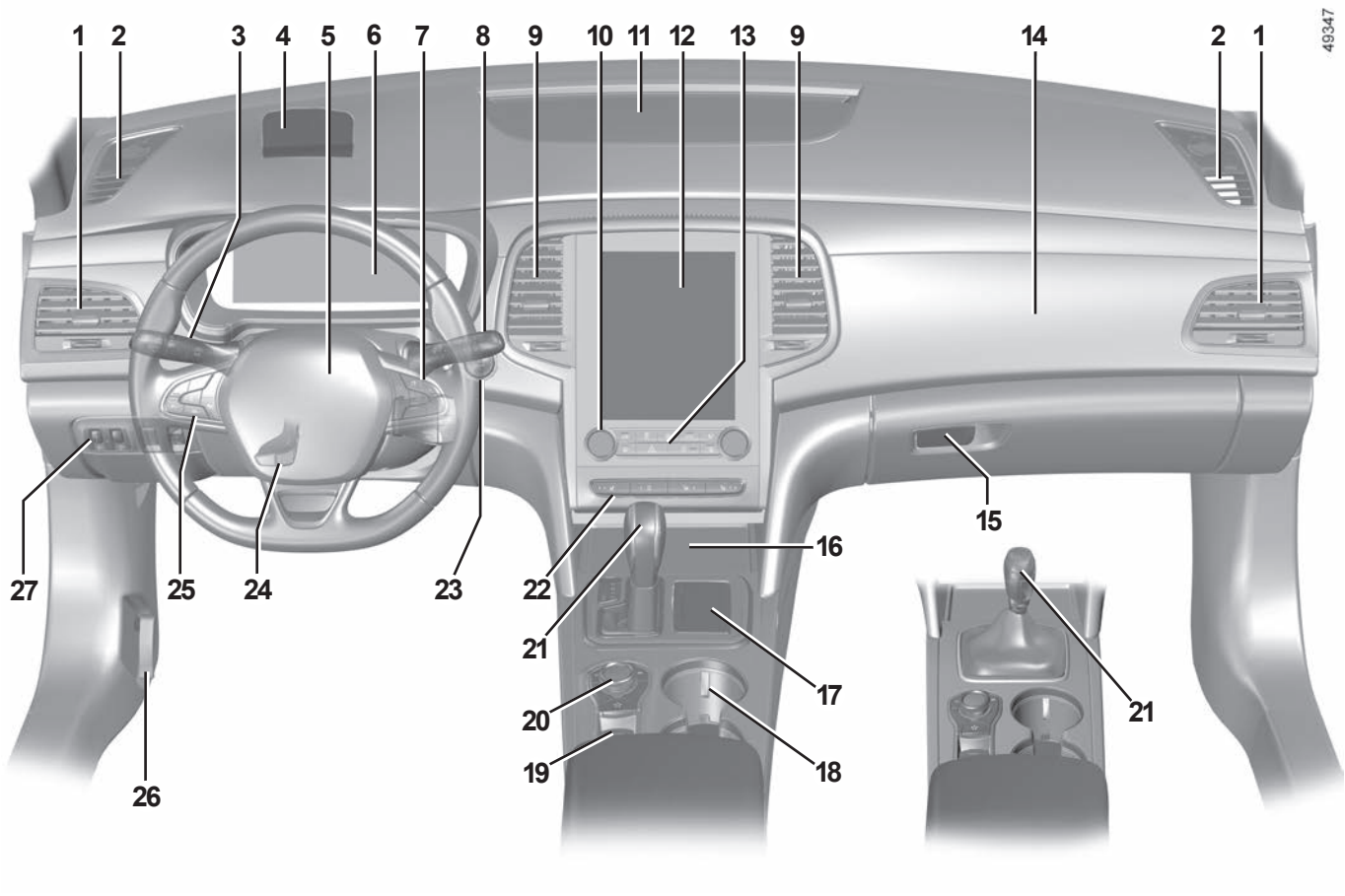

# POSTO DI GUIDA (2/2)

**La presenza degli equipaggiamenti descritti di seguito DIPENDE DALLA VERSIONE DEL VEICOLO E DAL PAESE DI COMMERCIALIZZAZIONE.**

***1*** Aeratore laterale.

***2*** Presa d'aria di disappannamento.

***3*** Levetta per:
- luci indicatori di direzione;
- illuminazione esterna;
- luci fendinebbia.

***4*** display head-up.

***5*** Sede Airbag conducente, avvisatore acustico.

***6*** Quadro della strumentazione.

***7*** Comandi:
- di sequenza informazioni del computer di bordo e del menu di personalizzazione delle impostazioni del veicolo;
- a distanza dell'autoradio, sistema di navigazione.

***8*** Levetta del tergivetro/lavavetro del parabrezza e del lunotto posteriore.

***9*** Aeratori centrali.

***10*** Comandi del riscaldamento o della climatizzazione.

***11*** Bocchetta di disappannamento del parabrezza.

***12*** Schermata multimediale.

***13*** Contattori di:
- luci di segnalazione pericolo;
- chiusura elettrica delle porte

***14*** Sede Airbag passeggero.

***15*** Vano portaoggetti.

***16*** Area di ricarica/zona portaoggetti per il telefono.

***17*** Presa accessori e multimediale.

***18*** Portalattine.

***19*** Comandi:
- attivazione/disattivazione del freno di stazionamento assistito;
- attivazione/disattivazione della funzione AUTOHOLD.

***20*** MULTI-SENSE e il comando centrale multimediale.

***21*** Leva del cambio.

***22*** Comandi:
- sedili anteriori termici;
- sedili anteriori ventilati;
- attivazione/disattivazione del sistema di parcheggio assistito;
- attivazione/disattivazione della spia del sistema di mantenimento della corsia e di uscita dalla carreggiata;
- attivazione/disattivazione della funzione Stop and Start.

***23*** Pulsante di avviamento/spegnimento del motore.

***24*** Comando di regolazione in altezza e profondità del volante.

***25*** Comandi del regolatore/limitatore di velocità e del regolatore di velocità adattivo.

***26*** Comando di apertura del cofano motore.

***27*** Comandi:
- regolazione elettrica dell'altezza delle luci anteriori;
- reostato di illuminazione degli apparecchi di controllo;
- ESC e il sistema di controllo della trazione;
- volante riscaldato.

# SPIE LUMINOSE (1/5)

**La visualizzazione delle informazioni seguente DIPENDE DALL'EQUIPAGGIAMENTO DEL VEICOLO E DAL PAESE DI COMMERCIALIZZAZIONE.**

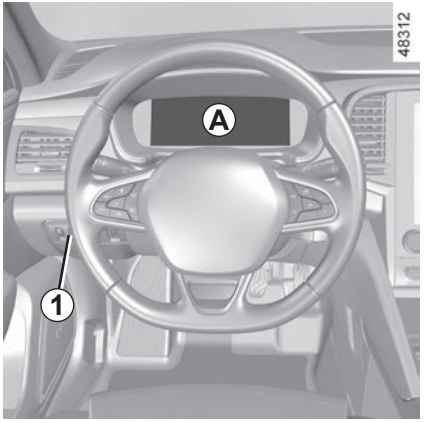


**Il quadro della strumentazione *A*** si illumina all'inserimento del contatto. Ruotare il comando ***1*** verso il basso o verso l'alto per regolare la luminosità.

La spia indica la necessità di una sosta al più presto presso la rete del marchio **guidando con prudenza**. Il mancato rispetto di questa norma rischia di provocare un danno del veicolo.

**Spia delle luci di posizione**

**Spia delle luci abbaglianti**

**Spia delle luci anabbaglianti**

**Spia delle luci fendinebbia posteriori**

**Spia delle luci abbaglianti automatiche** ➥ 1.85

**Spia delle luci indicatrici di direzione lato sinistro**

**Spia delle luci indicatrici di direzione a destra**

La spia STOP vi impone, per la vostra sicurezza, di fermarvi tassativamente e subito, compatibilmente con le condizioni del traffico. Spegnete il motore e non riavviatelo. Rivolgetevi alla Rete del marchio.

**Luce di direzioneairbag**

Si accende all'inserimento del contatto o all'avviamento del motore, quindi si spegne dopo alcuni secondi.

Se la spia non si accende quando viene inserito il contatto o se si accende a motore acceso, indica un'anomalia del sistema.

Consultate al più presto la Rete del marchio.

**Spia porta aperta**

L'assenza di ritorni visivi o sonori indica un'anomalia del quadro della strumentazione. L'accensione di questa spia impone un arresto immediato compatibilmente con le condizioni del traffico. Verificate che il veicolo sia correttamente immobilizzato e rivolgetevi alla Rete del marchio.

**La visualizzazione delle informazioni seguente DIPENDE DALL'EQUIPAGGIAMENTO DEL VEICOLO E DAL PAESE DI COMMERCIALIZZAZIONE.**

### Spia di arresto immediato

Si accende all'inserimento del contatto o all'avviamento del motore, quindi si spegne appena il motore inizia a girare. Si accende assieme ad altre spie e/o messaggi, contemporaneamente all'emissione di un segnale acustico.
Vi impone, per la vostra sicurezza, di fermarvi tassativamente e subito compatibilmente con le condizioni del traffico. Spegnete il motore e non riavviatelo.

Rivolgetevi alla Rete del marchio.

### Spia di allarme

Si accende all'inserimento del contatto o all'avviamento del motore, quindi si spegne appena il motore inizia a girare. Può accendersi insieme ad altre spie e/o a messaggi sul quadro della strumentazione.

È necessario recarsi al più presto presso la Rete del marchio **guidando con prudenza**. Il mancato rispetto di questa norma rischia di provocare un danno del veicolo.

### Spia di carica della batteria

Si accende all'inserimento del contatto o all'avviamento del motore, quindi si spegne dopo alcuni secondi.

Se si accende durante la guida insieme alla spia STOP e ad un segnale acustico, indica che il circuito elettrico è troppo carico o scarico.

Fermatevi e rivolgetevi alla Rete del marchio.

### Spia della pressione dell'olio

Si accende all'inserimento del contatto o all'avviamento del motore, quindi si spegne dopo alcuni secondi.

Se si accende durante la guida, insieme alla spia STOP e a un segnale acustico, fermatevi immediatamente e disinserite il contatto.

Controllate il livello dell'olio. Se il livello è normale, l'accensione della spia di allarme dipende da qualcos'altro.

Rivolgetevi alla Rete del marchio.

### Spia servosterzo variabile

Si accende all'inserimento del contatto o all'avviamento del motore, quindi si spegne dopo alcuni secondi. Durante la guida, se questa spia si accende insieme alla spia STOP, indica un'anomalia del sistema.

Rivolgetevi alla Rete del marchio.

### Spia di allarme

Se appare in rosso durante la guida ed è accompagnato dalla spia STOP, è necessario, per motivi di sicurezza, fermarsi non appena le condizioni del traffico lo consentono. Spegnete il motore e non riavviatelo. Rivolgetevi alla Rete del marchio.
Se appare in giallo durante la guida ed è accompagnato dalla spia , visitare il più presto possibile un rivenditore autorizzato. **Nel frattempo, guidare con attenzione**. Il mancato rispetto di questa norma rischia di provocare un danno del veicolo.

**La visualizzazione delle informazioni seguente DIPENDE DALL'EQUIPAGGIAMENTO DEL VEICOLO E DAL PAESE DI COMMERCIALIZZAZIONE.**

**Spia di serraggio del freno di stazionamento assistito** ➥ 2.15

Spia del sistema **«AUTOHOLD»** ➥ 2.19

**Spia di controllo dinamico della stabilità (**ESC**) e sistema di controllo della trazione**
Si accende all'inserimento del contatto o all'avviamento del motore, quindi si spegne dopo alcuni secondi.
La spia si può accendere per diversi motivi: ➥ 2.33.

**Spia di anomalia sul circuito dei freni**
Si accende all'inserimento del contatto o all'avviamento del motore, quindi si spegne dopo alcuni secondi.
Se si accende quando si frena insieme alla spia STOP e ad un segnale acustico, significa che il livello di liquido dei freni è basso oppure l'impianto freni è guasto.
Fermatevi e rivolgetevi ad un Rappresentante del marchio.

**Spia antibloccaggio delle ruote**

Si accende all'inserimento del contatto o all'avviamento del motore, quindi si spegne dopo alcuni secondi.
Se si accende durante la guida, segnala un'anomalia del sistema ABS.

L'impianto freni è assicurato normalmente come su un veicolo senza ABS. Consultate al più presto la Rete del marchio.

**Sistema di controllo della pressione degli pneumatici** ➥ 2.28

**Spia del filtro antiparticolato** ➥ 2.10 oppure ➥ 2.12

**Spia per guasti e livelli di reagenti nel sistema di riduzione dei gas di scarico** ➥ 1.104

**Spia per il non funzionamento dell'Electronic Stability Program (ESC) e del sistema di controllo della trazione**

**Spia di preriscaldamento (versione diesel)**

Con contatto inserito, deve accendersi. Indica che le candele di preriscaldamento sono in funzionamento.
Si spegne quando il preriscaldamento è stato raggiunto. Il motore può essere avviato.

**Spia di controllo del sistema antinquinamento**

Per i veicoli che ne sono dotati, questa spia si accende all'avviamento del motore e, a seconda del veicolo, quando il contatto è disinserito mentre il motore è in fase di stand-by ➥ 2.6 poi si spegne.

– Se resta accesa, rivolgetevi al più presto alla Rete del marchio;
– Se lampeggia, riducete il regime del motore fino a che non smette di lampeggiare. Contattare al più presto il rappresentante autorizzato del Marchio ➥ 2.26.

# SPIE LUMINOSE (4/5)

**La visualizzazione delle informazioni seguente DIPENDE DALL'EQUIPAGGIAMENTO DEL VEICOLO E DAL PAESE DI COMMERCIALIZZAZIONE.**

**Spia riserva carburante**

Si accende in arancione all'inserimento del contatto o all'avviamento del motore, quindi si spegne dopo alcuni secondi.
Se la spia diventa arancione durante la guida e viene emesso un segnale acustico, effettuare il rifornimento carburante al più presto. Restano circa 50 km di autonomia.

**Spia modalità ECO**

Si accende quando è attiva la modalità ECO ➥ 2.20.

**Spia ruota libera** ➥ 2.20

**Spia di allarme della temperatura del liquido di raffreddamento**

Si accende blu quando si inserisce il contatto o si avvia il motore.

Se diventa rossa, fermate la vettura e lasciate girare il motore al minimo uno o due minuti.

La temperatura deve diminuire e la spia deve tornare blu. Altrimenti spegnete il motore. Lasciatelo raffreddare prima di controllare il livello del liquido di raffreddamento.
Rivolgetevi alla Rete del marchio.

**Spia di piede sul pedale del freno**

Si accende quando è necessario premere il pedale del freno ➥ 2.118.

**Spia del sistema di mantenimento della corsia** ➥ 2.54.

**Spie del limitatore di velocità** ➥ 2.77

**Spie del regolatore di velocità** ➥ 2.81

**Spie del regolatore di velocità adattivo** ➥ 2.86

**Spia di messa in stand-by del motore** ➥ 2.6

**Spia di mancata disponibilità della messa in stand-by del motore** ➥ 2.6

**Spia di stazionamento assistito** ➥ 2.112

**Spia di eccesso di velocità** ➥ 1.61

**Spia del sistema di allarme di uscita dalla carreggiata**

**Spia di errore o non disponibilità della frenata attiva di emergenza (a seconda del veicolo)** ➥ 2.49

**Spia per indicare la presenza rilevata di mani sul volante**

# SPIE LUMINOSE (5/5)

**La visualizzazione delle informazioni seguente DIPENDE DALL'EQUIPAGGIAMENTO DEL VEICOLO E DAL PAESE DI COMMERCIALIZZAZIONE.**

**Sul display *B***

**airbag ON** passeggero ➥ 1.51

**airbag OFF passeggero** ➥ 1.51

**Spia di allarme della cintura di sicurezza anteriore e posteriore non allacciata** (a seconda del veicolo) ➥ 1.24.

## Quadro della strumentazione *A*

Si accende all'inserimento del contatto. L'accensione di alcune spie è accompagnata da un messaggio.
A seconda del veicolo, potete personalizzare il quadro della strumentazione con un contenuto e con colori diversi a scelta.
Consultate le istruzioni dell'equipaggiamento.

**Indicatore di velocità *1***
A seconda dello stile selezionato, il display varia.

**Allarme acustico di eccesso di velocità**
A seconda del veicolo e dal paese di commercializzazione, la spia si accende e viene emesso un segnale acustico. Questo segnale acustico viene emesso non appena il veicolo supera i 120 km/h. Questa spia rimane accesa per tutto il tempo in cui il veicolo procede a una velocità superiore a 120 km/h.

**Contagiri *2* (scala x 1000)**
È visualizzato in modo diverso secondo la personalizzazione scelta sul quadro della strumentazione A seconda dello stile selezionato, potrebbe non essere visualizzato.

**Indicatore dello stile di guida *3* ➥ 2.20**

**Contachilometri generale della distanza percorsa *4* ➥ 1.70**

**Computer di bordo *5* ➥ 1.67**

**Autonomia prevedibile con il carburante residuo *6***
Valore visualizzato dopo aver percorso 400 metri. ➥ 1.70.

**Informazioni multimediali *7***

È possibile visualizzare le informazioni sullo schermo multimediale (bussola, telefono, navigazione e così via).
Per maggiori informazioni, consultate il libretto dell'equipaggiamento multimediale.

**Indicatore della temperatura del liquido di raffreddamento *9***

In normali condizioni di guida, l'indicatore ***9*** deve trovarsi prima della zona ***8***. Può avvicinarsi a questa zona in caso di utilizzo «intensivo». L'allarme scatta solo quando la spia STOP si accende, accompagnata da un messaggio sul quadro della strumentazione e un segnale acustico.

**Indicatore del livello di carburante *10***

Se il livello è al minimo, la spia integrata nell'indicatore è visualizzata in arancione unitamente a un segnale acustico. Affrettatevi a fare rifornimento.

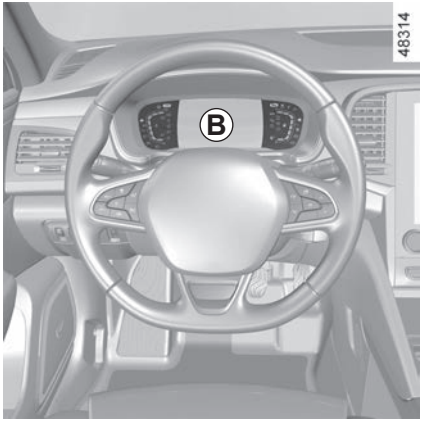


## Quadro della strumentazione *B*

Si accende all'inserimento del contatto. L'accensione di alcune spie è accompagnata da un messaggio.
A seconda del veicolo, potete personalizzare il quadro della strumentazione con un contenuto e con colori diversi a scelta.
Consultate le istruzioni dell'equipaggiamento.

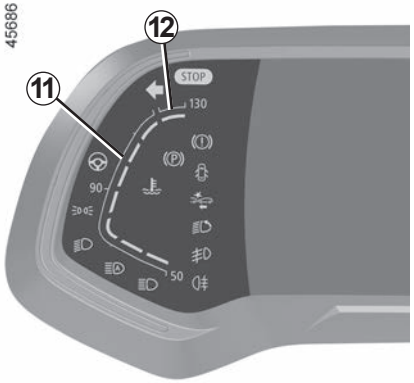


**Indicatore della temperatura del liquido di raffreddamento *11***

In normali condizioni di guida, l'indicatore ***11*** deve trovarsi prima della zona ***12***. Può avvicinarsi a questa zona in caso di utilizzo «intensivo». L'allarme scatta solo quando la spia STOP si accende, accompagnata da un messaggio sul quadro della strumentazione e un segnale acustico.

**Indicatore di velocità *13***

A seconda dello stile selezionato, il display varia.

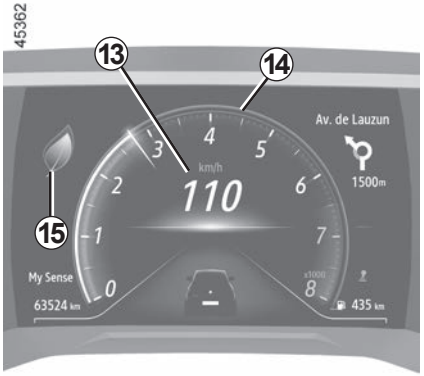


**Allarme acustico di eccesso di velocità**

A seconda del veicolo e dal paese di commercializzazione, la spia si accende e viene emesso un segnale acustico. Questo segnale acustico viene emesso non appena il veicolo supera i 120 km/h. Questa spia rimane accesa per tutto il tempo in cui il veicolo procede a una velocità superiore a 120 km/h.

**Contagiri *14***
**(scala x 1000)**

È visualizzato in modo diverso secondo la personalizzazione scelta sul quadro della strumentazione A seconda dello stile selezionato, potrebbe non essere visualizzato.

**Indicatore dello stile di guida *15***
**➥ 2.20**

**Informazioni multimediali *16***
A seconda del veicolo, è possibile visualizzare le informazioni dalla schermata multimedia (bussola, telefono, navigazione, ecc.).
Per maggiori informazioni, consultare le istruzioni multimediali.

**Autonomia prevedibile con il carburante residuo *17***
Valore visualizzato dopo aver percorso 400 metri. ➥ 1.70.

**Contachilometri generale della distanza percorsa *18* ➥ 1.70**

**Computer di bordo *19* ➥ 1.67**

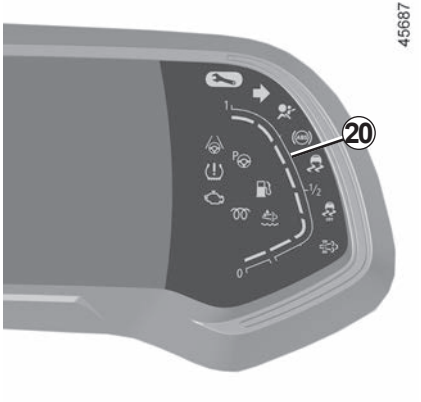


**Indicatore del livello di carburante *20***

Se il livello è al minimo, la spia integrata nell'indicatore è visualizzata in arancione unitamente a un segnale acustico. Affrettatevi a fare rifornimento.

## Display head-up *21*

Il display visualizza le informazioni relative alla guida e alla navigazione del quadro della strumentazione e dallo schermo multimediale.

Quando il veicolo ne è provvisto, si apre all'avviamento del motore e si ritrae allo spegnimento del motore.

Non forzate manualmente l'apertura/chiusura del display head-up.

Consultare il libretto di istruzioni del sistema multimediale per accedere alle impostazioni del display HUD.

**Regolazione dell'altezza delle informazioni sul display**

In funzione della vostra posizione di guida, potete alzare o abbassare le informazioni sul display.

**Regolazione della luminosità del display**

É possibile regolare la luminosità (modalità giorno o notte):

– **automaticamente**: la luminosità varia in base alla luce esterna al veicolo.
– **manualmente**: la luminosità varia automaticamente con l'accensione/lo spegnimento delle luci.

In entrambi i casi, la modalità giorno varia in funzione della luminosità esterna.

Per motivi di sicurezza, effettuate queste operazioni a veicolo fermo.

La visibilità ottimale delle informazioni può essere influenzata da:

– la posizione del sedile:

– la presenza di un oggetto sopra al display aperto;

– la polarizzazione di alcuni vetri di occhiali;

– condizioni meteorologiche estreme (pioggia, neve, luce solare intensa, ecc.).

Fare riferimento alle informazioni visualizzate sul quadro della strumentazione in caso di informazioni in conflitto tra il quadro e il display HUD o lo schermo multimediale.

**Anomalie di funzionamento**

In caso di anomalia (il display non si apre all'avviamento del motore o il display si ritrae, con motore acceso, in seguito all'urto di un oggetto contro il display), effettuate:

– un arresto/avviamento del motore;

oppure

– dallo schermo multimediale, modificare le impostazioni di apertura del display.

Se il problema persiste, rivolgetevi alla Rete del marchio.

Con il display aperto o ritratto, nessun oggetto deve essere presente su di esso o nel relativo vano.

Non utilizzate solventi, detergenti o panni abrasivi per pulire il display.

Utilizzate esclusivamente salviette in microfibra.

## Spia del minimo del livello dell'olio motore

All'avviamento del motore, il display sul quadro della strumentazione avvisa quando viene raggiunto il livello minimo di olio. ➥ 4.4.

Al primo avviso, sarà possibile eliminarlo premendo il contattore ***22*** «**OK**».

Gli avvisi successivi scompaiono automaticamente entro 30 secondi circa.

## Quadro della strumentazione con indicazioni in miglia

(possibilità di passare in km/h)

Consultare il libretto di istruzioni del sistema multimediale per selezionare l'unità.

**Nota:** in entrambi i casi, dopo aver scollegato la batteria, il computer di bordo torna automaticamente all'unità di misura originaria.

Per tornare alla modalità precedente, rifate la stessa operazione.

Per maggiori informazioni, consultate il libretto dell'equipaggiamento multimediale.

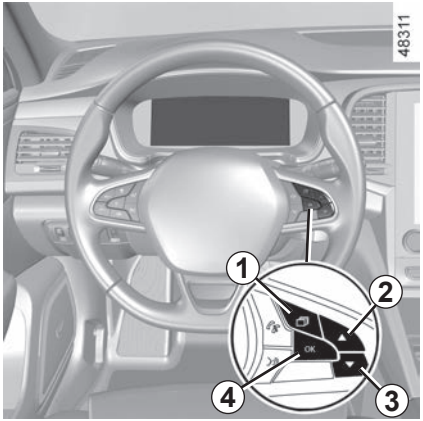


## computer di bordo

A seconda della versione del veicolo, raggruppa le seguenti funzioni:

– distanza percorsa;
– parametri di viaggio;
– messaggi informativi;
– messaggi di anomalia di funzionamento (associati alla spia );
– messaggi di allarme (associati alla spia STOP);
– menu di personalizzazione delle regolazioni del veicolo ➥ 1.77.

Tutte queste funzioni sono descritte nelle pagine seguenti.

**Veicolo dotato di computer di bordo *A***

Le funzioni vengono distribuite nelle zone ***5***, ***6***, ***7*** e ***8***. La posizione delle zone varia in base allo stile selezionato.

Premere il tasto ***1*** per navigare tra i menu e selezionare le funzioni premendo ripetutamente il tasto ***2*** o ***3***, poi se necessario utilizzare il tasto ***4*** per confermare «OK».

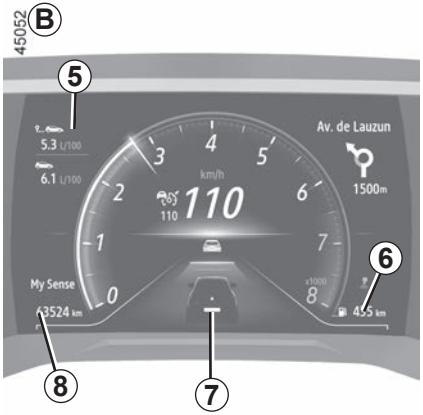


**Veicolo dotato di computer di bordo *B***

Le funzioni vengono distribuite nelle zone ***5***, ***6***, ***7*** e ***8***.

Premere il tasto ***1*** per navigare tra i menu e selezionare le funzioni premendo ripetutamente il tasto ***2*** o ***3***, poi se necessario utilizzare il tasto ***4*** per confermare «OK».

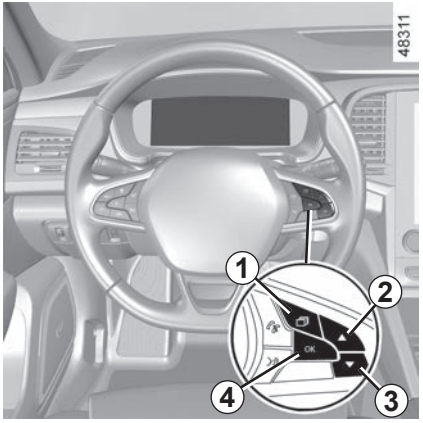


## Selezioni

(la visualizzazione dipende dal veicolo e dal paese)

a) Giornale di bordo, scorrimento dei messaggi d'informazione e delle anomalie di funzionamento;

b) consumo di carburante istantaneo e medio;

c) contachilometri parziale e velocità media;

d) reinizializzazione della pressione degli pneumatici;

e) impostazione dell'ora;

f) autonomia di manutenzione;

– Autonomia di manutenzione;

– Limite di sostituzione olio;

g) Autonomia prevista con il reagente residuo.

## Azzeramento del contachilometri parziale e dei parametri del percorso (pulsante di azzeramento)

Con la visualizzazione selezionata su uno dei parametri di viaggio, tenere premuto il tasto ***4*** o «OK» fino all'azzeramento della visualizzazione.

## Azzeramento automatico dei parametri di viaggio

L'azzeramento è automatico al superamento della capacità di uno dei parametri.

## Interpretazione di alcuni valori visualizzati dopo un azzeramento

I valori di consumo medio, di autonomia e di velocità media sono sempre più stabili e significativi man mano che aumenta la distanza percorsa dall'ultimo azzeramento.

Durante i primi chilometri percorsi dopo un azzeramento, potete constatare che l'autonomia aumenta viaggiando. Questo è dovuto al fatto che tiene conto del consumo medio realizzato dall'ultimo Azzeramento. Tuttavia, il consumo medio può diminuire quando:

– il veicolo esce da una fase di accelerazione;

– il motore raggiunge la temperatura di funzionamento (Azzeramento: motore freddo);

– passate da una circolazione urbana a una circolazione extraurbana.

# COMPUTER DI BORDO: parametri di viaggio (1/4)

**La visualizzazione delle informazioni seguente DIPENDE DALLA VERSIONE E DALLE OPZIONI DEL VEICOLO E DAL PAESE DI COMMERCIALIZZAZIONE.**

| Esempi di selezione | Significato delle informazioni selezionate |
|---|---|
| Nessun messaggio memorizzato | **a) Giornale di bordo.**<br>Visualizzazione in successione:<br>– messaggi di informazioni (airbag OFF passeggero ecc.);<br>– messaggi di anomalie di funzionamento (Iniezione controllare, ecc.). |
| 7.4 L/100 | **b) Consumo istantaneo.**<br>Valore visualizzato dopo aver raggiunto la velocità di 30 km/h. |
| 5.8 L/100 | **Consumo medio** dall'ultimo azzeramento.<br>Il valore è visualizzato dopo aver percorso almeno 400 metri dall'ultimo Azzeramento. |
| 112,4 km | **c) Contachilometri: distanza percorsa** dall'ultimo azzeramento. |
| 123.4 km/h | **Velocità media** dall'ultimo Azzeramento.<br>Valore visualizzato dopo aver percorso 400 metri. |

# COMPUTER DI BORDO: parametri di viaggio (2/4)

**La visualizzazione delle informazioni seguente DIPENDE DALLA VERSIONE E DALLE OPZIONI DEL VEICOLO E DAL PAESE DI COMMERCIALIZZAZIONE.**

| Esempi di selezione | Significato delle informazioni selezionate |
|---|---|
| 2.5 2.5 2.5 2.5 + Pressione pneumatici | **d) Reinizializzazione della pressione degli pneumatici.** ➥ 2.28 |
| 16:30 | **e) Regolazione dell'ora.** ➥ 1.78 |

# COMPUTER DI BORDO: parametri di viaggio (3/4)

**La visualizzazione delle informazioni seguente DIPENDE DALLA VERSIONE E DALLE OPZIONI DEL VEICOLO E DAL PAESE DI COMMERCIALIZZAZIONE.**

| Esempi di selezione<br>Computer di bordo con il messaggio limite di manutenzione | Significato delle informazioni selezionate |
|---|---|
| Manutenzione entro<br>30 000 km / 12 mesi<br><br>Prevedere manutenzione<br>300 km / 24 giorni<br><br>Fare manutenzione | **f) Limite di manutenzione o sostituzione olio.**<br>**Limite di manutenzione**<br>**Con il contatto inserito e il motore non acceso**, accedere alle informazioni “Autonomia di revisione”. Quando si avvicina il termine della manutenzione, si presentano diversi casi:<br>– Se l’autonomia è inferiore a **1.500 km** o **un mese:** il messaggio “Prevedere manutenzione entro” compare insieme alla scadenza più vicina (distanza o tempo);<br>– autonomia uguale a **0 km** o **data della manutenzione raggiunta:** il messaggio «Fare manutenzione» viene visualizzato insieme alla spia .<br>Il veicolo necessita quindi di una manutenzione il più presto possibile. |

**Azzera**: per reinizializzare il limite di manutenzione, tenere premuto il tasto OK per circa 10 secondi finché sul display non viene visualizzata in modo permanente l'indicazione del limite di manutenzione.

**Nota**: se viene effettuata una manutenzione senza sostituzione dell’olio motore, è necessario reinizializzare unicamente il limite di manutenzione. In caso di sostituzione olio motore, è necessario reinizializzare sia il limite di manutenzione che il limite sostituzione olio.

**La visualizzazione delle informazioni seguente DIPENDE DALLA VERSIONE E DALLE OPZIONI DEL VEICOLO E DAL PAESE DI COMMERCIALIZZAZIONE.**

| Esempi di selezione<br>Computer di bordo con il messaggio limite di manutenzione (segue) | Significato delle informazioni selezionate |
|---|---|
| Sostituzione olio entro<br>30 000 km / 24 mesi | **f) Limite di manutenzione o sostituzione olio.**<br>**Limite sostituzione olio**<br>**Con il contatto inserito e il motore non acceso**, accedere alle informazioni sul chilometraggio per visualizzare il limite di sostituzione dell'olio. |
| A seconda della versione del veicolo, il limite di sostituzione olio si adatta allo stile di guida (guida frequente a basse velocità, porta a porta, guida prolungata al minimo, traino di un rimorchio, ecc.). La distanza che rimane da percorrere fino alla successiva sostituzione può quindi diminuire, in certi casi, più velocemente della distanza realmente percorsa.<br>**Azzeramento**: per azzerare il limite di manutenzione, tenere premuto il tasto OK per circa 10 secondi finché sul display non viene visualizzata in modo permanente la percorrenza residua prima del cambio olio.<br>**Nota**: se viene effettuata una manutenzione senza sostituzione dell'olio motore, è necessario reinizializzare unicamente il limite di manutenzione. In caso di sostituzione olio motore, è necessario reinizializzare sia il limite di manutenzione che il limite sostituzione olio. | |
| Prevedere ADBlue prima di 2400 km | **g) Autonomia prevista con il reagente residuo.** |

# COMPUTER DI BORDO: messaggi d’informazione

Possono aiutare all’avviamento del veicolo o fornire informazioni su una scelta o sulle condizioni di guida.
Vari esempi di messaggi informativi sono indicati qui di seguito.

| Esempi di messaggi | Significato delle informazioni selezionate |
|---|---|
| **«Freno staziona- mento tirato»** | Indica che il freno di stazionamento è tirato. |
| **«Girare volante + START»** | Ruotate leggermente il volante mentre premete il pulsante di avviamento del veicolo per sbloccare il piantone dello sterzo. |
| **«Test funzioni sotto controllo»** | Compare, con contatto inserito, quando il veicolo si autocontrolla. |

# COMPUTER DI BORDO: messaggi di anomalia di funzionamento

**Compaiono con la spia e necessitano una sosta al più presto presso la Rete del marchio guidando con prudenza. Il mancato rispetto di questa norma rischia di provocare un danno del veicolo.**
Vengono cancellati premendo il tasto di selezione della visualizzazione oppure automaticamente dopo pochi secondi, venendo memorizzati nel giornale di bordo. La spia resta accesa. Vari esempi di messaggi di anomalie di funzionamento vengono indicati qui di seguito.

| Esempi di messaggi | Significato delle informazioni selezionate |
|---|---|
| **«Filtro gasolio da spurgare»** | Indica una presenza di acqua nel filtro del gasolio, rivolgetevi al più presto a un Rappresentante del marchio. |
| **«Veicolo controllare»** | Indica un'anomalia di uno dei sensori dei pedali, del sistema di gestione della batteria o di un sensore di livello dell'olio. |
| **«Airbag controllare»** | Indica un'anomalia dei sistemi di ritegno complementari alle cinture. In caso di incidente, rischiano di non azionarsi. |
| **«Antinquinamento controllare»** | – Indica un'anomalia nel sistema antinquinamento del veicolo.<br>– Indica un'anomalia del sistema di riduzione di emissioni quando è accompagnato dall'accensione della spia . ➥ 1.104. |

# COMPUTER DI BORDO: messaggi di avviso

**Vengono visualizzati con la spia STOP e impongono un arresto immediato, per la sicurezza, compatibilmente con le condizioni del traffico. Spegnete il motore e non riavviatelo. Rivolgetevi alla Rete del marchio.**
Di seguito sono indicati vari esempi di messaggi di allarme. **Nota:** i messaggi compaiono sul display sia da soli, sia alternativamente (quando il display deve visualizzare vari messaggi), al tempo stesso può accendersi una spia e/o risuonare un segnale acustico.

| Esempio di messaggio | Significato delle informazioni selezionate |
|---|---|
| **«Rischio rottura motore»** | Indica un guasto dell'iniezione, un surriscaldamento del motore del veicolo o un problema grave al livello del motore. |
| **«Guasto circuito freni»** | Indica un problema del sistema freni. |
| **«Guasto elettrico PERICOLO»** | Indica un problema nel circuito di carica della batteria del veicolo (alternatore...). |
| **«Guasto servosterzo»** | Indica un problema sullo sterzo. |
| **«Danno pneumatici»** | Indica che almeno una delle ruote è forata o molto sgonfia. |

Questa funzione, integrata nella schermata multimediale ***1***, consente l'attivazione/disattivazione e l'impostazione di alcune funzioni del veicolo in base all'equipaggiamento del veicolo.

## Accesso al menu di personalizzazione delle regolazioni del veicolo

Consultare il libretto di istruzioni del sistema multimediale per informazioni sull'accesso alle differenti impostazioni.

## Selezione delle regolazioni

Selezionare un menu, quindi la funzione da modificare (il display dipende dall'equipaggiamento del veicolo e dal paese di commercializzazione):

a) «Guida»:
- Volume dei comandi.

b) «Accesso»:
- Sbloccaggio della porta conducente;
- Blocco porte durante la guida;
- Apertura/chiusura in modalità mani libere;
- Bloccaggio a distanza/ sbloccaggio in prossimità;
- Apertura in avvicinamento;
- Suono chiusura a distanza;
- Chiusura automatica.

c) «Luce e tergi»:
- Illuminazione esterna follow-me-home;
- Tergitura in retromarcia;
- Tergitura anteriore automatica;
- Tergitura dopo lavaggio.

d) «Benvenuto»:
- Benvenuto all'esterno;
- Chiusura automatica dei retrovisori esterni;
- Benvenuto all'interno;
- Modalità automatica luce di cortesia.

A seconda della funzione, selezionare:
- «ON» o «OFF» per attivare o disattivare,

oppure
- una durata per il tempo di accensione delle luci (ad esempio per la funzione "Illuminazione esterna follow-me-home").

Per maggiori informazioni, consultate il libretto dell'equipaggiamento multimediale.

Per motivi di sicurezza, effettuate queste operazioni a veicolo fermo.

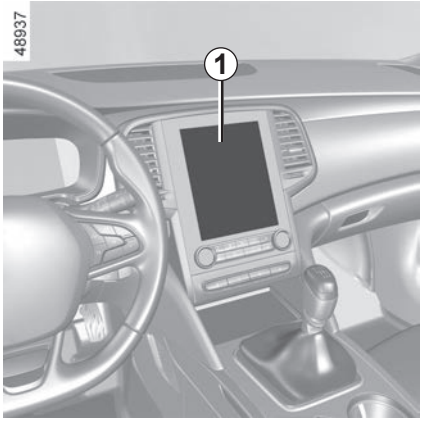


**L'ora e la temperatura esterna sono visualizzate sullo schermo multimediale *1***

Per maggiori informazioni, consultate il libretto dell'equipaggiamento multimediale.

## Indicatore di temperatura esterna

**Particolarità:**

Quando la temperatura esterna è compresa tra –3°C e +3°C, i caratteri lampeggiano **°C** (segnalando il rischio di ghiaccio).

**Indicatore di temperatura esterna**

Dato che la formazione di ghiaccio sulla strada dipende da vari fattori climatici, quali l'esposizione, l'igrometria locale e la temperatura, non bisogna basarsi soltanto sull'indicazione della temperatura esterna per determinare la presenza di ghiaccio.

In caso di interruzione dell'alimentazione elettrica (batteria scollegata, filo di alimentazione tagliato…), l'orologio si regola automaticamente dopo alcuni minuti, non appena il sistema è in grado d ricevere le informazioni GPS.

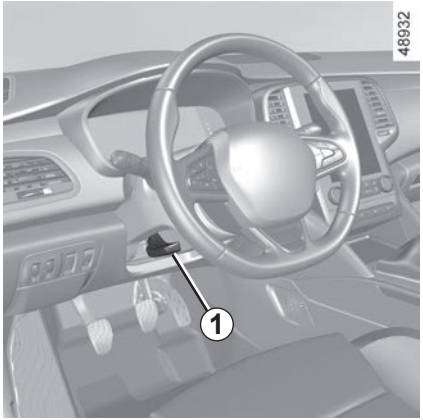


## Regolazione in altezza e in profondità del volante

Abbassate la leva ***1*** e posizionate il volante nella posizione desiderata.

Successivamente, risollevate completamente la leva oltre il punto di resistenza per bloccare il volante.

Assicuratevi che il volante sia correttamente bloccato.

Per motivi di sicurezza, effettuare queste operazioni a veicolo fermo.

## Riscaldamento del volante

(a seconda della versione del veicolo)

Questa funzione permette di riscaldare il volante nelle zone ***3*** e ***4***.

### Principio di funzionamento

Una volta raggiunta la temperatura desiderata, la funzione regola la temperatura delle zone riscaldate per circa 30 minuti e poi si spegne automaticamente.

### Attivare la funzione

Con contatto inserito, premete l'interruttore ***2***; la spia integrata nell'interruttore si accende.

### Inibizione della funzione

**Automatico:**

la funzione si disattiva automaticamente dopo la fase di regolazione di circa 30 minuti. La spia integrata nell'interruttore ***2*** rimane accesa.

**Nota:** se la funzione si è disattivata automaticamente, premete due volte l'interruttore ***2*** per riattivarla.

Se non si preme nuovamente l'interruttore ***2***, la funzione verrà riattivata al successivo inserimento del contatto.

**Manualmente:**

per disattivare la funzione durante la fase di regolazione, premete l'interruttore ***2***. La spia integrata nel tasto ***2*** si spegne.

## Servosterzo variabile

Il servosterzo variabile è dotato di un sistema elettronico che varia il livello di servoassistenza in funzione della velocità del veicolo.

Lo sterzo risulta quindi più morbido in fase di parcheggio (per maggiore comodità), mentre lo sforzo è maggiore man mano che aumenta la velocità (per aumentare la sicurezza alle alte velocità).

### Particolarità di Stop and Start

Quando il motore viene messo in stand-by, il servosterzo non è più attivo. In questo caso, torna allo stato originario non appena si riavvia il motore o non appena la velocità supera 1 km/h (discesa, pendenza, ecc.).

**Nota:** il servosterzo dipende dalla modalità di guida selezionata nel menu «MULTI-SENSE». ➥ 3.2.

Da fermi non sterzate a fondo insistendo con il volante in questa posizione.

Con motore spento o in caso di guasto del sistema è sempre possibile ruotare il volante. Lo sforzo fornito sarà maggiore.

Non spegnete mai il motore in discesa, e in generale mentre il veicolo è in movimento (spegnendo il motore non si dispone più del servosterzo).

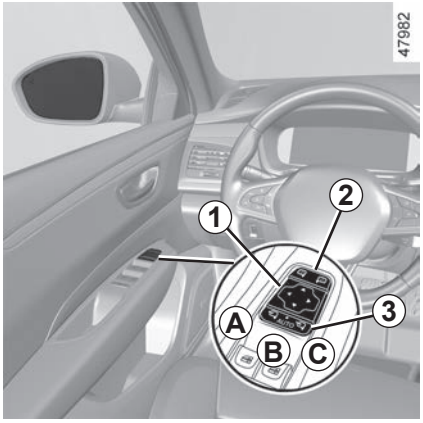


## Retrovisori esterni

### Regolazione

Selezionate il retrovisore con il contattore ***2***, poi con il pulsante ***1***, regolatelo fino alla posizione desiderata.

### Retrovisori termici

Lo sbrinamento è garantito unitamente a quello del lunotto. ➥ 3.6.

## Retrovisori ripiegabili

Il ripiegamento dei retrovisori alla chiusura del veicolo è automatico (contattore ***3*** in posizione ***B***).

In ogni caso, potete forzare il ripiegamento (contattore ***3*** in posizione ***C***) o il dispiegamento (contattore ***3*** in posizione ***A***) dei retrovisori.
La modalità automatica è quindi disattivata. Per riattivarla, posizionate il contattore ***3*** su ***B***.

Gli oggetti riflessi nello specchio del retrovisore sono in realtà più vicini di quanto appaiono.

Per ragioni di sicurezza, tenerne conto per valutare correttamente la distanza prima di qualsiasi manovra.

### Funzione di cortesia e di arrivederci

Consultare il libretto di istruzioni del sistema multimediale per accedere alla funzione di cortesia e di arrivederci.

Attivare o disattivare la funzione selezionando (ON o OFF).

Secondo la scelta selezionata, si apriranno i retrovisori:

– all'inserimento del contatto successivo (funzione disattivata);

– quando il veicolo viene sbloccato (funzione attivata).

Per motivi di sicurezza, effettuate queste operazioni a veicolo fermo.

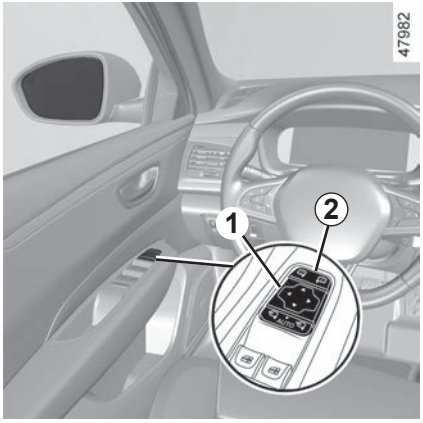


## Retrovisori inclinabili in retromarcia

Per i veicoli dotati di sedile conducente con memorizzazione, potete optare per una regolazione specifica in retromarcia e memorizzarne la posizione.

A veicolo fermo e con retromarcia innestata, selezionate il retrovisore con il contattore ***2*** quindi, con il pulsante ***1***, regolatelo fino alla posizione desiderata.

## Memorizzazione delle regolazioni

– Regolate i retrovisori esterni (vedere i paragrafi precedenti);
– fare riferimento al libretto di istruzioni del sistema multimediale per accedere alla memoria delle impostazioni. Salvare le impostazioni.

Le posizioni dei retrovisori esterni in marcia avanti, in retromarcia e dei sedili anteriori vengono così contemporaneamente memorizzate.

Per motivi di sicurezza, effettuate queste operazioni a veicolo fermo.

## Richiamo della posizione memorizzata

Fare riferimento al libretto di istruzioni del sistema multimediale per accedere al richiamo della posizione memorizzata.

Selezionare «Richiamata».

Vengono richiamate le posizioni dei retrovisori esterni in marcia avanti, in retromarcia e dei sedili anteriori.

### Ritorno in posizione di guida

Il passaggio dalla posizione retromarcia alla posizione marcia avanti avviene:

– 9 secondi circa dopo aver disinnestato la retromarcia, quando la velocità è inferiore a 10 km/h;
– con la marcia avanti inserita, quando la velocità è superiore a 10 km/h;
– quando il motore è spento;
– quando il contattore ***2*** è in posizione neutra.

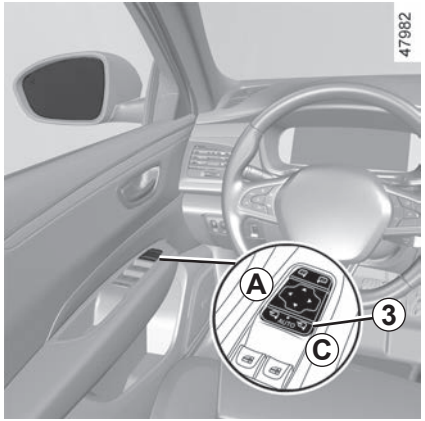


**Caso particolare:**

Quando il retrovisore è stato aperto o ripiegato manualmente, è possibile riportarlo a una posizione d'uso. A tale scopo, posizionate il contattore ***3*** su ***C***. Si avverte uno scatto meccanico del blocco retrovisore.

Se la regolazione non è corretta, posizionate il contattore ***3*** su ***A***, quindi posizionate il contattore ***3*** en ***C*** fino a udire lo scatto meccanico del retrovisore.

## Retrovisore interno

É orientabile.

**Retrovisore con levetta *4***

Durante la guida notturna, per non essere abbagliati dai fari dei veicoli che seguono, spostate la levetta ***4*** situata dietro il retrovisore.

**Retrovisore senza levetta *4***

Il retrovisore si scurisce automaticamente quando siete seguiti da un veicolo con i fari accesi o in caso di forte luminosità.

Informazioni riguardanti l'attivazione o la disattivazione dell'airbag del passeggero anteriore vengono visualizzate nello specchietto retrovisore ➥ 1.51.

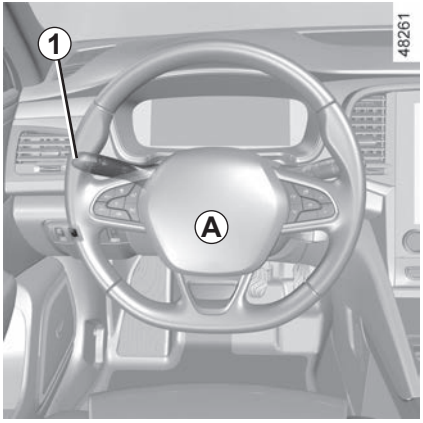


## Avvisatore acustico

Premete il cuscino del volante ***A*** per azionare l'avvisatore acustico.

## Segnale luminoso

Tirate la levetta ***1*** verso di voi, quindi rilasciatela per emettere un segnale luminoso.

## Luci indicatori di direzione

Spostate la levetta ***1*** nello stesso senso in cui si desidera girare il volante.

### Funzionamento ad impulsi

Durante la guida, le manovre del volante possono essere insufficienti a riportare automaticamente la levetta nella posizione originaria.

In tal caso, spostate brevemente la levetta ***1*** in posizione intermedia, quindi rilasciatela: la levetta torna al punto di partenza e la luce indicatrice di direzione lampeggia tre volte.

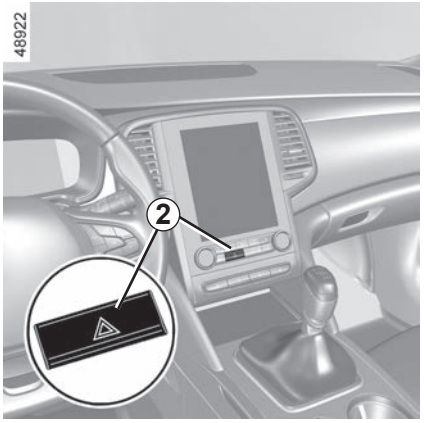


## Luci di segnalazione pericolo

Agite sul contattore ***2***. Questo dispositivo aziona contemporaneamente i quattro indicatori di direzione e le frecce laterali.

Deve essere utilizzato solo in caso di pericolo per avvertire gli altri automobilisti che siete costretti a fermarvi in un luogo anomalo o in un punto proibito o in condizioni di guida o di circolazione particolari.

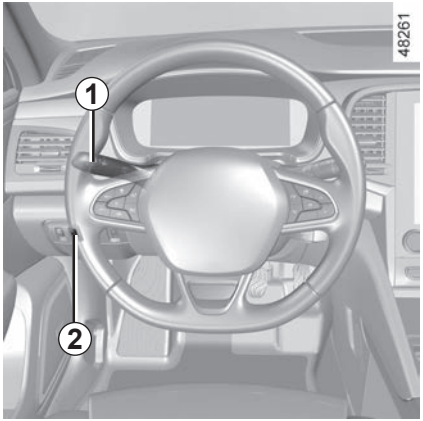

## Luci di posizione

Ruotate l'anello ***4*** fino alla comparsa del simbolo in corrispondenza del riferimento ***3***: Questa spia si accende sul quadro della strumentazione.

Se le luci di posizione sono accese, è possibile regolare la luminosità del quadro della strumentazione e del cruscotto ruotando la rotella ***2***.

## Funzione accensione running lights

Le luci diurne si accendono automaticamente senza agire sulla levetta ***1*** all'avviamento del motore e si spengono allo spegnimento del motore.

## Luci anabbaglianti

### Funzionamento manuale

Ruotate l'anello ***4*** fino alla comparsa del simbolo in corrispondenza del riferimento ***3***: Questa spia si accende sul quadro della strumentazione.

### Funzionamento automatico

Ruotare l'anello ***4*** fino alla comparsa del simbolo AUTO in corrispondenza del riferimento ***3***: con motore acceso, le luci anabbaglianti si accendono o si spengono automaticamente in funzione della luminosità esterna, senza dover agire sulla levetta ***1***

A seconda della versione del veicolo, le luci anabbaglianti si accendono automaticamente dopo diverse passate delle spazzole del tergivetro.

Prima di effettuare un viaggio di notte: verificate che l'equipaggiamento elettrico sia in buone condizioni e controllate l'altezza dei fari (se non siete nelle abituali condizioni di carico). ➥ 1.93. Controllate che nulla interferisca con il fascio di luce dei fari (polvere, fango, neve, oggetti trasportati, ...).

## Luci abbaglianti

Con il motore acceso e le luci anabbaglianti accese, premete la levetta ***1***. Questa spia si accende sul quadro della strumentazione.

Per tornare in posizione luci anabbaglianti, spostate nuovamente la levetta ***1*** verso di voi.

Alla disattivazione delle luci abbaglianti, le luci anabbaglianti tornano in posizione iniziale.

## Luci abbaglianti automatiche

A seconda del veicolo, questo sistema accende e spegne automaticamente le luci abbaglianti. La funzione utilizza una telecamera posta dietro il retrovisore interno per individuare i veicoli che precedono e quelli provenienti in senso inverso.

In determinate condizioni il funzionamento del sistema può essere disturbato. In particolare**:**
- le condizioni climatiche estreme (pioggia, neve, nebbia, ecc.);
- parabrezza o videocamera ostruiti;
- quando un veicolo che segue o proviene in senso opposto possiede una illuminazione scarsamente visibile o schermata;
- regolazione non corretta dei fari anteriori;
- sistemi riflettenti;
- ...

Le luci abbaglianti si accendono automaticamente se:
- la luminosità esterna è scarsa;
- non viene rilevato nessun altro veicolo o fonte di illuminazione;
- la velocità del veicolo è superiore a 40 km/h circa.

In assenza di una delle condizioni di cui sopra, il sistema riattiva le luci anabbaglianti.

**Nota:** accertatevi che il parabrezza non sia oscurato (da sporcizia, fango, neve, condensa, ecc.).

**Per attivare le luci abbaglianti automatiche**:
- ruotare l'anello ***4*** fino alla comparsa del simbolo **AUTO** in corrispondenza del riferimento ***3***;
- spingete la levetta ***1***.

La spia compare sul quadro della strumentazione.

## Luci abbaglianti automatiche (continua)

**Per disattivare le luci abbaglianti automatiche:**

– ruotate la ghiera ***4*** in una posizione diversa da **AUTO**;

oppure

– spingete la levetta ***1***.

La spia si spegne sul quadro della strumentazione.

**Nota:** le luci abbaglianti verranno disattivate alla disattivazione della funzione luci abbaglianti automatiche.

**anomalie di funzionamento**

Quando compare il messaggio «Automatismo luci controllare» sul quadro della strumentazione, il sistema è disattivato.
Rivolgetevi alla Rete del marchio.

L'utilizzo, durante le ore notturne, di un sistema di navigazione portatile nella zona del parabrezza posto sotto la telecamera comporta il rischio di disturbare il funzionamento del sistema «luci abbaglianti automatiche» (rischio di riflessi sul parabrezza).

Il sistema «luci abbaglianti automatiche» non può in alcun caso sostituire la vigilanza e la responsabilità del conducente per ciò che concerne l'illuminazione del veicolo e il suo adattamento alle condizioni di luminosità, visibilità e traffico.

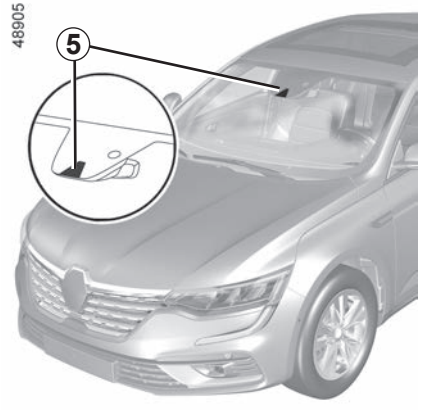


## Luci abbaglianti adattive

A seconda del veicolo, le luci abbaglianti adattive sono divise in diversi tratti di segmenti verticali indipendenti. Questa funzione utilizza una telecamera ***5*** posta dietro il retrovisore interno per individuare i veicoli che precedono e quelli provenienti in senso inverso.

**Nota:** accertatevi che il parabrezza non sia oscurato (da sporcizia, fango, neve, condensa, ecc.).

Quando viene rilevato un veicolo, i segmenti che illuminano questa zona vengono spenti automaticamente in modo da non abbagliare.

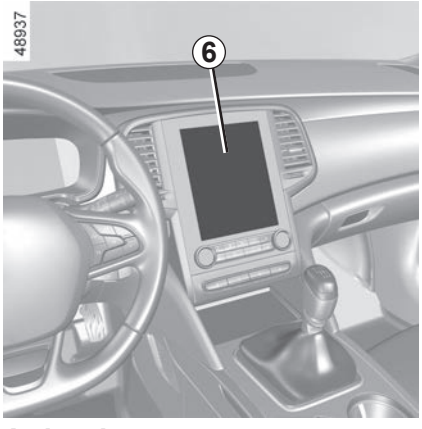


## Attivazione

**Attivazione/disattivazione del sistema dalla schermata multimediale *6***

Consultare il libretto di istruzioni per attivare o disattivare le luci abbaglianti adattive.

Attivare o disattivare “Fascio luminoso adattivo”.

Le luci abbaglianti si accendono automaticamente se:
– la luminosità esterna è scarsa;
– se la velocità del veicolo è superiore alla soglia. Consultate le pagine seguenti;

In assenza di una delle condizioni di cui sopra, il sistema riattiva le luci anabbaglianti.

**Nota:** di notte, nelle zone urbane con illuminazione stradale, le luci abbaglianti adattive sono spente automaticamente.

Il sistema “luci abbaglianti adattive” non può in alcun caso sostituire la vigilanza e la responsabilità del conducente per ciò che concerne l’illuminazione del veicolo e il suo adattamento alle condizioni di luminosità, visibilità e traffico.

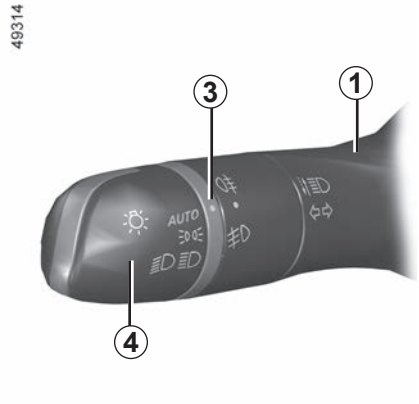


**Per attivare le luci abbaglianti adattive**, ruotare la ghiera ***4*** fino a quando il simbolo **AUTO** ***3***appare opposto al punto di riferimento.

La spia si illumina di bianco sul quadro della strumentazione.

**Particolarità**

L'illuminazione dalle luci abbaglianti adattive varia in base alla modalità di guida (My Sense/ECO/Comfort/Notizie Sportive) selezionata. ➥ 3.2. I limiti di velocità per l'attivazione e disattivazione sono diversi:

– In modalità My Sense, ECO o Comfort, le luci abbaglianti adattive si accendono se la velocità del veicolo è superiore a circa 40 km/h e si spengono quando la velocità è inferiore a 20 km/h.
  L'intensità delle luci abbaglianti si adatta alla velocità del veicolo in queste modalità e tra questi limiti.

– In modalità Sport, le luci abbaglianti adattive si accendono se la velocità del veicolo è superiore a circa 40 km/h e si spengono quando la velocità è inferiore a 30 km/h.

In determinate condizioni il funzionamento del sistema può essere disturbato. In particolare:
– le condizioni climatiche estreme (pioggia, neve, nebbia, ecc.);
– parabrezza o videocamera ostruiti;
– quando un veicolo che segue o proviene in senso opposto possiede una illuminazione scarsamente visibile o schermata;
– regolazione non corretta dei fari anteriori;
– sistemi riflettenti;
– ...

## Spegnimento delle luci

Le luci si spengono automaticamente dopo l'arresto del motore, all'apertura della porta del conducente o alla chiusura del veicolo. In questo caso, al successivo avviamento del motore, le luci si riaccenderanno secondo la posizione dell'anello ***4***.

## Allarme acustico di dimenticanza luci accese

Nel caso in cui le luci siano state accese dopo lo spegnimento del motore, all'apertura della porta conducente risuona un segnale acustico per segnalare che le luci sono rimaste accese (per evitare che la batteria si scarichi).

## anomalie di funzionamento

Quando compare il messaggio «Luci da controllare», accompagnato dalla spia , e la spia lampeggia sul quadro della strumentazione, significa che vi è un guasto nell'illuminazione. Rivolgetevi alla Rete del marchio.

## Funzione cortesia e arrivederci

(a seconda del veicolo)

Quando la funzione è attivata, le luci diurne e le luci di posizione posteriori si accendono automaticamente al rilevamento della carta o allo sbloccaggio del veicolo.

Esse si spengono automaticamente:

– circa un minuto dopo la loro accensione;

– all'avviamento del motore, secondo la posizione della levetta dell'illuminazione;

oppure

– al bloccaggio del veicolo.

**Luci di cortesia sulle le maniglie delle porte esterne**

Con la funzione attivata, le luci sulle maniglie delle porte esterne si accendono automaticamente quando viene rilevata la carta, quando il veicolo viene sbloccato o quando viene aperta una porta.

Esse si spengono automaticamente:

– circa un minuto dopo la loro accensione;

– all'avviamento del motore;

oppure

– al bloccaggio del veicolo.

**Attivazione/Disattivazione della funzione**

Per attivare o disattivare la funzione di benvenuto esterna, consultare il libretto d'istruzioni del sistema multimediale.

Selezionate «ON» o «OFF».

## Funzione «luci esterne follow me home»

Questa funzione consente di accendere momentaneamente le luci di posizione e le luci anabbaglianti (es. per illuminare l'apertura del portone).

**Con il motore arrestato e le luci spente,** la ***4*** ghiera in posizione **AUTO**, tirare la levetta ***1*** verso di voi: le luci di posizione e le luci anabbaglianti si accendono per circa 30 secondi unitamente alle spie e sul quadro della strumentazione.

Per prolungare questa durata, potete tirare la leva fino a quattro volte (tempo totale limitato a circa due minuti).

Il messaggio " _ _ _ " accompagnato dal tempo di accensione viene visualizzato sul quadro della strumentazione per confermare questa azione. Potete poi chiudere a chiave il vostro veicolo.

Per spegnere le luci prima dello spegnimento automatico, ruotare l'anello ***4*** in una posizione qualsiasi, quindi riportarlo nella posizione **AUTO**.

## Luci antinebbia anteriori

Far ruotare l'anello centrale ***7*** della levetta ***1*** fino a portare il relativo simbolo in corrispondenza del riferimento ***3***, quindi rilasciare.

Il funzionamento dipende dalla posizione di illuminazione esterna selezionata, con accensione della relativa spia sul quadro della strumentazione.

## Luce antinebbia posteriore

Fate ruotare l'anello centrale ***7*** della levetta fino a portare il simbolo in corrispondenza del riferimento ***3***, quindi rilasciatelo.

Il funzionamento dipende dalla posizione di illuminazione esterna selezionata, con accensione della relativa spia sul quadro della strumentazione.

Non dimenticate di spegnere queste luci quando non è più necessario al fine di non infastidire gli altri automobilisti.

Con nebbia, neve o in caso di trasporto di oggetti che oltrepassino il tetto, l'accensione automatica delle luci non è sistematica.

L'accensione delle luci antinebbia continua ad essere a discrezione del conducente: le spie sul quadro della strumentazione indicano se sono accese (spia accesa) o spente (spia spenta).

## Spegnimento

Fate nuovamente ruotare l'anello ***7*** per riportare il riferimento ***3*** davanti al simbolo corrispondente alla luce fendinebbia che desiderate spegnere. La spia corrispondente si spegne sul quadro della strumentazione.
Lo spegnimento delle luci esterne provoca lo spegnimento anche delle luci antinebbia anteriori e posteriore.

## Luci di curva

(A seconda del veicolo)
**Durante la marcia avanti**, con velocità inferiore a 40 km/h, con luci anabbaglianti accese e in determinate condizioni (angolo di sterzata, indicatori di direzione inseriti e così via), quando si impegna una curva, una delle luci antinebbia anteriori si accende per illuminare il raggio interno della curva.
**Quando si inserisce la retromarcia** con i fari anabbaglianti accesi: due fendinebbia anteriori si illuminano automaticamente.
**Nota:** quando si passa dalla retromarcia alla marcia avanti (ad esempio durante una manovra di parcheggio), i due fendinebbia rimangono attivati fino a quando il veicolo supera i 10 km/h circa.

# REGOLAZIONE ELETTRICA DELL'ALTEZZA DEI FARI

Per i veicoli che ne sono dotati, la rotella ***A*** permette di regolare l'altezza dei fari in funzione del carico.

Ruotate la rotella ***A*** verso il basso per abbassare i fari e verso l'alto per alzarli.

Per i veicoli che non sono dotati della rotella ***A***, la regolazione dei fari è automatica in funzione del carico del veicolo.

| Esempi di posizioni di regolazione del comando *A* in funzione del carico | |
|---|---|
| 0 | **Conducente da solo o con passeggero anteriore** |
| 1 | **Conducente con tutti i passeggeri** |
| 3 | **Conducente con tutti i passeggeri e bagagli (o carico) in configurazione massa massima totale autorizzata (versioni station wagon e a 4 porte).** |
| 4 | **Solo conducente con bagagli (o carico) in configurazione massa massima totale autorizzata (versioni station wagon e a 4 porte).** |

La tabella seguente riporta alcuni esempi. In ogni caso, regolare il comando ***A*** in funzione del carico del veicolo in modo da vedere la strada e da non abbagliare gli altri conducenti.

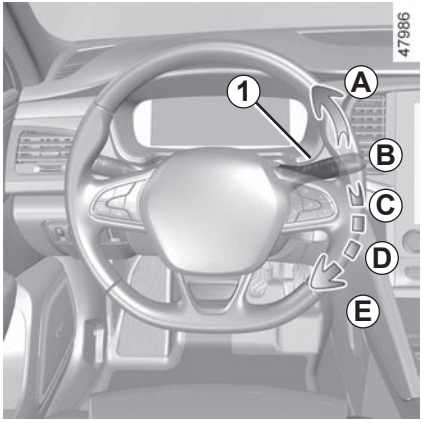


## Veicolo dotato di tergivetro anteriore con sensore di pioggia

Il sensore di pioggia si trova sul parabrezza, davanti al retrovisore interno.

***A*** **funzionamento unico**
Una pressione breve provoca una passata dei tergivetri.

***B*** **arresto**

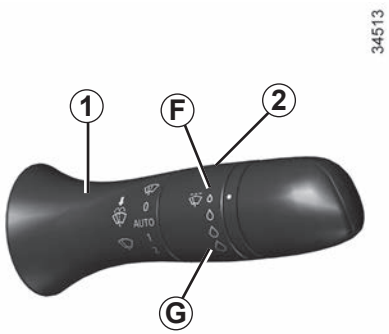


***C*** **funzione tergivetro automatico**
In questa posizione il sistema rileva la presenza di acqua sul parabrezza e aziona il tergivetro alla velocità di funzionamento più adatta  E' possibile modificare la soglia di azionamento ed il tempo tra una passata e l'altra ruotando l'anello ***2***:

– ***F*** : sensibilità minima
– ***G*** : sensibilità massima

Più la sensibilità è elevata, più i tergivetri reagiscono rapidamente e la frequenza di funzionamento aumenta.

All'attivazione del tergivetro automatico o all'aumento della sensibilità, viene effettuata una passata.

**Nota:**

– il sensore di pioggia ha soltanto una funzione di assistenza. In caso di visibilità ridotta, il conducente deve attivare manualmente il tergivetro. In presenza di nebbia o in caso di nevicata, la funzione tergivetro automatico non è attivata dal sistema e resta pertanto sotto il vostro controllo;

– in caso di temperatura negativa, il tergivetro automatico non è attivo all'avviamento del veicolo. Si attiva automaticamente non appena il veicolo supera una certa velocità (circa 8 km/h);

– non attivare il tergivetro automatico in assenza di pioggia;

– sbrinare completamente il parabrezza prima di attivare il tergivetro automatico.

## Efficacia della spazzola del tergivetro

Controllate lo stato delle spazzole del tergivetro. La sua durata dipende da voi:

– deve rimanere pulita: pulire regolarmente la spazzola e il lunotto con acqua saponata;
– non utilizzatela quando il lunotto è asciutto;
– staccatela dal lunotto se non viene utilizzata da tempo.

In ogni caso, sostituitelo non appena la sua efficacia diminuisce: all'incirca ogni anno. ➥ 5.33.

## Precauzioni relative all'uso dei tergivetri

– In caso di neve o ghiaccio, pulire il lunotto prima di attivare i tergivetri (rischio di surriscaldamento del motore);
– verificare che nessun oggetto trasportato interferisca con la spazzola del tergivetro in movimento.

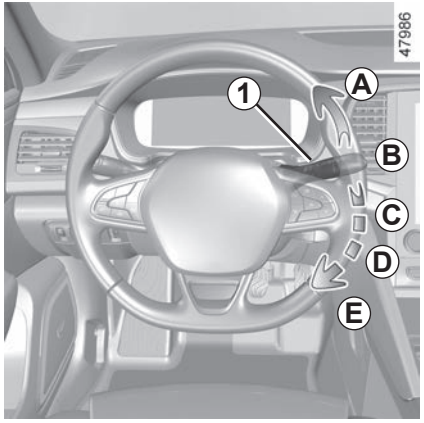


***D*** **funzionamento continuo e lento**

***E*** **funzionamento continuo e rapido**

Le posizioni ***A*** e ***D*** sono accessibili a contatto inserito. Le posizioni ***C*** e ***E*** sono accessibili soltanto a motore acceso.

**anomalie di funzionamento**

In caso di anomalia del funzionamento automatico, il tergivetro opera in funzionamento intermittente. Rivolgetevi alla Rete del marchio.

Il funzionamento del sensore di pioggia può essere disturbato in caso di:

– tergivetri posteriori danneggiati, un velo d'acqua o tracce lasciate da una spazzola sulla zona di rilevamento del sensore possono aumentare il tempo di reazione del tergivetro automatico o aumentare la frequenza di funzionamento;
– parabrezza scheggiato o fessurato a livello del sensore o parabrezza incrostato da polvere, sporcizia, insetti, brina, utilizzo di cere di lavaggio o di prodotti idrofobi; la levetta del parabrezza sarà meno sensibile oppure non sarà sensibile affatto.

**Particolarità**

**Durante la guida**, ad ogni arresto del veicolo si riduce la velocità del tergivetro. Da un funzionamento continuo rapido, passate ad un funzionamento continuo lento. Non appena il veicolo riparte, il tergivetro torna alla velocità di funzionamento selezionata inizialmente.
Qualsiasi intervento sulla levetta ***1*** è prioritario ed annulla l'automatismo.

**Precauzioni**

– In caso di gelo, prima di attivare il tergivetro, verificate che le spazzole non siano bloccate. Se azionate il tergivetro mentre le spazzole sono bloccate dal gelo, rischiate di danneggiare sia la spazzola sia il motorino del tergivetro.
– Non attivare i tergivetri sul vetro asciutto. Questo provoca l'usura precoce o il deterioramento delle spazzole.

## Posizione particolare del tergivetro anteriore (posizione di servizio)

Questa posizione permette di sollevare le spazzole, allontanandole dal parabrezza.

Può essere utile per:
– pulire le spazzole;
– staccare le spazzole dal parabrezza durante l'inverno;
– sostituite le spazzole ➥ 5.33.

Con contatto inserito e motore spento, abbassate completamente la levetta del tergivetro in posizione ***E*** (funzionamento rapido continuo). I bracci del tergivetro si fermano in posizione libera dal cofano motore.

Per riportare le spazzole in posizione, verificate che le spazzole siano state reclinate sul parabrezza, quindi riportate la levetta in posizione ***B*** (arresto), con contatto inserito.

Prima di inserire il contatto, posizionare i tergivetri sul parabrezza. In caso contrario, si potrebbe danneggiare il cofano o i tergivetri quando vengono accesi.

**Particolarità:**

Con i tergicristalli non più alimentati, almeno un minuto dopo aver bloccato il veicolo, sarà possibile spostare manualmente le spazzole. Evitare di forzare il braccio della spazzola per spostarlo. Si rischia di danneggiare il motorino del tergivetro, i bracci e le spazzole.

Dopo l'intervento, per riposizionare correttamente le spazzole, verificate che le spazzole poggino sul parabrezza, inserite il contatto e azionate il comando dei tergivetri.

La spazzola lato conducente deve essere sempre sopra la spazzola lato passeggero. In caso contrario, sarà effettuata una passata del tergivetro non appena la velocità del veicolo sarà superiore a circa 7 km/h.

In caso di ostacoli presenti sul parabrezza (sporcizia, neve, ghiaccio, ecc.), pulire il parabrezza (compresa la zona centrale situata dietro il retrovisore interno) e il lunotto posteriore prima di attivare i tergivetri (evitando così il rischio di surriscaldare il motore).

Se un ostacolo impedisce il movimento di una spazzola, questa potrebbe fermarsi. Rimuovete l'ostacolo e riattivate il tergivetro con l'apposita levetta.

Prima di effettuare qualsiasi azione sul parabrezza (lavaggio del veicolo, sbrinamento, pulizia del parabrezza, ecc.) portate la levetta ***1***in posizione ***B*** (arresto).

**Rischio di ferite e/o di danneggiamenti.**

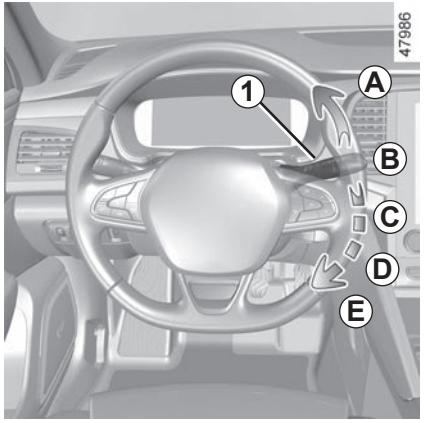


## Lavavetro

**Con contatto inserito,** tirate la levetta ***1*** poi rilasciatela.

Una breve azione attiva, a differenza del lavavetro, una passata dei tergivetri.

Una pressione prolungata attiva, oltre al lavavetro, tre passate consecutive, dopo alcuni secondi, una quarta.

**Particolarità:**

Con temperatura negativa, il liquido dei lavavetri rischia di congelare sul parabrezza e di ridurre la visibilità. Riscaldate il parabrezza mediante il comando di disappannamento prima di pulirlo.

**Ugelli riscaldati**
(a seconda del veicolo)

Gli ugelli vengono riscaldati quando attivate lo sbrinamento del lunotto posteriore.

Durante gli interventi nel vano motore, assicuratevi che la levetta dei tergivetri sia in posizione **B** (arresto).

**Rischio di lesioni**

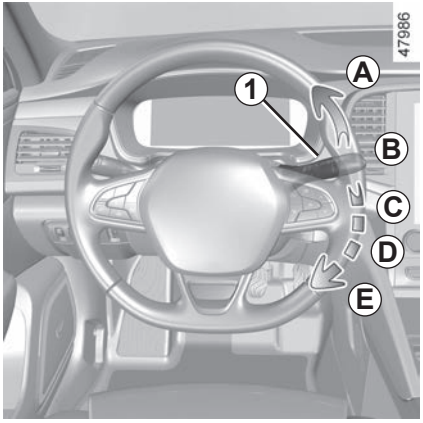


## Lavafari

**Fari accesi**
Per i veicoli che ne sono dotati, con il motore in funzione, tenere la levetta ***1*** tirata verso di sé per circa due secondi: i lavafari ed il lavavetro si azioneranno contemporaneamente.
I lavafari sono attivati anche da tre pressioni prolungate del comando del lavavetro anteriore.

**Nota:**

Per assicurare un corretto funzionamento del lavafaro nella stagione invernale, rimuovere la neve dai portaugelli e scongelare i portaugelli mediante uno spray sbrinante.

Si raccomanda comunque di eliminare a intervalli regolari lo sporco ostinato che si accumula sul vetro dei fari.

Quando raggiungete il livello minimo del liquido lavavetri, il circuito del lavafaro può disinnescarsi.

Rabboccate il liquido del lavavetro quindi azionatelo, **con motore acceso**, per reinnescarlo.

Durante gli interventi nel vano motore, assicuratevi che la levetta dei tergivetri sia in posizione **B** (arresto).

**Rischio di lesioni**

## Tergivetro posteriore

Con contatto inserito, fate ruotare l'anello ***3*** della levetta ***1*** fino a portare il simbolo in corrispondenza del riferimento ***2***

- **sosta**
- **funzionamento intermittente**
  Tra una passata e l'altra, la spazzola si ferma per alcuni secondi. La frequenza di funzionamento varia a seconda della velocità;
- **funzionamento continuo e lento**

Per disinserire il funzionamento, fate ruotare nuovamente l'anello ***3***.

**Nota:** prima di far lavare il veicolo presso un autolavaggio automatico, portare l'anello ***3*** della levetta ***1*** in posizione di arresto per disattivare la funzione tergivetro automatico.
Rispettate le indicazioni d'uso.

Non utilizzate il braccio del tergivetro per aprire o chiudere lo sportello del bagagliaio.

Prima di qualsiasi azione sul lunotto (lavaggio del veicolo, sbrinamento, pulizia, ecc.) portate la levetta ***1*** in posizione di arresto.

**Rischio di ferite e/o di danneggiamenti.**

## Efficacia della spazzola del tergivetro

Controllate lo stato delle spazzole del tergivetro. La sua durata dipende da voi:

- deve rimanere pulita: pulire regolarmente la spazzola e il lunotto con acqua saponata;
- non utilizzatela quando il lunotto è asciutto;
- staccatela dal lunotto se non viene utilizzata da tempo.

In ogni caso, sostituitelo non appena la sua efficacia diminuisce: all'incirca ogni anno. ➥ 5.33.

## Precauzioni relative all'uso dei tergivetri

- In caso di neve o ghiaccio, pulire il lunotto prima di attivare i tergivetri (rischio di surriscaldamento del motore);
- verificare che nessun oggetto trasportato interferisca con la spazzola del tergivetro in movimento.

**Attivazione/disattivazione del tergivetro posteriore**

Il passaggio alla retromarcia attiva il tergivetro posteriore in funzionamento intermittente (se i tergivetri anteriori funzionano). Se il vostro veicolo è provvisto di un menu di personalizzazione delle impostazioni del veicolo, potete scegliere di attivare o disattivare questa funzione. ➥ 1.77

Per i veicoli sprovvisti di menu di personalizzazione delle impostazioni, fate disattivare la funzione dalla Rete del marchio.

Se sul lunotto sono presenti ostacoli (sporcizia, neve, ecc.), il tergivetro tenta di rimuovere tutti gli ostacoli. Se un ostacolo impedisce il movimento della spazzola, questa potrebbe fermarsi. Rimuovete l'ostacolo, attendete circa 30 secondi e riattivate il tergivetro con l'apposita levetta.

**Precauzioni**

– In caso di gelo, prima di attivare i tergivetri, verificare che le spazzole non siano bloccate. Se azionate il tergivetro mentre la spazzola è bloccata dal gelo, rischiate di danneggiare sia la spazzola sia il motorino del tergivetro.

– Non attivare i tergivetri sul vetro asciutto. Questo provoca l'usura precoce o il deterioramento delle spazzole.

## Tergivetro/lavavetro posteriore

Con contatto inserito, spingete a lungo la levetta ***1***, quindi rilasciatela.

Un'azione prolungata attiva, oltre al lavalunotto, tre passate in andata e ritorno del tergivetro posteriore, seguite dopo alcuni secondi da una quarta passata.

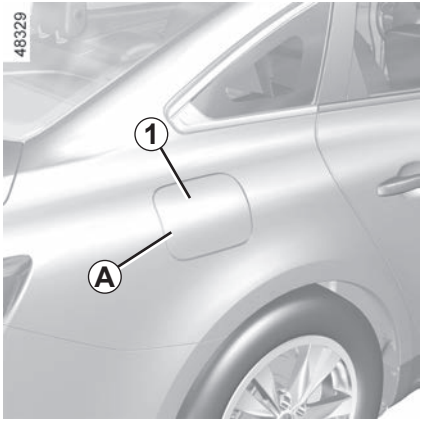


**Capienza utile del serbatoio:**

– circa **50 litri** per le versioni benzina e per le versioni diesel a due ruote sterzanti;

– circa **45 litri** per la versione diesel con quattro ruote sterzanti.

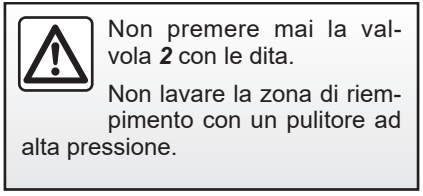

Non premere mai la valvola ***2*** con le dita.

Non lavare la zona di riempimento con un pulitore ad alta pressione.

Con veicolo sbloccato, per aprire lo sportellino ***1***, premete la zona ***A***, poi rilasciate. Lo sportellino ***1*** si apre leggermente.
La valvola ***2*** è integrata nel condotto di riempimento.
Per il rifornimento, fate riferimento al paragrafo «Rifornimento carburante».
Per chiuderlo, spingete nuovamente a fondo lo sportello con la mano.

## Qualità del carburante

**Utilizzate carburante di ottima qualità** rispettando le norme in vigore specifiche per ogni paese e **tassativamente** conforme alle indicazioni riportate sull'etichetta posta sullo sportellino ***1***. ➥ 6.8.

## Versione diesel

Utilizzate **tassativamente** del gasolio conforme alle indicazioni riportate sull'etichetta posta all'interno dello sportellino ***1***.

## Versioni a benzina

Utilizzate **tassativamente** benzina senza piombo. L'indice di ottano (RON) deve essere conforme alle indicazioni riportate sull'etichetta situata nello sportellino ***1*** ➥ 6.8.

## Rifornimento di carburante

Con il contatto disinserito, introducete la pistola in modo da aprire la valvola ***2*** e inseritela fino **in fondo** prima di azionarla per il rifornimento del serbatoio (rischio di schizzi).

Mantenetela in questa posizione durante tutta la procedura di riempimento.

Se effettuate il pieno, dopo il primo arresto automatico è possibile fare al massimo ancora due scatti, ciò per mantenere vuoto il volume d'espansione all'interno del serbatoio.

Al momento del rifornimento, fate attenzione che non penetri dell'acqua. La valvola ***2*** e la relativa parte circostante devono essere pulite.

Per effettuare il rifornimento di carburante, il motore deve essere arrestato (non solo in modalità di sospensione, nel caso di veicoli con funzione Stop and Start) e l'accensione deve essere disinserita. ➥ 2.3.

**Rischio d'incendio.**

**Versioni benzina**

L'uso di benzina con piombo potrebbe danneggiare i dispositivi antinquinamento ed annullare la garanzia.

Al fine di impedire un rifornimento involontario di benzina al piombo, il bocchettone di riempimento del serbatoio presenta un restringimento ed è provvisto di un sistema di sicurezza che **consente di utilizzare solamente una pistola erogatrice di benzina senza piombo** (al distributore).

Per i tipi di carburante conformi agli standard europei compatibili con i motori di veicoli venduti in Europa consultate la tabella ➥ 6.8.

Non mescolate la benzina (senza piombo o E85) al gasolio, anche se in piccole quantità.

Non utilizzare carburante a base di etanolo se il vostro veicolo non è idoneo.

Per evitare di danneggiare il motore, **non** aggiungere reagenti al carburante ➥ 1.104.

Se si desidera aggiungere un additivo al carburante, utilizzare un prodotto omologato dai Servizi Tecnici. Rivolgetevi al Rappresentante del marchio.

## Carburante esaurito versione diesel

Con la carta nell'abitacolo, premete il pulsante di avviamento ***3*** senza agire sui pedali. Attendete qualche minuto prima di partire. Questo consente l'innesco del circuito del carburante. Se il motore non si avvia, ripetete la procedura.

Se, dopo diversi tentativi, il motore non si accende, rivolgetevi alla Rete del marchio.

Qualsiasi intervento o modifica del sistema di alimentazione del carburante (circuiti elettronici, cablaggi, circuito del carburante, iniettore, protezioni...) è rigorosamente vietato a causa dei rischi che comporta (da affidare esclusivamente al personale qualificato della Rete del marchio).

## Odore persistente di carburante

Se sentite un odore persistente di carburante procedete nel modo seguente:

– fermatevi compatibilmente con le condizioni del traffico e disinserite il contatto;
– azionate le luci di segnalazione pericolo e fate scendere tutti gli occupanti dal veicolo allontanandoli dalla zona di circolazione;
– rivolgetevi a una Rete del marchio.

Conformatevi alle leggi del paese in cui vi trovate. È importante ricordare che il mancato rispetto delle normative in vigore da parte del proprietario del veicolo può avere conseguenze legali.

## Principio di funzionamento

Il reagente è previsto per i motori diesel equipaggiati con il sistema SCR (riduzione catalitica selettiva).
L'utilizzo di un reagente consente di ridurre la quantità di ossido di azoto nei gas di scarico.
Il consumo di reagente in base all'uso reale dipende dalle condizioni di utilizzo del veicolo, dagli equipaggiamenti e dallo stile di guida.

## Qualità del reagente

Utilizzate **solo reagenti conformi allo standard ISO 22241** e secondo quanto riportato sull'etichetta apposta sul tappo del bocchettone di rifornimento serbatoio.

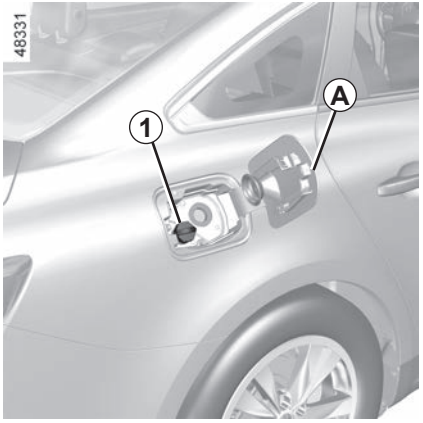


## Riempimento

**Capienza utile del serbatoio: 17 litri** circa.

Con contatto disinserito, aprite il coperchio ***A*** e svitate il tappo ***1***.

**Nota:** se la temperatura del serbatoio è elevata, può verificarsi la fuoriuscita di vapori di idrossido di ammonio dall'apertura del tappo.

Il reagente non deve entrare in contatto con gli occhi o la pelle. Nel caso in cui ciò avvenga, sciacquate abbondantemente con acqua. Se necessario, consultate un medico.

Per effettuare il rifornimento di carburante, il motore deve essere arrestato (non solo in modalità di sospensione, nel caso di veicoli con funzione Stop and Start) e l'accensione deve essere disinserita. ➥ 2.3.

**Rischio d'incendio.**

Se viene visualizzato il messaggio di allarme «XXXXXX KM guasto riempire AdBlue», riempire il serbatoio del reagente e consultare le istruzioni relative al rifornimento.

**Rischio di immobilizzazione del veicolo.**

**Tappo del serbatoio: è specifico.**

Se dovete sostituirlo, assicuratevi che sia dello stesso tipo di quello d'origine. Chiedete consiglio alla Rete del marchio. Non lavare il contorno del tappo della benzina con un pulitore ad alta pressione.

## Riempimento (segue)

Il serbatoio può essere riempito al distributore. Con contatto disinserito, introducete la pistola e inseritela fino **in fondo** prima di azionarla per il rifornimento del serbatoio (rischio di schizzi). Mantenetela in questa posizione durante tutta la procedura di riempimento.

Se si effettua il pieno, dopo il primo arresto automatico è possibile fare al massimo ancora due attivazioni, ciò per mantenere vuoto il volume d'espansione all'interno del serbatoio.

Negli altri casi, è indispensabile leggere le indicazioni presenti sul contenitore del reagente (ad esempio la lattina o la bottiglia).

## Precauzioni per l'uso

Durante il riempimento:

– **maneggiare il reagente con cura. Può danneggiare vestiti, scarpe, elementi della carrozzeria ecc.**;

– fare attenzione che nel serbatoio del carburante non penetri dell'acqua.

In caso di riflusso o se il reagente contamina qualsiasi superficie verniciata, pulite rapidamente l'area interessata con abbondante acqua fredda e con un panno soffice.

**Nota:**: se il reagente si cristallizza, utilizzare una spugna morbida.

**In condizioni di freddo estreme**

**In caso di gelo, il serbatoio del reagente deve essere rabboccato finché sulla strumentazione non vengono visualizzati l'indicatore** e il messaggio «Riempire AdBlue prima di 1200 km».

**Casi particolari**

Il reagente si congela a temperature inferiori a circa -10°C.

In tali condizioni, non tentate di effettuare il rifornimento. Se necessario eseguite il rabbocco o il rifornimento del serbatoio con il reagente ( ON), parcheggiate il veicolo in un luogo più caldo, se possibile, in modo che il reagente ritorni allo stato liquido. In caso contrario, richiedete l'intervento di rabbocco da parte di un professionista qualificato o eseguite il riempimento con reagente allo stato liquido.

Dopo aver riempito il serbatoio del reagente, verificate che il tappo e lo sportellino siano chiusi, avviate il motore e **ATTENDETE 10 secondi a veicolo fermo e motore acceso** prima di partire nuovamente.
Se non si effettua questa operazione, il riempimento del serbatoio verrà rilevato automaticamente solo dopo diverse decine di minuti di guida.
Il messaggio «--- Riempire AdBlue»e/o le spie luminose continuano a essere visualizzate finché il riempimento non viene registrato dal sistema.

Nessuno tipo di intervento è autorizzato su una qualsiasi parte del sistema. Per evitare possibili danneggiamenti, soltanto il personale qualificato della rete del marchio è autorizzata ad intervenire sul sistema.

## Manutenzione/autonomia

L'informazione visualizzata sul quadro della strumentazione può essere accompagnata da una segnalazione acustica.

| Spie | Messaggio | Cosa fare |
|---|---|---|
| – | «Prevedere AdBlue prima di 2400 km» | Se il messaggio viene visualizzato con contatto inserito, considerate un'autonomia **inferiore a 2.400 km.**<br>Riempite o chiedete a un rappresentante del marchio **di riempire il serbatoio** del reagente. |
| si accende. | «Riempire AdBlue prima di 1200 km» | Se il messaggio viene visualizzato con contatto inserito, considerate un'autonomia compresa **tra 1.200 km e 800 km.**<br>Riempite o chiedete a un rappresentante del marchio **di riempire il serbatoio** del reagente. |
| si accende. | «XXX KM Guasto Riempire AdBlue» | Il messaggio viene visualizzato all'inserimento del contatto e viene ripetuto:<br>– Circa ogni 100 km, l'autonomia residua è compresa **tra circa 800 km e 200 km**;<br>– Circa ogni 50 km, l'autonomia residua è **inferiore a 200 km**.<br>In ogni caso, riempire o fare **riempire il serbatoio del reagente il più rapidamente possibile** presso un rivenditore autorizzato. |
| lampeggia. | «0 KM Guasto Riempire AdBlue» | **Il motore non si accende.**<br>Per riavviare, è necessario rabboccare il serbatoio del reagente. |

# SERBATOIO REAGENTE (4/4)

## Anomalia del sistema

Quando le spie si accendono, potrebbero essere accompagnate da un segnale acustico.

| Spie | Messaggio | Significato |
|---|---|---|
| e si accendono. | “Antinquinamento controllare”<br>“Qualità AdBlue controllare”<br>“Iniezione AdBlue controllare” | Indica un’anomalia del sistema. Consultate al più presto un Rappresentante del marchio. |
| e si accendono. | “XXX KM Guasto antinquinamento” | Indica un guasto del sistema e che **tra meno di 800 km diventerà impossibile riavviare il veicolo**.<br>Gli allarmi sono ripetuti:<br>– Ogni 100 km, finché non rimangono **tra gli 800 km e i 200 km** finché il veicolo non possa essere riavviato;<br>– Ogni 50 km se l’autonomia residua è **inferiore a 200 km** prima che il riavvio del veicolo diventi impossibile.<br>Consultate al più presto un Rappresentante del marchio. |
| e si accendono. | “0 KM Guasto antinquinamento” | Indica che una volta spento il motore **il veicolo non si riavvierà**. Rivolgetevi alla Rete del marchio. |

# Capitolo 2: La guida


Rodaggio . . . . . 2.2
Avviamento, spegnimento del motore . . . . . 2.3
Funzione Stop and Start . . . . . 2.6
Particolarità delle versioni a benzina . . . . . 2.10
Particolarità delle versioni diesel . . . . . 2.12
Leva del cambio. . . . . 2.14
Freno di stazionamento assistito . . . . . 2.15
Funzione “AUTOHOLD” . . . . . 2.19
Consigli di guida e guida ecologica . . . . . 2.20
Consigli manutenzione e antinquinamento . . . . . 2.26
Ambiente . . . . . 2.27
Sistema di sorveglianza della pressione degli pneumatici . . . . . 2.28
Dispositivi di correzione e di assistenza alla guida . . . . . 2.33
Frenata attiva di emergenza . . . . . 2.41
Avviso di uscita dalla carreggiata . . . . . 2.49
Sistema di mantenimento della corsia (Lane Keeping Assist). . . . . 2.54
Avviso di angolo morto . . . . . 2.60
Allarme distanza di sicurezza . . . . . 2.67
Riconoscimento dei segnali stradali . . . . . 2.71
Spia di rilevamento di affaticamento . . . . . 2.75
Limitatore di velocità . . . . . 2.77
Regolatore di velocità . . . . . 2.81
Regolatore di velocità adattivo . . . . . 2.86
Parcheggio assistito . . . . . 2.99
Telecamera di retromarcia . . . . . 2.105
Spia uscita parcheggio . . . . . 2.108
Parcheggio assistito . . . . . 2.112
Sospensione ammortizzata pilotata. . . . . 2.117
Cambio automatico . . . . . 2.118
Chiamata di emergenza . . . . . 2.121

# RODAGGIO

## Versione a benzina

Fino a **1 000 Km**, non superate i 130 km/h sulla marcia più elevata, o da 3 000 a 3 500 g/min.

È soltanto dopo **3 000** km circa che il veicolo offrirà tutte le sue prestazioni.

**Periodicità dei tagliandi:** consultate il documento di manutenzione del veicolo.

## Versione diesel

Fino a **1.500 km,** non superate i 130 km/h sul rapporto più elevato o 2.500 g/min. Dopo tale chilometraggio potrete spingere di più il motore, ma la vettura renderà al meglio solo dopo aver per-corso circa 6 000 chilometri.

Nel periodo di rodaggio, non accelerate bruscamente a motore freddo, ed evitate di far girare il motore a regimi troppo elevati.

**Periodicità dei tagliandi:** consultate il documento di manutenzione del veicolo.

## Condizioni di avviamento del motore

La carta deve essere inserita nella zona di rilevamento ***1***.
Per avviare:
– veicoli con cambio automatico, in posizione **P**, premere il pedale del freno, premere il pulsante ***2***, quindi rilasciare il pedale del freno una volta avviato il motore;
– nei veicoli con cambio manuale, premere il pedale del freno e premere il pulsante ***2***, quindi rilasciare il pedale del freno una volta avviato il motore. Se è innestata una marcia, premere anche il pedale della frizione.

**Particolarità**

– Se una delle condizioni di avviamento non viene applicata, il messaggio “Premere freno + START” o “Premere frizione + START” o “Mettere su P” compare sul quadro della strumentazione;
– In alcuni casi, potrebbe essere necessario muovere il volante tenendo premuto il pulsante di avviamento ***2*** per sbloccare il piantone dello sterzo; Il messaggio “Girare volante + START” avverte di tale condizione.

## Avviamento in modalità «accesso facilitato» con bagagliaio aperto

In questo caso, non lasciate la carta nel bagagliaio per evitare il rischio che vada smarrita.

## Funzione accessori
(inserimento del contatto)

Non appena accedete al vostro veicolo, potete disporre di alcune funzionalità (radio, navigazione, tergivetri, ecc.).

Per disporre delle altre funzionalità, con la carta presente nell'abitacolo, premere il pulsante ***2*** senza fare pressione sui pedali.

## anomalie di funzionamento

In alcuni casi, la carta "mani libere" può non funzionare:

– se la pila della carta è scarica, ecc...
– prossimità di un apparecchio funzionante sulla stessa frequenza (schermo, telefono cellulare, videogiochi...);
– veicolo situato in una zona caratterizzata da un'elevata presenza di onde elettromagnetiche.

Sul quadro della strumentazione apparirà il messaggio «Mettere carta su zona + START».

Premete il pedale del freno o della frizione, quindi inserire la carta ***3*** (lato tasto) nell'alloggiamento ***4***.

**Nota:** l'area di posizionamento ***4*** si trovano nella parte inferiore sinistra dell'abitacolo ***A***.

Premete il pulsante ***2*** per avviare il veicolo. Il messaggio scompare.

## Condizioni di spegnimento del motore

Il veicolo deve essere fermo, la leva posizionata su **N** o **P** per i veicoli con cambio automatico.

Con la carta inserita nel veicolo, premere il pulsante ***2***: il motore si arresta. La posizione di parcheggio **P** viene attivata automaticamente.

Il piantone dello sterzo si blocca all'apertura della porta conducente o al bloccaggio del veicolo.

Se la carta non si trova più nell'abitacolo oppure la batteria della carta è usurata quando il veicolo è fermo e si tenta di spegnere il motore, sul quadro della strumentazione appare il messaggio "Carta assente pres.lunga START": premere il pulsante ***2*** per più di due secondi.

Se la scheda non è più nell'abitacolo, assicuratevi che sia possibile recuperarla, prima di premere e tenere premuto il pulsante. Senza la scheda , non sarà possibile effettuare l'avviamento.

Dopo aver spento il motore, gli accessori accesi (autoradio...) continuano a funzionare per 10 minuti circa.

Quando si apre la porta conducente, gli accessori si spengono.

Non disinserite mai il contatto prima dell'arresto effettivo del veicolo, lo spegnimento del motore comporta l'eliminazione delle varie assistenze: A motore spento, il servofreno, il servosterzo e i dispositivi di sicurezza passiva quali airbags e pretensionatori non sono più in funzione.

Quando lasciate il vostro veicolo in particolare con la carta in tasca, assicuratevi che il motore sia effettivamente spento.

**Responsabilità del conducente all'arresto o allo spegnimento del veicolo**

Non lasciate mai il vostro veicolo incustodito, lasciando all'interno la chiave e un bambino o un animale, anche per un breve lasso di tempo.

Infatti, questi potrebbero mettere a rischio la propria incolumità o quella di altre persone avviando il motore, azionando dispositivi come gli alzavetri o addirittura bloccare le porte.

Inoltre con tempo caldo e/o soleggiato la temperatura interna dell'abitacolo aumenta molto rapidamente.

**RISCHIO DI MORTE O DI GRAVI LESIONI**.

# FUNZIONE STOP AND START (1/4)

Questo sistema consente di ridurre il consumo di carburante e l'emissione di gas serra. All'avviamento del veicolo, il sistema viene attivato automaticamente. Durante la guida, il sistema arresta il motore (modalità di sospensione) quando il veicolo si ferma o si muove a bassa velocità (ingorgo, semaforo e così via), a seconda del veicolo.

## Condizioni di messa in stand-by

Il veicolo è avanzato dopo l'ultimo arresto.

**Per i veicoli dotati di cambio automatico:**

– il cambio è in posizione **D**, **M**or **N**;

e

– il pedale del freno è premuto (sufficientemente forte);

Se la spia lampeggia e compare il messaggio «Premere freno» sul quadro della strumentazione, significa che il pedale del freno non è sufficientemente premuto;

e

– il pedale dell'acceleratore non è premuto;

e

– quando la velocità del veicolo è zero per circa un secondo o, a seconda del veicolo, non appena la velocità del veicolo è inferiore a circa 5 km/h.

La messa in stand-by del motore viene mantenuta quando è innestata la posizione **P**, o quando è innestatala la posizione **N** con il freno di stazionamento inserito e il pedale del freno rilasciato.

**Per i veicoli dotati di cambio manuale:**

– il cambio è in posizione neutra (folle);

Se la spia lampeggia e compare il messaggio «Mettere a folle» sul quadro della strumentazione, significa che è necessario spostare la leva del cambio in posizione di folle;

e

– il pedale della frizione viene rilasciato;

e

– la velocità del veicolo è inferiore a 5 km/h circa.

**Per tutti i veicoli:**

la spia compare fissa sul quadro della strumentazione per avvisarvi della messa in stand-by del motore.

Gli equipaggiamenti del veicolo restano in funzione per l'intero intervallo di spegnimento del motore.

Quando il motore passa in stand-by, l'assistenza dello sterzo potrebbe disattivarsi.

In questo caso tornerà a funzionare quando il motore uscirà dalla modalità di stand-by, oppure se la velocità supera 1 km/h circa (discesa, pendio, ecc.).

In caso di messa in stand-by del motore, il freno di stazionamento assistito (a seconda della versione del veicolo) non si inserisce automaticamente.

Non guidate quando il motore è in stand-by (sul quadro della strumentazione si accende la spia ).

Prima di lasciare il veicolo, il motore DEVE essere arrestato (non in stand-by). ➥ 2.3.

## Impedire la messa in stand-by del motore

Con il sistema attivato, in alcune situazioni come l'attraversamento di un incrocio è possibile mantenere il motore acceso per una ripresa rapida.

**Per i veicoli dotati di cambio automatico:**

mantenete il veicolo fermo con una leggera pressione del pedale del freno.

**Per i veicoli dotati di cambio manuale:**

tenete premuto il pedale della frizione.

Per effettuare il rifornimento di carburante, il motore deve essere arrestato (non solo in modalità di sospensione, nel caso di veicoli con funzione Stop and Start): e l'accensione deve essere disinserita. ➥ 2.3.

**Rischio d'incendio.**

## Uscita dallo stand-by motore

**Per i veicoli dotati di cambio automatico:**

– all'apertura della porta del conducente;
oppure
– se la cintura di sicurezza del conducente è slacciata;
oppure
– il pedale del freno è rilasciato ed è innestata la posizione **D** o **M** (a seconda del veicolo);
oppure
– il pedale del freno viene rilasciato nella posizione di marcia **N** con il freno di stazionamento disinserito;
oppure
– il pedale del freno viene di nuovo premuto nella posizione di marcia **P** o **N** innestata con il freno di stazionamento inserito;
oppure
– il veicolo è in posizione di marcia **R**;
oppure
– il pedale dell'acceleratore è premuto;
oppure
– in modalità manuale, la leva del cambio viene portata su **+** o **-**.

Funzione «AUTOHOLD» attivata ➥ 2.19, il pedale del freno può essere rilasciato mantenendo la modalità di stand-by del motore.
Per disattivare la modalità di stand-by del motore, con il pedale del freno rilasciato, premete il pedale dell'acceleratore.

**Per i veicoli dotati di cambio manuale:**

– all'apertura della porta del conducente, senza alcuna marcia innestata e con pedale della frizione rilasciato;

oppure
– slacciando la cintura del conducente, senza alcuna marcia innestata e con pedale della frizione rilasciato;

oppure
– il cambio è in folle e il pedale della frizione è leggermente premuto;

oppure
– con marcia inserita e pedale della frizione completamente premuto.

**Particolarità:** a seconda del veicolo, se disinserite il contatto con il motore in stand-by, la spia si accende per alcuni secondi sul quadro della strumentazione.

**Per i veicoli dotati di cambio manuale:**

il riavvio potrebbe essere interrotto se il pedale della frizione viene rilasciato troppo velocemente quando è inserita una marcia.

## Condizioni di mancata messa in stand-by del motore

Alcune condizioni impediscono al sistema di mettere in stand-by il motore, nello specifico:

– la porta conducente non è chiusa;

– la cintura del conducente non è allacciata;

– la retromarcia è stata inserita;

– il cofano motore non è bloccato;

– la temperatura esterna è troppo bassa o troppo alta;

– la batteria non è sufficientemente carica;

– la differenza tra la temperatura interna del veicolo e quella impostata dalla climatizzazione automatica è eccessiva;

– è in funzione il parcheggio assistito;

– l'altitudine è troppo elevata;

– la pendenza è troppo forte per i veicoli equipaggiati con cambio automatico;

– la funzione «Visibilità» è attivata ➥ 3.6;

– la temperatura motore non è sufficiente;

– il sistema anti-inquinamento è in corso di rigenerazione;

– ...

La spia che si accende sul quadro della strumentazione segnala l'indisponibilità della messa in stand-by del motore.

La spia può accendersi sul quadro della strumentazione accompagnata da un messaggio:
– «Ottimizzazione carica batteria» per privilegiare la ricarica della batteria;
– «Priorità confort termico» per privilegiare il funzionamento dell'aria condizionata;
– «Priorita motore acceso» per privilegiare il funzionamento del motore.

Disattivare la funzione Stop and Start per qualsiasi intervento nel vano motore.

**Caratteristiche relative al riavvio automatico del motore**

In certi casi, il motore può ripartire senza bisogno di alcun intervento per garantirvi la sicurezza e il comfort ideali.

Questo si verifica soprattutto quando:
– la temperatura esterna è troppo bassa o troppo alta;
– la funzione «Visibilità» è attivata ➥ 3.6;
– la batteria non è sufficientemente carica;
– la velocità del veicolo è superiore a 5 km/h (in discesa ecc.);
– pressioni ripetute sul pedale del freno o impianto freni necessario;
– ...

La spia visualizzata sul quadro della strumentazione indica il riavvio automatico del motore.

Prima di lasciare il veicolo, il motore DEVE essere arrestato (non in stand-by). ➥ 2.3.

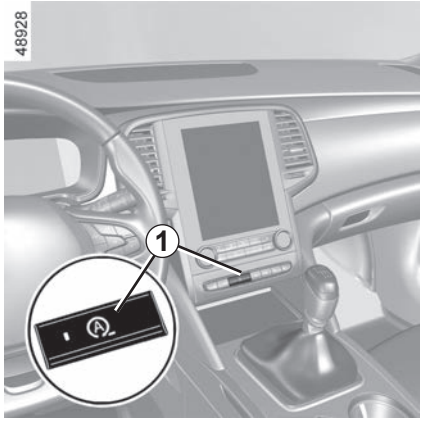


La spia può accendersi sul quadro della strumentazione accompagnata da un messaggio:
– «Ottimizzazione carica batteria» per privilegiare la ricarica della batteria;
– «Priorità confort termico» per privilegiare il funzionamento dell'aria condizionata;
– «Priorita motore acceso» per privilegiare il funzionamento del motore.

**Particolarità:** con il motore in stand-by, premere il tasto ***1*** per riavviare automaticamente il motore.

## Disattivazione, attivazione della funzione

Premete il contattore ***1*** per disattivare la funzione. Il messaggio «Stop & Start disattivato» viene visualizzato sul quadro della strumentazione e compare la spia del contattore ***1***.
Una nuova pressione riattiva il sistema. Il messaggio «Stop & Start attivato» viene visualizzato sul quadro della strumentazione e il contattatore ***1*** scompare.

Il sistema si riattiva automaticamente ad ogni avviamento volontario del veicolo premendo sul pulsante di avviamento. ➥ 2.3.

## Anomalie di funzionamento

Quando il messaggio «Stop & Start da controllare» viene visualizzato sul quadro della strumentazione e la spia del contattore ***1*** si accende, il sistema è disattivato.
Rivolgetevi alla Rete del marchio.

Condizioni di funzionamento del veicolo quali:

– guida per lunghi tratti con la spia di riserva del carburante accesa;

– utilizzo di benzina al piombo;

– utilizzo di additivi per lubrificanti o carburanti non omologati.

O alcune anomalie di funzionamento quali:

– sistema di accensione difettoso o carburante esaurito o candela scollegata, che provocano irregolarità d'accensione o strappi durante la guida;

– perdita di potenza,

provocano un surriscaldamento della marmitta catalitica, ne diminuiscono l'efficienza **e possono anche distruggerla, causando danni termici al veicolo**.

Se rilevate le anomalie di funzionamento descritte precedentemente, fate eseguire al più presto le riparazioni necessarie presso la Rete del marchio.

Facendo controllare regolarmente il vostro veicolo presso un Rappresentante del marchio e rispettando la periodicità consigliata nel libretto di manutenzione, potrete evitare questi inconvenienti.

## Problemi di avviamento

Per evitare di danneggiare la marmitta catalitica della vostra auto, **non tentate insistentemente** di avviare il motore (sia con il motorino di avviamento, sia spingendo o trainando la vettura) **se non riuscite ad identificare e rimediare alla causa dell'inconveniente**.

Se non riuscite ad avviare il motore, non tentate più di farlo da soli e rivolgetevi alla Rete del marchio.

Non parcheggiate e non lasciate acceso il motore in luoghi in cui sostanze o materiali combustibili quali erba o foglie secche possono entrare in contatto con il sistema di scarico caldo.

## Filtro antiparticolato

Il filtro antiparticolato viene utilizzato per il trattamento dei gas di scarico dei motori a benzina.
A seconda della versione del veicolo, la spia visualizzata sul quadro della strumentazione indica che il filtro è intasato e necessita di pulizia. Per pulirlo, quando la spia si accende e le condizioni del traffico e i limiti di velocità lo permettono, guidate a una velocità compresa tra circa 50 e 110 km/h finché la spia non si spegne.

Nell'arco di circa 5-20 minuti, la spia dovrebbe spegnersi.

**Nota:** la spia può spegnersi dopo 20 minuti quando le condizioni di guida necessarie per pulire il filtro non sono completamente rispettate.

Un arresto del veicolo prima dello spegnimento della spia può co-stringervi a ricominciare l'operazione.

In caso di saturazione del filtro, la spia e, a seconda della versione del veicolo, la spia verranno visualizzate sul quadro della strumentazione, accompagnate dal messaggio «Iniezione controllare». In questo caso consultate un rappresentante del marchio.

Se la spia STOP e, a seconda della versione del veicolo, la spia si accendono, accompagnate dal messaggio «Rischio rottura motore», arrestate il veicolo, spegnete il motore e contattate un rappresentante del marchio.

La spia STOP vi impone, per la vostra sicurezza, di fermarvi tassativamente e subito compatibilmente con le condizioni del traffico. Spegnete il motore e non riavviatelo. Rivolgetevi alla Rete del marchio.

## Regime motore diesel

I motori diesel sono dotati di un sistema di iniezione **che non permette al motore di superare un certo regime motore** qualunque sia la marcia inserita.

Se viene visualizzato il messaggio «Antinquinamento controllare» con le spie e , rivolgetevi immediatamente alla Rete del marchio.

Durante la guida, a seconda del tipo di carburante utilizzato, in casi eccezionali il veicolo può emettere fumi bianchi.

Ciò è dovuto alla rigenerazione automatica del filtro antiparticolato e non ha alcuna conseguenza sul comportamento del veicolo.

## Mancanza totale di carburante

Dopo il riempimento del serbatoio in seguito **all'esaurimento completo del carburante**, è necessario reinnescare il circuito del carburante: ➥ 1.101 prima di riavviare il motore.

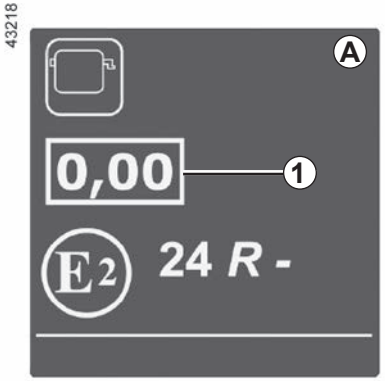


**Etichetta di opacità del fumo motore**

Le informazioni ***1*** verranno visualizzate sull'etichetta ***A*** presente nel vano motore.

***1*** Emissioni di scarico diesel.

## Precauzioni invernali

Per evitare ogni inconveniente in caso di gelo:

– assicuratevi che la batteria sia sempre carica;

– assicuratevi di non lasciare mai una quantità troppo esigua di gasolio nel serbatoio, in modo da evitare la formazione di condensa di vapore acqueo che si accumula sul fondo del serbatoio.

Non parcheggiate e non lasciate acceso il motore in luoghi in cui sostanze o materiali combustibili quali erba o foglie secche possono entrare in contatto con il sistema di scarico caldo.

## Filtro antiparticolato

Il filtro antiparticolato viene utilizzato per il trattamento dei gas di scarico dei motori diesel.
A seconda della versione del veicolo, la spia visualizzata sul quadro della strumentazione indica che il filtro è intasato e necessita di pulizia.
Per eseguire questa operazione, quando viene visualizzata la spia , continuare a guidare in base alle condizioni del traffico e osservare il limite di velocità finché la spia non si spegne. Se possibile, non lasciare che la velocità del motore scenda al di sotto di 2000 giri/min.

La spia deve spegnersi dopo 10 o 20 minuti. ➥ 1.61.

La visualizzazione di sul quadro della strumentazione potrebbe essere accompagnata da un aumento del regime motore e dal funzionamento del circuito di raffreddamento per pulire il filtro antiparticolato.

**Nota:** la spia può comparire di nuovo se le condizioni di guida non vengono pienamente rispettate in termini di pulizia del filtro. Se il veicolo è fermo o il regime motore è inferiore a 2.000 g/min prima che la spia si spenga, potrebbe essere necessario ripetere l'operazione.

Per facilitare la rigenerazione del filtro antiparticolato, effettuare una fase di guida lunga (almeno 20 minuti) su strade principali ogni 200 km.

In caso di saturazione del filtro, la spia e, a seconda della versione del veicolo, la spia verranno visualizzate sul quadro della strumentazione, accompagnate dal messaggio «Iniezione controllare». In questo caso consultate un rappresentante del marchio.

Se la spia STOP e, a seconda della versione del veicolo, la spia si accendono, accompagnate dal messaggio «Rischio rottura motore», arrestate il veicolo, spegnete il motore e contattate un rappresentante del marchio.

La spia STOP vi impone, per la vostra sicurezza, di fermarvi tassativamente e subito compatibilmente con le condizioni del traffico. Spegnete il motore e non riavviatelo. Rivolgetevi alla Rete del marchio.

## Innesto della retromarcia

**Veicoli con cambio meccanico:** effettuate il movimento schematizzato sul pomello ***1*** e, a seconda della versione del veicolo, sollevate l'anello contro il pomello della leva per innestare la retromarcia.

**Veicoli con cambio automatico:** ➥ 2.118.

Le luci di retromarcia si accendono quando è innestata la retromarcia, con contatto inserito.

**Nota:** a seconda del veicolo, se le luci anabbaglianti sono accese, le luci antinebbia anteriori si accendono contemporaneamente quando viene innestata la retromarcia.

In caso di urto dell'infrastruttura del veicolo durante la retromarcia (esempio: urto con un paracarro, un marciapiede rialzato o qualsiasi altro arredo urbano) potete danneggiare il veicolo (esempio: deformazione di un asse).

Per evitare qualsiasi rischio di incidente, fate controllare il vostro veicolo dalla Rete del marchio.

## Operazione assistita

### Serraggio del freno di stazionamento assistito

**A veicolo** fermo, è possibile utilizzare il freno di stazionamento assistito per immobilizzare il veicolo:

– **premendo il pulsante di avviamento/spegnimento del motore *1***;

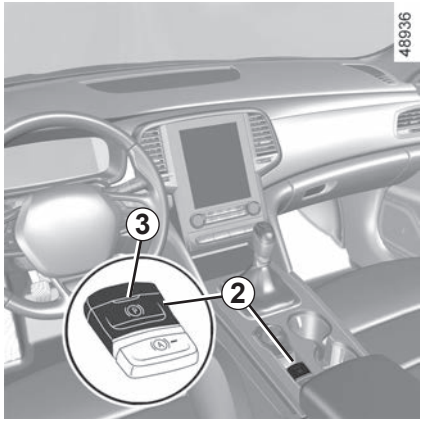


oppure

– se **la cintura di sicurezza del conducente viene slacciata**;

oppure

– all'**apertura della porta del conducente**;

oppure

– per i veicoli equipaggiati con cambio automatico, all'inserimento della **posizione P.**

In tutti gli altri casi, ad esempio **se il motore si è bloccato o è in stand-by a causa di Stop and Start** ➥ 2.6, il freno di stazionamento assistito non si inserisce automaticamente. Occorre allora utilizzare la modalità manuale.

In alcune versioni di modelli specifiche per determinati paesi, la funzione di applicazione della frenata assistita non è attivata. Consultate il paragrafo «Funzionamento manuale».

L'applicazione del freno di stazionamento assistito è confermata dal messaggio "Freno staziona- mento tirato", dalla spia (Ⓟ) sul quadro della strumentazione e dall'accensione della spia ***3*** sul contattore ***2***.

In seguito all'arresto del motore, la spia ***3*** si spegne per alcuni minuti dopo l'inserimento del freno di stazionamento assistito e la spia (Ⓟ) si spegne al bloccaggio del veicolo.

Il freno di stazionamento assistito può essere utilizzato per immobilizzare il veicolo. Prima di scendere dal veicolo, verificate che il freno di stazionamento assistito sia effettivamente serrato. L'applicazione del freno di stazionamento è confermata dall'accensione della spia ***3*** sul tasto ***2*** e dalla spia (Ⓟ) sul quadro della strumentazione fino al bloccaggio delle porte. A seconda del veicolo, sulla parte superiore del parabrezza è presente un adesivo che funge da promemoria.

## Funzionamento assistito (segue)

**Nota:** in alcune situazioni (guasto del freno di stazionamento assistito, rilascio manuale del freno di stazionamento, ecc.), si attiva un segnale acustico e sul quadro della strumentazione viene visualizzato il messaggio «Tirare freno stazionamento» per segnalare il disinserimento del freno di stazionamento assistito.

– motore acceso: all'apertura della porta conducente;
– motore spento (ad esempio in caso di spegnimento del motore): all'apertura di una porta anteriore.

In tal caso, tirate poi rilasciate il tasto ***3*** per serrare il freno di stazionamento assistito.

**Rilascio assistito del freno di stazionamento**

Il freno di stazionamento è disinserito:

– una volta che il veicolo inizia ad accelerare;

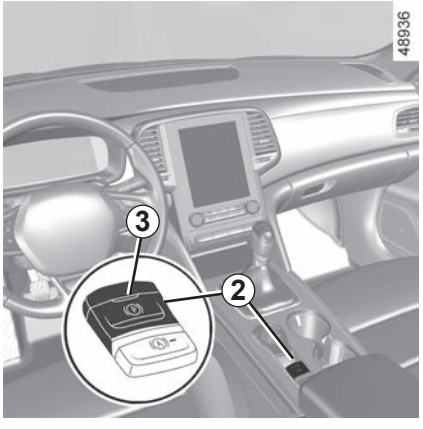


oppure

– su veicoli dotati di cambio automatico, quando si passa dalla posizione **P**.

## Funzionamento manuale

Potete comandare manualmente il freno di stazionamento assistito.

**Inserimento manuale del freno di stazionamento assistito**

Tirate il tasto ***2***. La spia ***3*** e la spia (Ⓟ) sul quadro della strumentazione si accendono.

**Rilascio manuale del freno di stazionamento assistito**

Premere il contattore ***1*** senza premere i pedali per accendere il motore. Agire sul pedale del freno, quindi premere l'interruttore ***2***: la spia ***3*** sull'interruttore e la spia (Ⓟ) sul quadro della strumentazione si spengono.

## Spegnimento temporaneo

Per attivare manualmente il freno di stazionamento assistito (in caso di arresto a un semaforo rosso, di veicolo fermo con motore acceso, ecc.): tirare e rilasciare il contattore ***2***. Il disinserimento è automatico non appena si riavvia il veicolo.

Il freno di stazionamento assistito può essere utilizzato per immobilizzare il veicolo. Prima di scendere dal veicolo, verificate che il freno di stazionamento assistito sia effettivamente serrato. L'applicazione del freno di stazionamento è confermata dall'accensione della spia ***3*** sul tasto ***2*** e dalla spia (Ⓟ) sul quadro della strumentazione fino al bloccaggio delle porte. A seconda del veicolo, sulla parte superiore del parabrezza è presente un adesivo che funge da promemoria.

## Casi particolari

Per parcheggiare su un terreno in pendenza o con un rimorchio, ad esempio, tirate il tasto ***2*** per alcuni secondi al fine di ottenere il massimo sforzo frenante.

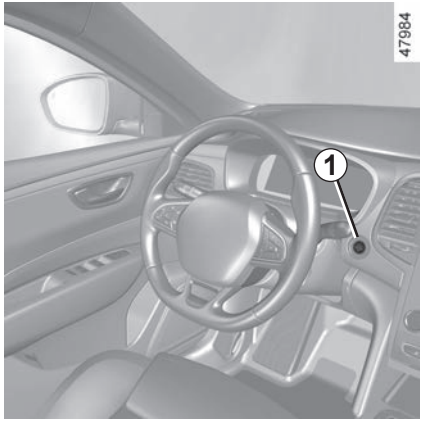


Sostare con freno di stazionamento assistito allentato (ad esempio per evitare il blocco del sistema a causa del gelo):

– innestare qualsiasi marcia o la posizione **P**: le ruote motrici saranno bloccate meccanicamente dall'albero di trasmissione;

– spegnere il motore tramite il pulsante di avviamento/spegnimento motore ***1***;

– slacciare la cintura di sicurezza del conducente;

– aprire la porta del conducente;

– rilasciare manualmente il freno di stazionamento elettronico (vedere le informazioni su “Rilascio manuale del freno di stazionamento elettronico” nella pagina precedente).

Se compare il messaggio «Guasto elettrico PERICOLO» o «Controllare la batteria» attivare manualmente il freno di stazionamento assistito tirando il tasto **2**, (oppure mettere la leva del cambio in posizione **P** in caso di cambio automatico) prima di spegnere il motore.

**Rischio di perdita di immobilizzazione del veicolo.**

Rivolgetevi alla Rete del marchio.

L'assenza di ritorni visivi o sonori indica un'anomalia del quadro della strumentazione. L'accensione di questa spia impone un arresto immediato compatibilmente con le condizioni del traffico. Verificate che il veicolo sia correttamente immobilizzato e rivolgetevi ad un Rappresentante del marchio.

## Versioni con cambio automatico

Con porta conducente aperta o chiusa male e motore acceso, per motivi di sicurezza, il disinserimento automatico è disattivato (al fine di evitare che il veicolo si metta automaticamente in movimento senza conducente). Il messaggio "Allentare a mano" appare sul quadro della strumentazione quando il conducente preme il pedale dell'acceleratore.

Non uscite mai dal veicolo senza aver prima posizionato la leva del cambio su **P** e spento il motore. In effetti il veicolo con motore acceso e marcia innestata può mettersi in movimento se accelerate inavvertitamente.

**Rischio di incidente.**

## Anomalie di funzionamento

– In caso di anomalie, la spia si accende sul quadro della strumentazione accompagnata dal messaggio "Freno stazionam. controllare" e in alcuni casi dalla spia (Ⓟ).
Consultate rapidamente la Rete del marchio.

– In caso di guasto del freno di stazionamento assistito, si accende la spia STOP accompagnata dal messaggio "Guasto circuito freni", da un segnale acustico e, in alcuni casi, dalla spia (Ⓟ).

Ciò impone un arresto immediato compatibilmente alle condizioni del traffico.

È tassativo immobilizzare il veicolo innestando la prima marcia (cambi meccanici) o la posizione **P** (cambi automatici). In caso di pendenza eccessiva, immobilizzate le ruote del veicolo.

# FUNZIONE «AUTOHOLD»

Veicolo fermo (ad esempio, a un semaforo rosso, un incrocio, un ingorgo, ecc.), la funzione garantisce la forza frenante anche se il conducente rilascia il pedale del freno.
La forza frenante viene allentata non appena il conducente accelera sufficientemente con marcia innestata.

## Attivazione

Premete sul contattore ***1***.
La spia sul tasto ***1*** si accende per confermare che la funzione è attivata.

## Disattivazione

Premere contemporaneamente il pedale del freno e il tasto ***1***.
La spia sul tasto ***1*** si spegne, a conferma che la funzione è disattivata.
Se la forza frenante viene mantenuta, il freno di stazionamento assistito si inserisce automaticamente quando:
– il conducente esce dal veicolo;
oppure
– il veicolo è immobilizzato per più di tre minuti.

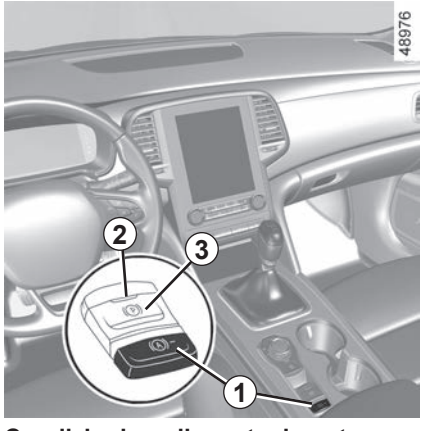


**Condizioni per il mantenimento della forza frenante**

Devono essere soddisfatte le seguenti condizioni:
– la cintura di sicurezza del conducente è allacciata;
e
– il freno di stazionamento assistito è rilasciato;
e
– il veicolo non è fermo in una pendenza molto forte.

La forza frenante controllata è confermata dalla spia (A) sul quadro della strumentazione.

**Condizioni per l'interruzione della forza frenante**

Devono essere soddisfatte le seguenti condizioni:
– il conducente accelera sufficientemente con marcia innestata;
oppure
– il conducente disattiva la funzione.

La spia (A) si spegne sul quadro della strumentazione.

Dopo ogni avviamento, la funzione riprende la modalità che era in corso durante l'ultimo arresto.

Il freno di stazionamento assistito può essere utilizzato per immobilizzare il veicolo. Prima di scendere dal veicolo, verificate che il freno di stazionamento assistito sia effettivamente serrato. L'applicazione del freno di stazionamento è confermata dall'accensione della spia ***2*** sul tasto ***3*** e dalla spia (P) sul quadro della strumentazione fino al bloccaggio delle porte. A seconda del veicolo, sulla parte superiore del parabrezza è presente un adesivo che funge da promemoria.

Il consumo di carburante è omologato in conformità a un metodo standard e regolamentare. Identico per tutti i costruttori, consente di confrontare i veicoli tra di loro. Il consumo in base all'uso reale dipende dalle condizioni di utilizzo del veicolo, dagli equipaggiamenti e dallo stile di guida. Per ottimizzare i consumi, consultate i consigli di seguito.

A seconda del veicolo, avete a disposizione diverse funzioni che vi consentono di ridurre il consumo di carburante:
– la funzione ruota libera;
– indicatore di cambio marcia;
– l'indicatore dello stile di guida;
– indicatore di accelerazione ECO;
– la sintesi percorso e i consigli ecologici tramite lo schermo multimediale;
– modalità ECO;
– la funzione Stop and Start ➥ 2.6.

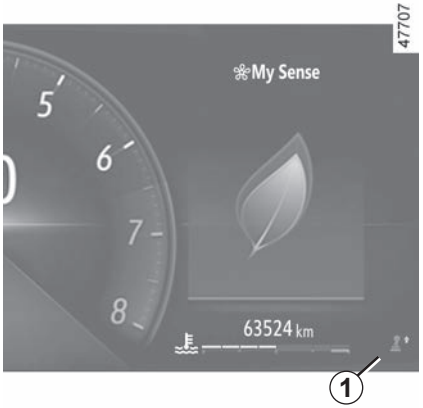


**Funzione ruota libera**

A seconda della versione del veicolo, nei veicoli equipaggiati con cambio automatico durante la fase di decelerazione (con pedale dell'acceleratore completamente rilasciato), il passaggio alla modalità di funzionamento a ruota libera (folle automatico) riduce il freno motore e consente di procedere la marcia senza accelerare per risparmiare carburante.

La spia viene visualizzata sul quadro della strumentazione:
– in grigio quando il veicolo non è in modalità ruota libera;
– in verde o bianco, a seconda del veicolo, quando il veicolo è in modalità ruota libera (folle automatico).

**Nota:** la funzione ruota libera è disabilitata in modalità «Sport» ➥ 3.2.

## Sul quadro della strumentazione

La visualizzazione delle informazioni può essere organizzata e personalizzata secondo lo stile di personalizzazione del quadro della strumentazione selezionato sullo schermo multifunzione.

**L'indicatore di cambio marcia *1***

A seconda della versione del veicolo, per ottimizzare i consumi, una spia sul quadro della strumentazione vi informa del momento più appropriato per inserire la marcia superiore o inferiore:

inserite la marcia superiore;

inserite la marcia inferiore.

Se seguirete regolarmente questo indicatore, ridurrete il consumo di carburante del veicolo.

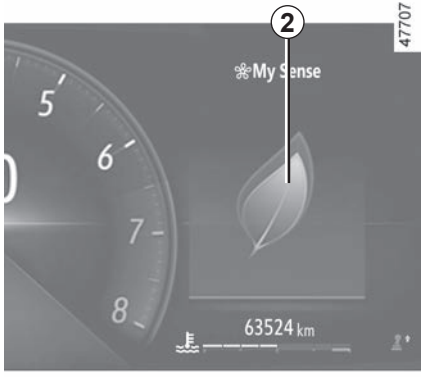


**Indicatore dello stile di guida *2***

Vi informa in tempo reale sullo stile di guida adottato. Siete avvisati dall'indicatore ***2***.

Più alto è il numero di foglie dell'indicatore ***2***, più la guida sarà flessibile ed economica.

Se seguirete regolarmente questo indicatore, ridurrete il consumo di carburante del veicolo.

Per maggiori informazioni, consultate il libretto dell'equipaggiamento multimediale.

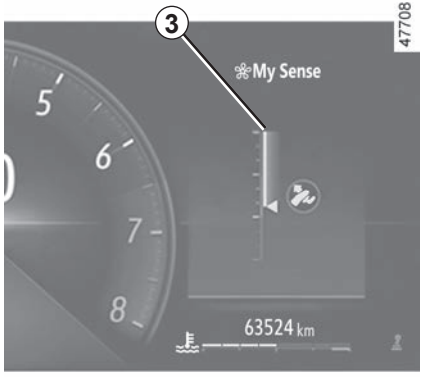


**Indicatore di accelerazione** Eco ***3***

Informa in tempo reale se è in corso un'accelerazione media o forte.

Ciò è indicato dalla spia ***3***:
- verde: l'accelerazione è moderata e normale;
- bianco: l'accelerazione è troppo alta;
- grigio: l'accelerazione è elevata.

**Nota:** non è possibile visualizzare contemporaneamente l'indicatore dello stile di guida ***2*** e l'Eco indicatore di accelerazione ***3***.

## Sullo schermo multimediale

### Sintesi percorso

Allo spegnimento del motore, il messaggio «Sintesi percorso» sul display ***4*** vi fornisce le informazioni relative al vostro ultimo percorso.

Indica:
– il punteggio generale;
– l'evoluzione del punteggio;
– la percorrenza senza consumo di carburante.

Viene visualizzata una nota generale da 0 a 100 che vi consente di valutare la vostra prestazione di guida ecologica. Più elevato è il punteggio, più il consumo di carburante è ridotto.
Di seguito vengono presentati dei consigli ecologici per migliorare la vostra prestazione.

La memorizzazione dei vostri percorsi preferiti vi consentirà di confrontare le vostre prestazioni tra di esse e con quelle degli altri utenti del veicolo.

Per maggiori informazioni, consultate il libretto dell'equipaggiamento multimediale.

## Modalità ECO

La modalità ECO è una funzione che ottimizza il consumo di carburante. Influenza determinate operazioni di guida (accelerazione, cambio marcia, regolatore di velocità, decelerazione e così via).

La limitazione dell'accelerazione consente una guida a basso consumo sia in città che in periferia.

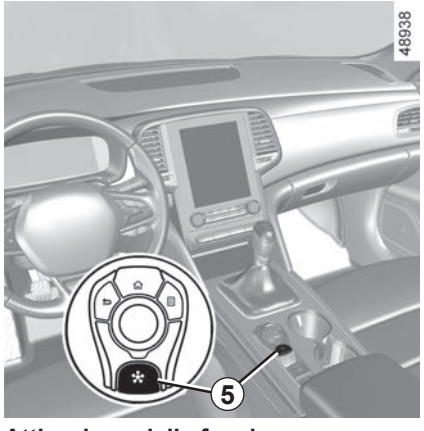


### Attivazione della funzione

A seconda del veicolo, la funzione può essere attivata:

– dal comando centrale ***5*** ➥ 3.2;

– dallo schermo multimediale (consultate il libretto di istruzioni del sistema multimediale).

La spia ECO si accende sul quadro della strumentazione per confermare l'attivazione.

Durante la guida è possibile uscire temporaneamente dalla modalità ECO per ripristinare tutte le prestazioni del motore.

Per farlo, premete con decisione e a fondo il pedale dell'acceleratore.

La modalità ECO si riattiva non appena si rilascia il pedale dell'acceleratore.

### Disattivazione della funzione

A seconda del veicolo, la funzione può essere disattivata:

– dal comando centrale ***5*** ➥ 3.2;

– dallo schermo multimediale (consultate il libretto di istruzioni del sistema multimediale).

La spia ECO si spegne sul quadro della strumentazione per confermare la disattivazione.

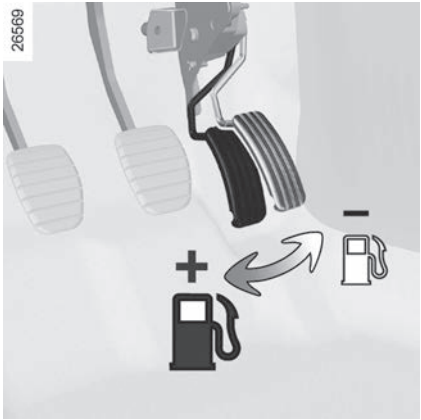


## Consigli di guida e guida ECO

### Comportamento

– Piuttosto che far scaldare il motore a veicolo fermo, guidate con moderazione fino a quando il motore non raggiunge la sua normale temperatura di funzionamento.
– La velocità costa cara.
– Una guida dinamica, con accelerazioni e decelerazioni forti e frequenti, risulta costosa in termini di carburante rispetto al tempo risparmiato.
– Non spingete il motore ad alti regimi nelle marce intermedie.
Utilizzate quindi sempre la marcia più elevata.
– Evitate di accelerare bruscamente.
– Frenate il meno possibile, valutando in tempo l'ostacolo o la curva; sarà sufficiente alzare il piede dall'acceleratore.
– In salita, piuttosto che tentare di mantenere la stessa velocità, evitate di accelerare più che nella guida normale: mantenete preferibilmente la stessa posizione del piede sull'acceleratore.
– Doppio colpo di frizione e colpo di acceleratore prima dello spegnimento del motore sono ormai inutili sui veicoli moderni.
– Intemperie, strade allagate:

Non guidate su una strada allagata se l'altezza dell'acqua supera la parte inferiore dei cerchi.

**Ostacolo alla guida**
Sul lato conducente, utilizzate esclusivamente sovratappeti adatti al veicolo, in grado di agganciarsi agli elementi preinstallati e verificatene periodicamente il fissaggio. Non sovrapponete più tappetini.
**Rischio di incastro dei pedali.**

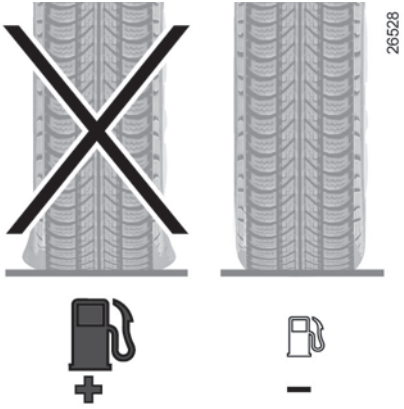


**Pneumatici**

– Una pressione insufficiente può far aumentare il consumo di carburante.
– Per ottimizzare il consumo di carburante, applicare la pressione di gonfiaggio a velocità più elevata o la pressione consigliata indicata sul bordo della porta del conducente. ➥ 4.14.
– L'uso di pneumatici non consigliati può aumentare il consumo di carburante.

**Consigli d'uso**

– È preferibile utilizzare la modalità ECO.
– L'elettricità vuol dire «consumo di benzina». Spegnete quindi gli accessori elettrici quando non li utilizzate più. **Tuttavia** (la sicurezza innanzitutto), tenete accesi i fari appena la visibilità lo esige (per vedere e per essere visti).
– Utilizzate per quanto possibile gli aeratori. Guidare a 100 km/h con vetri aperti aumenta il consumo di carburante del 4%.
– Evitate il pieno di carburante al massimo, per non farlo fuoriuscire.
– **Per i veicoli equipaggiati con aria condizionata,** è normale constatare un aumento del consumo di carburante (soprattutto in città) durante il suo utilizzo. Per i veicoli equipaggiati con aria condizionata senza modalità automatica, spegnete l'impianto quando non è più necessario.

**Alcuni consigli per ridurre al minimo il consumo e quindi contribuire alla salvaguardia dell'ambiente:**

Se il veicolo è rimasto fermo in condizioni di temperatura elevata o sotto il sole, aerate per alcuni minuti l'abitacolo per far uscire l'aria calda prima di partire.
– Non lasciate montato il portapacchi sul tetto se non lo utilizzate.
– Per il trasporto di oggetti voluminosi, utilizzate preferibilmente un rimorchio.
– Per trainare una roulotte, utilizzate un deflettore omologato e non dimenticatevi di regolarlo.
– Evitate l'uso del veicolo «porta a porta» (tragitti brevi con soste prolungate), in quanto il motore non raggiunge mai la temperatura ideale.

Il vostro veicolo rispetta i criteri di riciclaggio e di valorizzazione dei veicoli rottamati, entrati in vigore nel 2015.

Alcuni pezzi del vostro veicolo sono quindi concepiti in vista del loro ulteriore riciclaggio.

Questi pezzi sono facilmente smontabili per essere recuperati e riutilizzati nelle filiere di riciclaggio.

Inoltre il vostro veicolo, grazie alla sua concezione avanzata, alle sue registrazioni originali e al modesto consumo di carburante, è conforme alle normative antinquinamento in vigore. Si impegna attivamente a ridurre le emissioni di gas inquinanti e a risparmiare energia. Ma il livello di emissioni di gas inquinanti e il consumo del vostro veicolo dipendono anche da voi. Abbiate cura di utilizzarlo ed effettuare la manutenzione in modo corretto.

## Manutenzione

È importante far notare che il mancato rispetto delle normative antinquinamento da parte del proprietario del veicolo può avere conseguenze legali.

Inoltre, la sostituzione di parti del motore, del sistema di alimentazione e di scarico, con ricambi diversi da quelli originali consigliati dalla casa costruttrice annulla la conformità della vettura alle normative antinquinamento.

Fate effettuare le regolazioni ed i controlli del vostro veicolo, conformemente alle istruzioni contenute nel programma di manutenzione, presso il Rappresentante del marchio: qui sono disponibili tutti i mezzi materiali che permettono di garantire le registrazioni d'origine del vostro veicolo.

## Registrazioni motore

– **Candele:** le condizioni ottimali di consumo, di rendimento e di prestazioni impongono di rispettare rigorosamente le specifiche stabilite dal nostro Ufficio Studi.
  In caso di sostituzione di candele, utilizzate le marche, tipi e le distanze elettrodi specificate per il vostro motore. Per effettuare questa operazione consultate la Rete del marchio.
– **Accensione e minimo:** non necessitano di alcuna regolazione.
– **Filtro dell'aria, filtro del carburante:** una cartuccia sporca diminuisce il rendimento. Occorre sostituirla.

## Controllo dei gas di scarico

Il sistema del controllo dei gas di scarico permette di individuare le anomalie di funzionamento del dispositivo antinquinante del veicolo.
Tali anomalie possono causare un eccesso di emissioni inquinanti e provocare danni meccanici.

Questa spia sul quadro della strumentazione indica eventuali anomalie di funzionamento del sistema:
Si accende all'inserimento del contatto e si spegne all'avviamento del motore.
– Se resta accesa, rivolgetevi al più presto alla Rete del marchio;
– se lampeggia, riducete il regime del motore fino a che non smette di lampeggiare. Rivolgetevi al più presto alla Rete del marchio.

➥ 1.104

# AMBIENTE

Il vostro veicolo è stato progettato con la volontà di rispettare **l'ambiente** per tutto il suo ciclo di vita: dalla fabbricazione, all'utilizzo fino alla fine della sua durata di esercizio.

## Fabbricazione

La fabbricazione del vostro veicolo è stata effettuata presso uno stabilimento industriale che applica procedure avanzate volte alla riduzione degli impatti ambientali nei confronti degli abitanti e della natura delle zone circostanti (riduzione dei consumi di acqua e di energia, dei disturbi visivi e acustici, delle emissioni atmosferiche e acquose, smaltimento e valorizzazione dei rifiuti).

## Emissioni

Nella fase di utilizzo, il vostro veicolo è stato progettato in modo da emettere una quantità inferiore di emissioni di gas a effetto serra ($CO_2$), e dunque in modo da consumare meno (ad es. 140 g/km equivalgono a 5,3 l/100 km per un veicolo diesel).

Inoltre, i veicoli sono dotati di sistemi antinquinamento quali: marmitta catalitica, sonda Lambda e filtro al carbone attivo (quest'ultimo impedisce l'emissione nell'aria dei vapori della benzina provenienti dal serbatoio)...

Per alcuni veicoli diesel, questo sistema è completato da un filtro antiparticolato che permette di ridurre le emissioni di particolato di fuliggine.

## Contribuite anche voi al rispetto dell'ambiente

– I pezzi usati e sostituiti in occasione degli interventi di manutenzione periodica (batteria, filtro dell'olio, filtro dell'aria, pile...) e i bidoni d'olio (sia vuoti o pieni di olio usato) devono essere consegnati ai consorzi di raccolta specializzati.

– Il veicolo da rottamare va consegnato ai centri tecnici omologati che lo riciclano.

– In ogni caso, è necessario rispettare le vigenti disposizioni legali.

## Ricircolo

Il vostro veicolo è riciclabile all'85% e valorizzabile al 95%.

Per raggiungere tali obiettivi, numerosi pezzi del veicolo sono stati progettati in modo da consentirne il riciclaggio. Le strutture e i materiali sono stati particolarmente studiati per facilitare lo smontaggio di questi componenti e il loro ritrattamento nelle filiere specifiche.

Allo scopo di preservare le risorse in termini di materie prime, questo veicolo contiene numerosi pezzi in materie plastiche riciclate o in materiali rinnovabili (materiali vegetali o animali come cotone o lana).

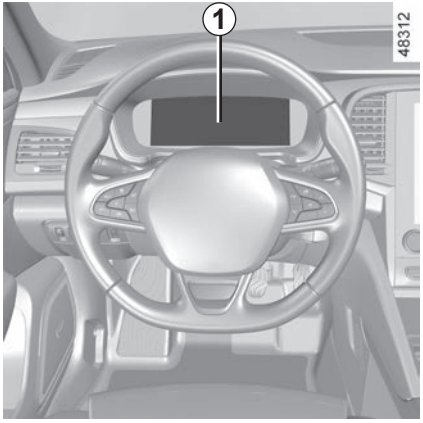


Quando il veicolo ne è dotato, questo sistema sorveglia la pressione di gonfiaggio degli pneumatici.

## Principio di funzionamento

Ogni ruota (tranne quella di scorta) comporta un sensore inserito nella valvola di gonfiaggio che misura ad intervalli regolari la pressione del pneumatico.

Il sistema visualizza la pressione corrente sul quadro della strumentazione ***1*** e avvisa il conducente in caso di pressione insufficiente.

## Reinizializzazione del valore di riferimento della pressione degli pneumatici

Questa operazione deve essere effettuata:
– quando la pressione di riferimento degli pneumatici deve essere modificata per essere adattata alle condizioni di impiego (a vuoto, sotto carico, guida in autostrada ...);
– dopo una rotazione della ruota (questa pratica è tuttavia sconsigliata);
– dopo la sostituzione di una ruota.

Questa operazione deve essere sempre effettuata dopo un controllo a freddo della pressione di gonfiaggio dei quattro pneumatici.

La pressione di gonfiaggio deve corrispondere all'impiego corrente del veicolo (a vuoto, sotto carico, guida in autostrada...).

Se il veicolo è dotato di un sistema di navigazione, la procedura di reinizializzazione può essere eseguita anche tramite lo schermo multimediale: consultare il libretto di istruzioni relativo all'equipaggiamento.

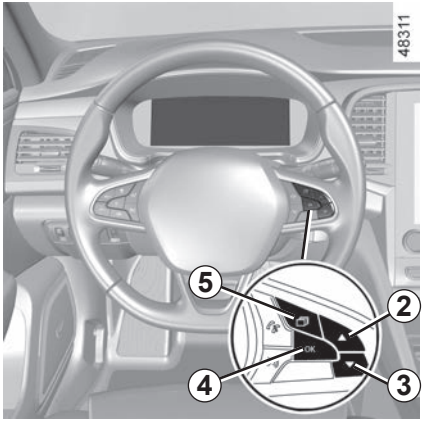


**Procedura di reinizializzazione**

Contatto inserito, **veicolo fermo:**

– toccare il tasto ***5*** tutte le volte necessarie per aggiungere la scheda Veicolo ;
– premere brevemente il tasto ***2*** o ***3*** per raggiungere la pagina «Pressione pneumatici»;
– esercitate una pressione lunga (tre secondi circa) sul comando ***4*** per avviare l'inizializzazione. I pneumatici lampeggianti seguiti dai messaggi «misura pressione in corso», quindi «Localizzazione pneum in corso» indicano che la richiesta di azzeramento per il valore di riferimento della pressione di gonfiaggio degli pneumatici è stata riconosciuta.

La reinizializzazione può durare diversi minuti di guida.

Se la reinizializzazione è seguita da percorsi brevi, il messaggio «Localizzazione pneum in corso» può rimanere visualizzato dopo diversi riavvii successivi.

**Nota:** la pressione di riferimento degli pneumatici non può essere inferiore a quella consigliata e indicata sul telaio della portiera.

La spia STOP vi impone, per la vostra sicurezza, di fermarvi tassativamente e subito, compatibilmente con le condizioni del traffico.

# SISTEMA DI CONTROLLO DELLA PRESSIONE DEGLI PNEUMATICI (3/5)

**La tabella seguente mostra i possibili messaggi relativi alla procedura di reinizializzazione degli pneumatici.**

| Predellino | Visualizzazioni (a seconda della versione del veicolo) | Messaggi | Significato |
|---|---|---|---|
| 1 | 2.5 2.5 2.5 2.5 | Pressione peum. In. press. lunga | A veicolo fermo e con contatto inserito, avviare la reinizializzazione della pressione di gonfiaggio di tutti e quattro gli pneumatici tenendo premuto il tasto ***4*** OK. |
| 2 | | misura pressione in corso | I simboli “---” davanti a ciascuna ruota lampeggeranno ad indicare che il sistema ha registrato la reinizializzazione della pressione di gonfiaggio degli pneumatici per tutte e quattro le ruote. |
| 3 | | Localizzazione pneum in corso | I simboli “---” davanti a ciascuna ruota rimarranno accese. Questo sistema reinizializza la pressione di gonfiaggio di tutti e quattro gli pneumatici. È ora possibile partire. Il messaggio potrebbe rimanere visualizzato per brevi tragitti.<br>**Nota:** durante la reinizializzazione, il monitoraggio della pressione di gonfiaggio degli pneumatici rimane in funzione. |
| 4 | 2.5 2.5 2.5 2.5 | | Viene visualizzato il valore della pressione di gonfiaggio dei quattro pneumatici: la procedura di reinizializzazione è riuscita ed è stata completata. |

## Nuova regolazione della pressione degli pneumatici

**La pressione di gonfiaggio dei quattro pneumatici deve essere impostata a freddo** (fare riferimento all'etichetta sul bordo della porta del conducente). Qualora la verifica della pressione non possa essere effettuata su pneumatici freddi, è necessario aumentare la pressione consigliata da 0,2 a 0,3 bar (3 PSI).
**Non bisogna mai sgonfiare un pneumatico caldo.**

## Ruota di scorta

Se il veicolo ne è dotato, la ruota di scorta non dispone di sensori.

Questa funzione fornisce un aiuto supplementare alla guida.
La funzione non interviene al posto del conducente. Quindi non esime il conducente dalla normale vigilanza e dalla responsabilità in caso d'incidente. Verificate la pressione degli pneumatici, compresa la ruota di scorta, una volta al mese.

## Sostituzione di ruote/ pneumatici

Il sistema richiede l'uso di equipaggiamenti specifici (ruote, pneumatici, coppe ruote, ecc.). ➥ 5.13.
Rivolgetevi ad un Rappresentante del marchio per la sostituzione dei pneumatici e per conoscere gli accessori compatibili con il sistema e disponibili nella rete del marchio: l'utilizzo di qualsiasi altro accessorio potrebbe pregiudicare il corretto funzionamento del sistema.

**Sostituzione della ruota** poiché il sistema può richiedere diversi minuti in base alla guida, per rilevare correttamente la posizione delle ruote e la pressione, controllate la pressione degli pneumatici dopo qualsiasi intervento.

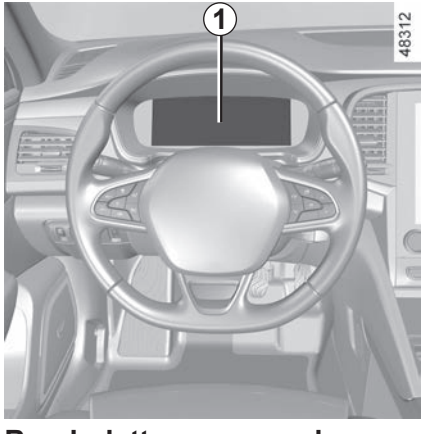


## Bombolette spray per la riparazione degli pneumatici e kit di gonfiaggio

Per la specificità delle valvole, utilizzare esclusivamente equipaggiamenti omologati dalla rete del marchio. ➥ 5.5.

## Anomalie nella pressione di gonfiaggio degli pneumatici

La tabella nella pagina seguente elenca i messaggi di avviso che vengono visualizzati sul quadro della strumentazione ***1*** quando il sistema rileva un'anomalia nella pressione di gonfiaggio degli pneumatici.

# SISTEMA DI CONTROLLO DELLA PRESSIONE DEGLI PNEUMATICI (5/5)

**Le informazioni sul quadro della strumentazione segnalano eventuali anomalie nella pressione di gonfiaggio degli pneumatici (ad esempio pneumatici sgonfi o forati).** La spia STOP vi impone, per la vostra sicurezza, di fermarvi tassativamente e subito, compatibilmente con le condizioni del traffico.

| Spie | Messaggi | Visualizzazioni (a seconda della versione del veicolo) | Significato |
|---|---|---|---|
| | Regolare pres- sione pneumatici | 2.3 1.8 2.3 2.3 | Lo pneumatico e il relativo valore della pressione di gonfiaggio vengono visualizzati in giallo. Ciò indica che lo pneumatico non è abbastanza gonfio. Controllare e regolare la pressione di gonfiaggio dei quattro pneumatici, quindi reinizializzare il sistema. |
| + STOP | Danno pneumatici | 0.8 2.3 2.3 2.3 | Lo pneumatico e il relativo valore della pressione di gonfiaggio vengono visualizzati in rosso. Ciò indica che lo pneumatico interessato è forato o fortemente sgonfio. Regolare la pressione di gonfiaggio dei quattro pneumatici a freddo e reinizializzare il sistema se lo pneumatico è sgonfio. Sostituire lo pneumatico (o farlo sostituire) in caso di foratura. |
| + | Sensori pneuma- tici controllare | | Una ruota non viene più visualizzata. Questo messaggio indica che almeno una delle ruote non è dotata di un sensore (ad esempio la ruota di scorta) oppure che il sensore è difettoso. Rivolgetevi al Rappresentante del marchio. |
| | Localizzazione pneum fallita | ... ... ... ... | Questo messaggio indica che il sistema non è stato in grado di determinare la pressione di gonfiaggio di ciascun pneumatico. Ciò può essere causato dall'uso di un sensore non consigliato da un rivenditore autorizzato. Il sistema di monitoraggio del sensore della pressione di gonfiaggio degli pneumatici rimane in funzione. |

# DISPOSITIVI DI CORREZIONE E DI ASSISTENZA ALLA GUIDA (1/8)

A seconda della versione del veicolo, possono essere costituiti da:

- **sistema antibloccaggio delle ruote (ABS);**
- **controllo dinamico della stabilità (ESC) con controllo del sottosterzo e sistema di controllo della trazione;**
- **dall'assistenza alla frenata d'emergenza;**
- **controllo della trazione avanzata;**
- **dall'assistenza alla guida con un rimorchio;**
- **assistenza alla partenza in salita;**
- **ruote posteriori sterzanti.**

Altri sistemi di assistenza alla guida sono descritti nelle pagine seguenti.

Queste funzioni costituiscono un contributo supplementare alla sicurezza in condizioni di guida critiche permettendo di adattare il comportamento del veicolo alla traiettoria di guida impostata dal conducente.

Le funzioni non intervengono al posto del conducente. **Non consentono di ignorare i limiti di guida del veicolo incitandovi ad andare più veloci.** Di conseguenza, in nessun caso sostituiscono la vigilanza o la responsabilità del conducente durante le manovre del veicolo (il conducente deve sempre prestare massima attenzione alle situazioni improvvise che possono verificarsi durante la guida).

## ABS (antibloccaggio delle ruote)

In caso di frenata brusca, l'ABS permette di evitare il bloccaggio delle ruote, e quindi di gestire la distanza d'arresto e di mantenere il controllo del veicolo.

In queste condizioni, è possibile compiere manovre tenendo premuto a fondo il pedale del freno. Inoltre, questo sistema permette di ottimizzare le distanze d'arresto soprattutto su fondo stradale sdrucciolevole (fondo bagnato, ...).
Ogni attivazione del dispositivo si manifesta con un tremolio del pedale del freno. L'ABS non permette in alcun caso di migliorare le prestazioni «fisiche» legate all'aderenza tra pneumatico e fondo stradale. Le regole di prudenza devono essere **tassativamente** rispettate (distanza di sicurezza tra i veicoli, ...).

In caso di emergenza, si consiglia di applicare sul pedale una **pressione forte e continua**. Non è necessario agire con pressioni ripetute (pompaggio). L'ABS modulerà lo sforzo applicato nell'impianto freni.

**Anomalie di funzionamento:**

– e accese sul quadro della strumentazione con la visualizzazione dei messaggi “ABS controllare”, “Circuito freni controllare” e “ESC controllare”: indicano la disattivazione dell’ABS, dell'ESC e dell'assistenza alla frenata di emergenza. **La frenata è sempre assicurata**;

– , , e STOP accese sul quadro della strumentazione, accompagnate dal messaggio «Guasto circuito freni»: **ciò indica un guasto dell’impianto freni.**

In entrambi i casi consultate la Rete del marchio.

La spia STOP vi impone, per la vostra sicurezza, di fermarvi tassativamente e subito compatibilmente con le condizioni del traffico. Spegnete il motore e non riavviatelo. Rivolgetevi alla Rete del marchio.

I freni continuano a funzionare. Tuttavia, **è pericoloso frenare bruscamente** e per questo motivo è necessario fermarsi immediatamente, compatibilmente con le condizioni del traffico. Rivolgetevi alla Rete del marchio.

## Controllo dinamico della stabilità ESC con controllo del sottosterzo e sistema di controllo della trazione

### Controllo dinamico della stabilità ESC

Questo sistema contribuisce a mantenere il controllo del veicolo nelle situazioni di guida «critiche» (evitare un ostacolo, perdita di aderenza in curva...).

### Principio di funzionamento

Un sensore nel volante riconosce la traiettoria di guida impostata dal conducente.

Altri sensori sparsi nel veicolo misurano la traiettoria reale.

Il sistema confronta la volontà del conducente alla traiettoria effettiva del veicolo correggendo quest'ultima, se necessario, frenando alcune ruote e/o riducendo la potenza del motore, in caso di attivazione del sistema la spia lampeggia sul quadro della strumentazione.

### Controllo del sottosterzo

Questo sistema ottimizza l'azione dell'ESC in caso di marcato sottosterzo (perdita di aderenza dell'avantreno).

### Sistema di controllo della trazione

Questo sistema limita lo slittamento delle ruote motrici e contribuisce al controllo del veicolo nelle partenze, in accelerazione o in decelerazione.

### Principio di funzionamento

Grazie alla presenza di sensori nelle ruote, il sistema misura e confronta ad ogni istante la velocità di rotazione delle ruote motrici rilevando immediatamente la perdita di aderenza. Se una ruota comincia a slittare, il sistema fa intervenire i freni fino al ristabilimento della motricità compatibile con il livello di aderenza della ruota.

Il sistema agisce anche sul regime del motore adattandolo alle condizioni di aderenza delle ruote, indipendentemente dall'intervento del conducente sul pedale dell'acceleratore.

**Nota:** in alcune condizioni di guida (guida su terreno friabile: neve, fango, ecc. o catene montate), il sistema può ridurre la potenza del motore per limitare lo slittamento delle ruote.

### anomalie di funzionamento

Quando l'impianto rileva un'anomalia di funzionamento, sul quadro della strumentazione compare il messaggio «ESC controllare» accompagnato dall'accensione della spia e della spia .
In questo caso, l'ESC e il sistema di controllo della trazione sono disattivati. Rivolgetevi alla Rete del marchio.

## Assistenza alla frenata d'emergenza

Si tratta di un sistema complementare all'ABS che permette di ridurre gli spazi di frenata del veicolo.

### Principio di funzionamento

Il sistema permette di rilevare una situazione di frenata d'emergenza. In tal caso, il servofreno sviluppa subito la potenza massima di frenata facendo intervenire così il sistema ABS.

L'intervento dell'ABS perdura finché non si rilascia il pedale del freno.

### Le luci di stop si accendono

A seconda del veicolo, queste luci possono accendersi quando si rallenta bruscamente.

### Anticipo della frenata

A seconda della versione del veicolo, quando rilasciate rapidamente il pedale dell'acceleratore, l'impianto anticipa la frenata in modo da diminuire le distanze d'arresto.

### Casi particolari

Quando si utilizza il regolatore di velocità:
- se utilizzate il pedale dell'acceleratore, quando lo rilascerete l'impianto può attivarsi;
- se non utilizzate il pedale dell'acceleratore, l'impianto non si attiverà.

### anomalie di funzionamento

Quando il sistema rileva un'anomalia di funzionamento, sul quadro della strumentazione compare il messaggio «Circuito freni controllare» accompagnato dall'accensione della spia .

Rivolgetevi alla Rete del marchio.

Queste funzioni costituiscono un contributo supplementare alla sicurezza in condizioni di guida critiche permettendo di adattare il comportamento del veicolo alla traiettoria di guida impostata dal conducente.

Le funzioni non intervengono al posto del conducente. **Non consentono di ignorare i limiti di guida del veicolo incitandovi ad andare più veloci.** Di conseguenza, in nessun caso sostituiscono la vigilanza o la responsabilità del conducente durante le manovre del veicolo (il conducente deve sempre prestare massima attenzione alle situazioni improvvise che possono verificarsi durante la guida).

## Controllo della trazione avanzato (controllo dell'aderenza)

Quando il veicolo ne è provvisto, il controllo dell'aderenza garantisce un più agevole controllo del veicolo in condizioni di presa ridotta (terreno friabile).

Queste funzioni costituiscono un contributo supplementare alla sicurezza in condizioni di guida critiche permettendo di adattare il comportamento del veicolo alla traiettoria di guida impostata dal conducente.

Le funzioni non intervengono al posto del conducente. **Non consentono di ignorare i limiti di guida del veicolo incitandovi ad andare più veloci.** Di conseguenza, in nessun caso sostituiscono la vigilanza o la responsabilità del conducente durante le manovre del veicolo (il conducente deve sempre prestare massima attenzione alle situazioni improvvise che possono verificarsi durante la guida).

**Attivazione, disattivazione del sistema**

Per attivare o disattivare la funzione sulla schermata multimediale, consultate il libretto di istruzioni del sistema multimediale, quindi selezionate la modalità:

« Auto »

Il messaggio "Controllo automatico della trazione avanzata" si accende per circa 15 secondi sul quadro della strumentazione.

Questa posizione garantisce un utilizzo ottimale in condizioni di strada normali (fondo stradale asciutto, bagnato, leggermente innevato, ecc.).

« Expert »

Questa posizione consente una gestione ottimale su terreni morbidi (fango, sabbia, foglie morte, ecc.). La modalità Expert utilizza il sistema di frenatura consentendo al guidatore di controllare la coppia del motore per migliorare la guida.

Il sistema passa automaticamente in modalità «Auto» quando la velocità supera i 40 km/h circa e sul quadro della strumentazione viene visualizzato il messaggio «Controllo automatico della trazione avanzata» per circa 15 secondi.

**Nota:** la modalità predefinita del sistema è "Auto".

**Pneumatici**

Quando si rende necessaria la sostituzione, bisogna montare sul veicolo soltanto pneumatici della stessa marca, dimensioni, tipo e struttura.

**È necessario che siano identici a quelli che costituiscono l'equipaggiamento d'origine, ossia devono corrispondere a quelli raccomandati dalla Rete del marchio.**

## Assistenza alla guida con un rimorchio

A seconda del veicolo, questo sistema aiuta a mantenere il controllo del veicolo in caso di un impiego con rimorchio.

Rileva le oscillazioni provocate dalla trazione di un rimorchio in condizioni particolari di guida.

### Condizioni di funzionamento

– Il sistema di traino deve essere omologato da un Rappresentante del marchio;

– il cavo deve essere omologato dalla Rete del marchio;

– il traino deve essere collegato al veicolo.

### Principio di funzionamento

La funzione stabilizza il veicolo tramite:

– una frenata asimmetrica delle ruote anteriori per ridurre le oscillazioni provocate dal rimorchio;

– una frenata delle quattro ruote e una limitazione della coppia motore per ridurre la velocità del veicolo fino all'arresto delle oscillazioni.

La spia lampeggia sul quadro della strumentazione per informarvi della situazione.

Quando il cavo di traino è occupato, senza che sia trainato alcun rimorchio (portabici, portabagagli con illuminazione, ecc.), la funzione può attivarsi in condizioni di guida particolari, come in caso di ormaiamento.

**Rischio di decelerazione del veicolo.**

## Assistenza alla partenza in salita

A seconda della pendenza, il sistema assiste il conducente quando si affronta una salita. Impedisce al veicolo di indietreggiare, intervenendo sul serraggio automatico dei freni, quando il conducente alza il piede dal pedale del freno per azionare l'acceleratore.

### Funzionamento del sistema

Funziona soltanto quando la leva del cambio non si trova in folle (posizione diversa da **N** o **P** per i cambi automatici) e quando il veicolo è completamente fermo (pedale del freno premuto).
Il sistema tiene fermo il veicolo per circa **due secondi**. In seguito, i freni si allentano (il veicolo procede in funzione della pendenza).

Il sistema di assistenza alla partenza in salita non può totalmente impedire al veicolo di indietreggiare in tutti i casi (forti pendenze…).
Il conducente può comunque azionare il pedale del freno e impedire quindi al veicolo di indietreggiare.
L'assistenza alla partenza in salita non deve essere usata per un arresto prolungato: usate il pedale del freno.
Questa funzione non è concepita per immobilizzare il veicolo in maniera permanente.
Se necessario, usate il pedale del freno per fermare il veicolo.
Il conducente deve prestare particolare attenzione ai fondi sdrucciolevoli o poco aderenti.

**Pericolo di gravi lesioni.**

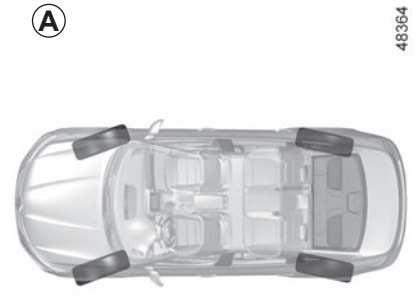


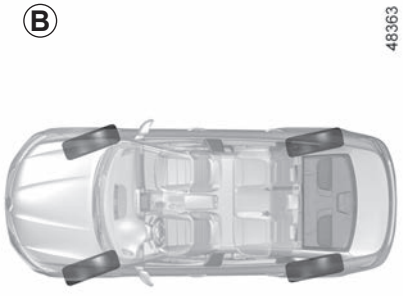


## Ruote posteriori sterzanti

Per i veicoli che ne sono equipaggiati, questo sistema permette, con veicolo in marcia, di orientare le ruote posteriori in funzione delle condizioni di guida:

– a basse velocità, il sistema favorisce la manovrabilità;
– ad alta velocità, il sistema ottimizza la stabilità.

Durante la guida a bassa velocità, le ruote posteriori si orientano nel senso inverso delle ruote anteriori (figura ***A***) in modo da migliorare la maneggevolezza del veicolo. Questo è utile quando si viaggia in città, su strade tortuose, nelle manovre di parcheggio...

Durante la guida a velocità più elevata, le ruote posteriori si orientano nello stesso senso delle ruote anteriori (figura ***B***) al fine di ottimizzare la stabilità del veicolo. È utile quando si cambia direzione, in una curva...

**Nota:** la configurazione del sistema (reattività ecc.) dipende dalla modalità selezionata nel menu «MULTI-SENSE» ➥ 3.2.

**Anomalie di funzionamento**

– Se la spia con il messaggio «Servosterzo controllare» si accende sul quadro della strumentazione: rivolgetevi alla Rete del marchio.

– Se la spia STOP con il messaggio «Guasto servosterzo» si accende sul quadro della strumentazione, **ciò che indica un guasto nel sistema.**

STOP impone un arresto tassativo ed immediato compatibilmente con le condizioni del traffico. Rivolgetevi alla Rete del marchio.

In caso di urto sull'infrastruttura del veicolo (esempio: contatto con un paracarro, un marciapiede o altri tipi di arredo urbano) potete danneggiare il veicolo (deformazione di un asse).

Per evitare qualsiasi rischio di incidente, fate controllare il vostro veicolo dalla Rete del marchio.

# FRENATA ATTIVA DI EMERGENZA (1/8)

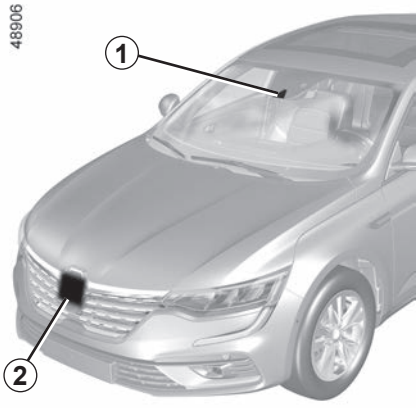


Grazie alle informazioni del radar ***2*** e della telecamera ***1***, il sistema determina la distanza dal veicolo antistante e dai pedoni nelle vicinanze.

Inoltre, informa il conducente in caso di rischio di urto frontale per consentire manovre di emergenza adeguate (premendo il pedale del freno e/o ruotando il volante).

A seconda della reattività del conducente, il sistema può assistere con una frenata in modo da poter limitare danni o evitare urti.

**Posizione della telecamera *1***

Accertatevi che il parabrezza non sia oscurato (da sporcizia, fango, neve, condensa, ecc.).

**Posizione del radar *2***

Accertarsi che l'area del sensore non sia ostruita (da sporcizia, fango, neve, targa anteriore montata in maniera errata e così via), non presenti urti o alterazioni (compresa la verniciatura) o non sia nascosta da qualsiasi accessorio montato sulla parte anteriore del veicolo (sulla griglia o sul logo e così via).

**Questo sistema può applicare massima di frenata del veicolo** finché non è completamente fermo, se necessario.

Per motivi di sicurezza, indossare sempre la cintura quando si viaggia e avere cura di verificare che il carico sia posizionato in modo che gli oggetti non possano essere scagliati in avanti e colpire gli occupanti.

Questa funzione fornisce un aiuto supplementare alla guida. Questa funzione non sostituisce in alcun modo la vigilanza e la responsabilità del conducente, che deve mantenere sempre il controllo del veicolo.

## Operazione

### Rilevamento dei veicoli

Durante la guida, in caso di rischio di urto con il veicolo che precede il proprio:

– **il sistema avviserà del rischio di urto:** quando la velocità del veicolo è compresa tra 7 km/h e 120 km/h circa, viene visualizzato il messaggio “Frenare” in rosso sul cruscotto ***3*** accompagnato da un segnale acustico. Se il conducente preme il pedale del freno, ma il sistema continua a rilevare il rischio di un urto, la forza frenante aumenta.

– **Può essere innescata una frenata:** mentre il veicolo si muove a una velocità inferiore a 120 km/h, se il conducente non reagisce in seguito all'avviso e l'urto è imminente.

Se il veicolo è fermo a causa della frenata di emergenza attiva, il conducente deve tenere fermo il veicolo utilizzando il pedale del freno.

**Nota:** se il conducente utilizza i controlli del veicolo (volante, pedali, ecc.), il sistema può ritardare alcune operazioni o non attivarsi.

### Particolarità degli allarmi

A seconda della velocità, l'avviso e la frenata possono essere attivati contemporaneamente.

### Particolarità dei veicoli fermi

I veicoli fermi vengono rilevati quando il proprio veicolo viaggia a una velocità compresa tra 7 e 80 km/h circa. Il sistema non è attivo e non emette avvisi per i veicoli fermi quando si supera una velocità di circa 80 km/h.

In caso di manovra di emergenza, è possibile interrompere la frenata in qualsiasi momento effettuando una delle azioni seguenti:
– toccando il pedale dell'acceleratore;
oppure
– ruotando il volante in una manovra per evitare l'urto.

**Riconoscimento di pedoni e ciclisti**
(a seconda della versione del veicolo)

In caso di rischio di collisione con un ciclista o un pedone mentre il veicolo è in movimento:

– **il sistema avviserà del rischio di urto:** quando la velocità del veicolo è compresa tra 7 km/h e 80 km/h, viene visualizzato il messaggio “Frenare” in rosso sul quadro della strumentazione ***3*** accompagnato da un segnale acustico.
Se il conducente preme il pedale del freno, ma il sistema continua a rilevare il rischio di un urto, la forza frenante aumenta.

– **attivazione della frenata:** se il conducente non reagisce in seguito all'avviso e l'urto è imminente.

Se il veicolo è fermo a causa della frenata di emergenza attiva, il conducente deve tenere fermo il veicolo utilizzando il pedale del freno.

**Nota:** se il conducente utilizza i controlli del veicolo (volante, pedali, ecc.), il sistema può ritardare alcune operazioni o non attivarsi.

**Particolarità degli allarmi**

A seconda della velocità, l'avviso e la frenata possono essere attivati contemporaneamente.

In caso di manovra di emergenza, è possibile interrompere la frenata in qualsiasi momento effettuando una delle azioni seguenti:
– toccando il pedale dell'acceleratore;
oppure
– ruotando il volante in una manovra per evitare l'urto.

## Attivazione/disattivazione del sistema dalla schermata multimediale *4*

Per attivare o disattivare la funzione, consultare il libretto di istruzioni del sistema multimediale.

Selezionate «ON» o «OFF».

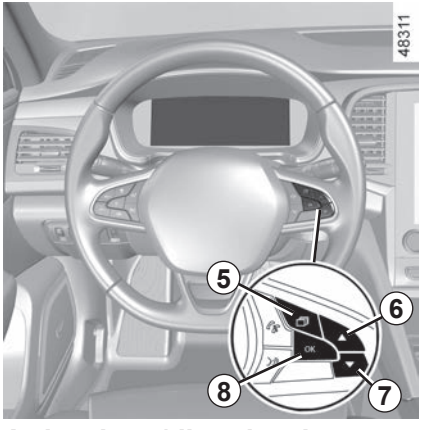


## Attivazione/disattivazione del sistema dal menu delle impostazioni del veicolo

– A veicolo fermo, premete il tasto ***5*** tante volte quanto necessario per visualizzare la scheda «Veicolo»;

– premere ripetutamente il comando ***6*** o ***7*** per raggiungere il menu «Impostazioni». Premete il tasto ***8*** **OK**;

– premere ripetutamente il comando ***6*** o ***7*** per raggiungere il menu «ASS. ALLA GUIDA». Premete il tasto ***8*** **OK**;

– premere ripetutamente il comando ***6*** o ***7*** per visualizzare il menu «Freno attivo» e premere il tasto ***8*** **OK**.

Premete nuovamente il contattore ***8*** **OK** per attivare o disattivare la funzione:

funzione attivata

funzione disattivata

Al momento della disattivazione del sistema, sul quadro della strumentazione si accende la spia

o, a seconda della versione del veicolo, la spia

.

Il sistema si riattiva ogni volta che si reinserisce il contatto del veicolo.

## Temporaneamente non disponibile

Se il sistema rileva un'anomalia temporanea, sul quadro della strumentazione si accende la spia o, a seconda della versione del veicolo, la spia .

Le cause possibili sono:

– il sistema temporaneamente oscurato (abbagliamento dal sole, luci anabbaglianti, condizioni meteorologiche sfavorevoli, ecc.). Il sistema sarà nuovamente operativo quando le condizioni di visibilità migliorano;

– il sistema viene interrotto temporaneamente (ad esempio il parabrezza o il paraurti anteriore o posteriore è ostruito da sporcizia, fango, neve, condensa, ecc.). In tal caso, parcheggiare il veicolo e spegnere il motore. Pulire il parabrezza e il paraurti anteriore. Al successivo avvio del motore, la spia si spegne e il messaggio non viene più visualizzato.

In caso contrario, il problema può essere dovuto a un'altra causa. Rivolgersi a un rappresentante del marchio.

## anomalie di funzionamento

e o, a seconda del tipo di veicolo, la spia accesa sul quadro della strumentazione indica che il sistema ha rilevato un'anomalia di funzionamento. Rivolgetevi al Rappresentante del marchio.

## Frenata attiva di emergenza

Questa funzione fornisce un aiuto supplementare alla guida. Questa funzione non sostituisce in alcun modo la vigilanza e la responsabilità del conducente, che deve mantenere sempre il controllo del veicolo. L'attivazione di questa funzione può essere ritardata o impedita quando il sistema rileva chiari segni di controllo del veicolo da parte del conducente (azione sul volante, pedali, ecc.).

Il sistema non può essere attivato:
– quando la leva del cambio è in posizione neutra;
– quando il freno di stazionamento è attivato;
– quando è stato avviato il controllo elettronico della stabilità (ESC).

**Interventi/riparazioni del sistema**

– In caso di urto, l'allineamento del sensore e/o della telecamera può alterarsi, con possibili conseguenze sul funzionamento. Disattivate la funzione e consultate la Rete del marchio.

– Ogni intervento nella zona in cui si trova il radar e/o la telecamera (riparazione, sostituzione, modifiche parabrezza, ecc.) deve essere effettuato da un professionista qualificato.

Solo la Rete del marchio è abilitata a intervenire sul sistema.

**Interferenze sul sistema**

Alcune condizioni possono interferire o danneggiare il funzionamento del sistema, come:
- un ambiente complesso (ponte metallico, galleria, ecc.);
- cattive condizioni climatiche (neve, grandine, ghiaccio, ecc.);
- scarsa visibilità (notte, nebbia, ecc.);
- scarso contrasto tra l'oggetto (veicolo, pedone ecc.) e l'area circostante (ad es.: pedone vestito di bianco in una zona innevata, ecc.);
- essere abbagliati (sole abbagliante, luci di veicoli provenienti in direzione opposta, ecc.);
- ostruzione del parabrezza o dell'area radar (sporco, ghiaccio, neve, condensa ecc.);
- ...

In queste condizioni, il sistema potrebbe non reagire, avvisare il conducente o frenare inavvertitamente.

**Limiti di funzionamento del sistema**
- a ogni avviamento del veicolo, il sistema effettua una taratura in base all'ambiente circostante il veicolo e può essere inattivo per un intervallo di tempo compreso tra 2 e 5 minuti circa;
- un veicolo che circola in senso inverso non attiva alcun allarme, né alcuna azione da parte del sistema;
- per garantire il corretto funzionamento del sistema, le zone del radar e della telecamera devono restare pulite e non devono essere manomesse;
- sui veicoli di piccole dimensioni, ad esempio le moto, il sistema potrebbe reagire in maniera meno efficace che sugli altri veicoli;
- il sistema potrebbe non funzionare correttamente quando il fondo stradale è scivoloso (pioggia, neve, ghiaccio, ecc.);
- per garantire il corretto funzionamento, il sistema deve distinguere la sagoma completa del pedone. Quindi il sistema non rileva:
  - pedoni al buio o in condizioni di scarsa illuminazione;
  - pedoni parzialmente visibili:
  - pedoni di altezza inferiore a circa 80 cm;
  - pedoni che trasportano oggetti ingombranti;
  - ...

In queste condizioni, il sistema potrebbe non reagire, avvisare il conducente o frenare inavvertitamente.

**Disattivazione della funzione**

È necessario disattivare la funzione se:

– le luci di stop non funzionano;

– la zona della telecamera è stata danneggiata (sul lato della parabrezza o sul lato retrovisore interno);

– la parte anteriore del veicolo è stata danneggiata (urto, graffi sul radar, ecc.);

– il veicolo viene trainato (riparazione);

– il parabrezza è rotto o deformato (non effettuate riparazioni su questa zona del parabrezza; effettuare la sostituzione presso la rete del marchio);

– non si guida su una strada asfaltata.

Se il sistema funziona in modo anormale, disattivarlo e rivolgetevi alla rete del marchio.

**Interruzione della funzione**

È possibile disattivare la funzione di frenata di emergenza attiva in qualsiasi momento premendo rapidamente il pedale dell'acceleratore o sterzando il volante durante una manovra per evitare un ostacolo.

# AVVISO DI USCITA DALLA CARREGGIATA (1/5)

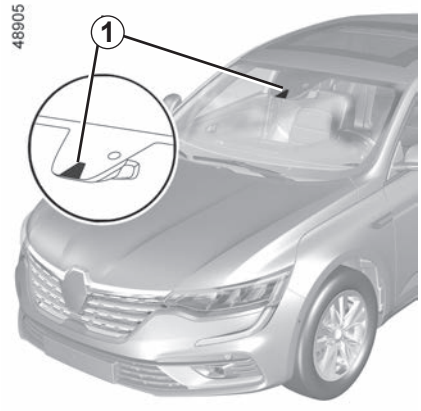


Grazie alle segnalazioni dalla telecamera ***1***, la funzione avvisa il conducente quando viene superata una linea continua o tratteggiata o in prossimità del bordo della strada (separatore, barriera, marciapiede, argine, ecc.) senza attivare le luci dell'indicatore di direzione.

## Posizione della telecamera *1*

Accertatevi che il parabrezza non sia oscurato (da sporcizia, fango, neve, condensa, ecc.).

Questa funzione fornisce un aiuto supplementare alla guida. Questa funzione non sostituisce in alcun modo la vigilanza e la responsabilità del conducente, che deve mantenere sempre il controllo del veicolo.

**La funzione di avviso di uscita dalla carreggiata non corregge la traiettoria del veicolo.**

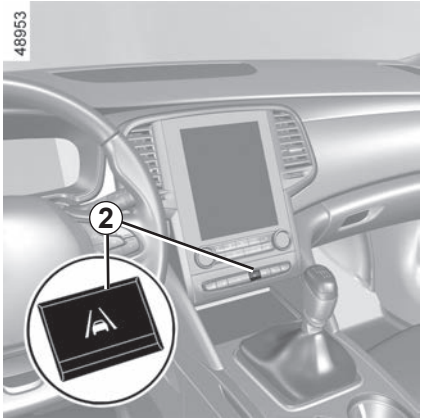


## Attivazione/disattivazione

Per attivare la funzione, premere il tasto ***2*** tutte le volte necessarie per selezionare «Avviso di uscita dalla carreggiata» sul quadro della strumentazione. Il messaggio «Allarm uscita di strada attiva» e la spia «» sono visualizzati sul quadro della strumentazione.

Per disattivare la funzione, premere il tasto ***2*** tutte le volte necessarie per selezionare «Allarm uscita di strada disatt.» (oppure, a seconda del veicolo «manten. corsia disattivato») sul quadro della strumentazione. La spia si spegne sul quadro della strumentazione.

## Funzionamento

Quando la funzione è attivata, si accende la spia e gli indicatori di linea destra e sinistra ***3*** compaiono in grigio sul quadro della strumentazione.

**La funzione è pronta a far scattare un allarme se:**

– la velocità è compresa tra circa 70 km/h e 180 km/h;

e

– la spia e gli indicatori di linea sinistra/destra ***3*** sono bianchi.

**La funzione di avviso scatta se** il veicolo attraversa una linea stradale o se si avvicina al bordo della strada (separatore, barriera, marciapiede, argine, ecc.) senza l'attivazione delle luci dell'indicatore di direzione.

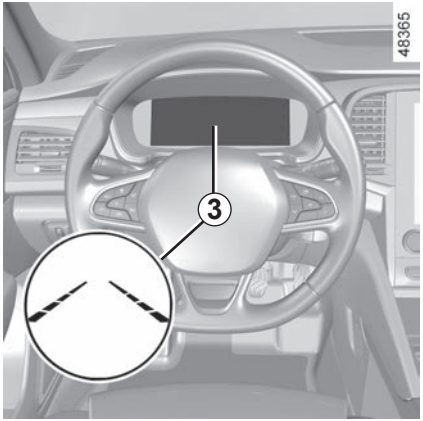


La funzione avvisa il conducente:

– da una vibrazione del volante;

e

– la spia e l'indicatore ***3*** della linea attraversata diventano rossi.

Ad ogni avviamento del veicolo, la funzione riprende la modalità registrata l'ultima volta che è stato spento il motore.

## Temporaneamente non disponibile

– Superamento estremamente rapido della linea;
– guida continua sopra una linea;
– quattro secondi circa dopo il cambio di corsia;
– curve strette;
– visibilità ridotta;
– attivazione di una delle spie di direzione;
– forte accelerazione;
– ...

Quando la funzione non è disponibile, la spia e gli indicatori di linea sinistra/destra diventano grigi sul quadro della strumentazione.

## Condizioni di mancata attivazione del sistema

Il sistema non può essere attivato quando:

– la retromarcia è stata inserita;
– il campo di visibilità della telecamera è ostruito;
– la spia STOP viene visualizzata.

La spia e gli indicatori linea di sinistra/destra diventano grigi sul quadro della strumentazione.

## regolazioni

### Tramite lo schermo multimediale

Per accedere alle impostazioni della funzione dalla schermata multimediale ***4***, consultare il libretto di istruzioni del sistema multimediale:

– «Intensità vibrazione»: regolare il livello di vibrazione del volante;

– «Avviso»: regolare il livello di sensibilità per il rilevamento delle linee. Per effettuare questa operazione, selezionate:
  – «Late»: linea rilevata al superamento;
  – «Standard»: linea rilevata in avvicinamento;
  – «Early»: striscia rilevata in prossimità.

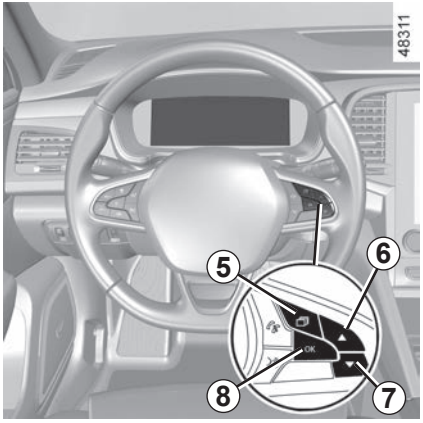


## Regolazioni (segue)

**Tramite il menu di personalizzazione delle impostazioni del veicolo**

– A veicolo fermo, premere il contattore ***5*** le volte necessarie per visualizzare la scheda «Veicolo»;

– premere ripetutamente il comando ***6*** o ***7*** per raggiungere il menu «Impostazioni». Premete il tasto ***8*** **OK**;

– premere ripetutamente il comando ***6*** o ***7*** per raggiungere il menu «ASS. ALLA GUIDA». Premete il tasto ***8*** **OK**;

– premere ripetutamente il comando ***6*** o ***7*** per accedere al menu “uscita di corsia vibrazione” o “Uscita corsia sensibilità”. Premete il tasto ***8*** **OK** ;

– scorrete ripetutamente premendo il comando ***6*** o ***7*** per regolare l’impostazione. Premere il tasto ***8*** **OK**.

## anomalie di funzionamento

In caso di malfunzionamento, gli indicatori di linea sinistra e destra (e, a seconda dello stile del display, la spia ) scompaiono o rimangono grigi sul quadro della strumentazione.

In alcuni casi, sono accompagnati dal messaggio «Camera anteriore controllare» o la spia sul quadro della strumentazione.
Rivolgetevi al Rappresentante del marchio.

# AVVISO DI USCITA DALLA CARREGGIATA (5/5)

Questa funzione fornisce un aiuto supplementare alla guida. Questa funzione non sostituisce in alcun modo la vigilanza e la responsabilità del conducente, che deve mantenere sempre il controllo del veicolo.

**Interventi/riparazioni del sistema**

– In caso di urto, l'allineamento della telecamera può alterarsi, con possibili conseguenze sul funzionamento. Disattivate la funzione e consultate la Rete del marchio.
– Ogni intervento nella zona in cui si trova la telecamera (riparazione, sostituzione, modifiche parabrezza, ecc.) deve essere effettuato da un professionista qualificato.

Solo la Rete del marchio è abilitata a intervenire sul sistema.

**Interferenze sul sistema**

Alcune condizioni possono interferire o compromettere il funzionamento del sistema, come ad esempio:
– parabrezza oscurato (da sporcizia, ghiaccio, neve, condensa e così via);
– un ambiente complesso (tunnel, ecc.);
– cattive condizioni climatiche (neve, grandine, ghiaccio, ecc.);
– scarsa visibilità (notte, nebbia, ecc.);
– la segnaletica orizzontale è irregolare o difficile da distinguere (ad esempio, parzialmente cancellata, spaziatura eccessiva, superficie stradale irregolare);
– essere abbagliati (sole abbagliante, luci di veicoli provenienti in direzione opposta, ecc.);
– la strada è stretta, tortuosa o irregolare (curve strette, ecc.);
– marcia ravvicinata a un veicolo nella stessa corsia.

**Rischio di falsi allarmi o assenza di allarmi**

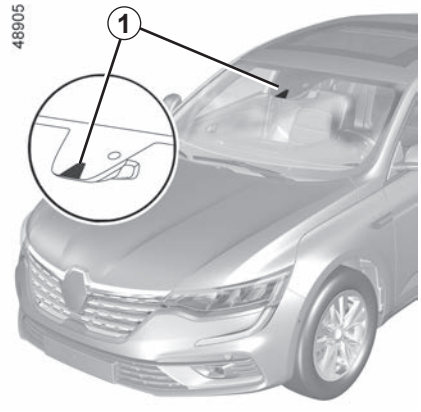


Grazie alle segnalazioni dalla telecamera ***1***, la funzione attiva un'azione correttiva sul sistema sterzante del veicolo quando viene superata una linea continua o tratteggiata o in prossimità del bordo della strada (separatore, barriera, marciapiede, argine, ecc.) senza l'attivazione delle spie di direzione.

In qualsiasi momento potete **riprendere il controllo del veicolo** azionando il volante.

## Posizione della telecamera *1*

Accertatevi che il parabrezza non sia oscurato (da sporcizia, fango, neve, condensa, ecc.).

Questa funzione fornisce un aiuto supplementare alla guida. Questa funzione non sostituisce in alcun modo la vigilanza e la responsabilità del conducente, che deve mantenere sempre il controllo del veicolo.

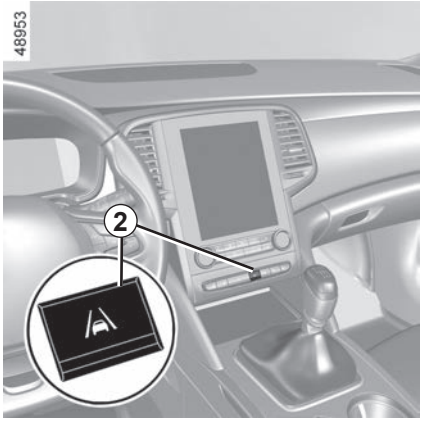


## Attivazione/disattivazione

Per attivare la funzione, premere il tasto ***2*** tutte le volte necessarie per selezionare “Sistema di mantenimento della corsia”.

Il messaggio «manten. corsia attivato» e la spia «» sono visualizzati sul quadro della strumentazione.

Quando la funzione Sistema di mantenimento della corsia è attivata, viene attivata automaticamente anche la funzione «Avviso di uscita dalla carreggiata». ➥ 2.49.

Per disattivare la funzione, premere il tasto ***2*** tutte le volte necessarie per selezionare “manten. corsia disattivato” sul quadro della strumentazione.

La spia si spegne sul quadro della strumentazione.

**Nota:** la disattivazione della funzione “Sistema di mantenimento della corsia” provoca la disattivazione della funzione “Avviso di uscita dalla carreggiata”.

Ad ogni avviamento del veicolo, la funzione riprende la modalità registrata l’ultima volta che è stato spento il motore.

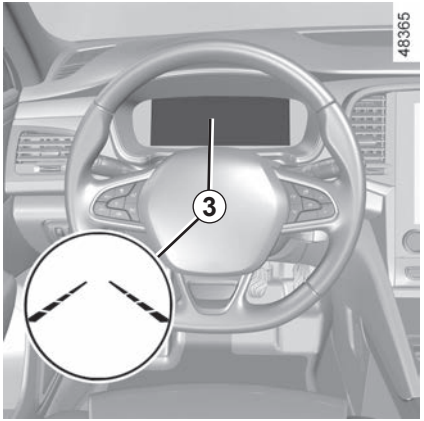


## Funzionamento

Quando la funzione è attivata, si accende la spia e gli indicatori di linea destra e sinistra ***3*** compaiono in grigio sul quadro della strumentazione.

**La funzione può essere impostata per funzionare** quando la velocità del veicolo è compresa tra circa 70 km/h e 180 km/h e se la spia e gli indicatori di direzione sinistro e destro ***3*** sono bianchi.

**La funzione scatta se** il veicolo attraversa una linea stradale o se si avvicina al bordo della strada (separatore, barriera, marciapiede, argine, ecc.) senza l'attivazione delle spie di direzione.

In questi casi:

– la funzione attiva un'azione sul sistema di sterzata per correggere la traiettoria del veicolo;

– la spia e l'indicatore ***3*** sul lato della linea attraversata diventa giallo sul quadro della strumentazione.

**Nota:** nelle curve, la funzione consente di superare leggermente la linea di mezzeria.

Se l'azione correttiva sul sistema di sterzata non è sufficiente, la spia e l'indicatore ***3*** sul lato della linea attraversata diventano rossi sul quadro della strumentazione e sono accompagnati da una vibrazione del volante.

**Casi particolari**

Quando si usa la funzione:

– Se il sistema non è più in grado di rilevare qualsiasi azione del conducente sul volante, sul quadro della strumentazione viene visualizzata la spia gialla, accompagnata dal messaggio «Tenere le mani sul volante» insieme a un segnale acustico.

  Il segnale acustico viene emesso insieme alla spia e al messaggio finché il conducente non riprende il controllo;

– se il sistema è attivo per troppo tempo, viene emesso un segnale acustico e gli indicatori di direzione laterali lampeggiano ***3*** sul lato del veicolo interessato finché il conducente non riprende il controllo.

È possibile interrompere la correzione della traiettoria in qualsiasi momento spostando il volante.

## Temporaneamente non disponibile

– Superamento estremamente rapido della linea;
– guida continua sopra una linea;
– quattro secondi circa dopo il cambio di corsia;
– curve strette;
– visibilità ridotta;
– attivazione di una delle spie di direzione;
– forte accelerazione;
– frenata d'emergenza;
– ...

Se la funzione non è disponibile, la spia e le luci di correzione sinistra/destra ***3*** sono visualizzate in grigio sul quadro della strumentazione.

## Condizioni di mancata attivazione del sistema

Il sistema non può essere attivato quando:
– la retromarcia è stata inserita;
– il campo di visibilità della telecamera è ostruito;
– la spia STOP viene visualizzata.

la spia e le spie di linea sinistra/destra vengono visualizzate in grigio sul quadro della strumentazione.

## Regolazioni

### Tramite lo schermo multimediale

Per accedere alle impostazioni della funzione dalla schermata multimediale ***4***, consultare il libretto di istruzioni del sistema multimediale:

– «Intensità vibrazione»: regolare il livello di vibrazione del volante;

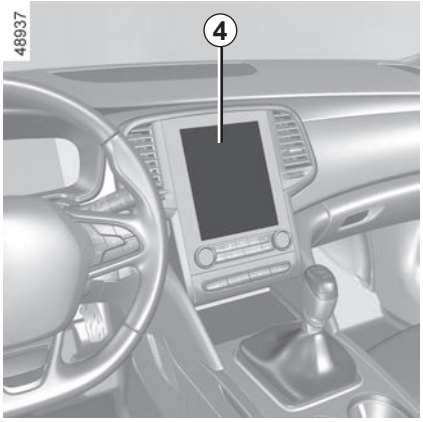


– «Avviso»: regolare il livello di sensibilità per il rilevamento delle linee. Per effettuare questa operazione, selezionate:
  – «Late»: linea rilevata al superamento;
  – «Standard»: linea rilevata in avvicinamento;
  – «Early»: striscia rilevata in prossimità.

Per maggiori informazioni, consultate il libretto dell'equipaggiamento multimediale.

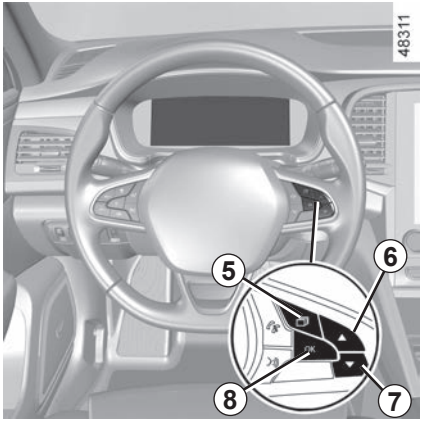


## Regolazioni (segue)

**Tramite il menu di personalizzazione delle impostazioni del veicolo**

– A veicolo fermo, premere il contattore ***5*** le volte necessarie per visualizzare la scheda «Veicolo»;

– premere ripetutamente il comando ***6*** o ***7*** per raggiungere il menu «Impostazioni». Premete il tasto ***8*** **OK**;

– premere ripetutamente il comando ***6*** o ***7*** per raggiungere il menu «ASS. ALLA GUIDA». Premete il tasto ***8*** **OK**;

– premere ripetutamente il comando ***6*** o ***7*** per raggiungere il menu «manten. corsia sensibilità». Premete il tasto ***8*** **OK** ;

– scorrete ripetutamente premendo il comando ***6*** o ***7*** per regolare l'impostazione. Premere il tasto ***8*** **OK**.

## anomalie di funzionamento

Quando il sistema rileva un'anomalia di funzionamento, sul quadro della strumentazione compare il messaggio «» accompagnato dal messaggio «Camera anteriore controllare».

Rivolgetevi al Rappresentante del marchio.

Questa funzione fornisce un aiuto supplementare alla guida. Questa funzione non sostituisce in alcun modo la vigilanza e la responsabilità del conducente, che deve mantenere sempre il controllo del veicolo.

**Interventi/riparazioni del sistema**

– In caso di urto, l'allineamento della telecamera può alterarsi, con possibili conseguenze sul funzionamento. Disattivate la funzione e consultate la Rete del marchio.
– Ogni intervento nella zona in cui si trova la telecamera (riparazione, sostituzione, modifiche parabrezza, ecc.) deve essere effettuato da un professionista qualificato.

Solo la Rete del marchio è abilitata a intervenire sul sistema.

**Interferenze sul sistema**

Alcune condizioni possono interferire o compromettere il funzionamento del sistema, come ad esempio:
– parabrezza oscurato (da sporcizia, ghiaccio, neve, condensa e così via);
– un ambiente complesso (tunnel, ecc.);
– condizioni meteorologiche avverse (neve, pioggia, grandine, ghiaccio e così via);
– scarsa visibilità (notte, nebbia, ecc.);
– la segnaletica orizzontale è irregolare o difficile da distinguere (ad esempio, parzialmente cancellata, spaziatura eccessiva, superficie stradale irregolare);
– essere abbagliati (sole abbagliante, luci di veicoli provenienti in direzione opposta, ecc.);
– la strada è stretta, tortuosa o irregolare (curve strette, ecc.);
– marcia ravvicinata a un veicolo nella stessa corsia.

In tal caso, il sistema di mantenimento della corsia (Lane Keeping Assist) può rispondere in modo errato o non rispondere affatto.

**Rischio di correzione indesiderata, errata o di mancata correzione della traiettoria.**

**Inibizione della funzione**

È necessario disattivare la funzione se:
– la zona della telecamera è stata danneggiata (sul lato della parabrezza o sul lato retrovisore interno);
– la strada è scivolosa (neve, ghiaccio, aquaplaning, ghiaia, ecc.);
– scarsa visibilità (notte, nebbia, ecc.);
– il parabrezza è rotto o deformato (non effettuate riparazioni su questa zona del parabrezza; fatelo sostituire presso la rete del marchio);
– il veicolo sta trainando un rimorchio o un caravan;
– il veicolo entra in una zona caratterizzata da numerose marcature superficiali (zona con lavori stradali ecc.).

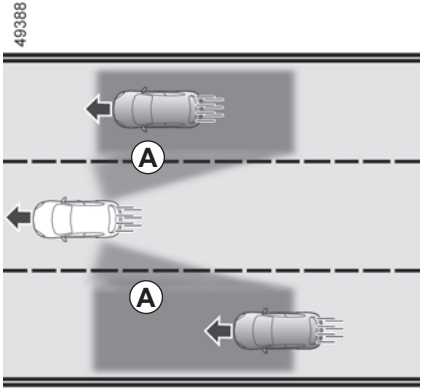


Grazie alle informazioni dei sensori installate su ciascun lato del paraurti posteriore (zona ***C***), la funzione avvisa il conducente:

– quando un altro veicolo compare nella zona di rilevamento ***A***;

e/o

– quando c'è il rischio di urto con un veicolo che si trova nella zona ***B*** che guida più velocemente.

La funzione indica quando il veicolo viaggia ad una velocità superiore a 15 km/h circa.

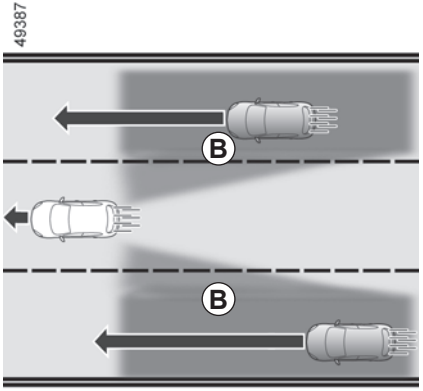


Questa funzione fornisce un aiuto supplementare alla guida. Questa funzione non sostituisce in alcun modo la vigilanza e la responsabilità del conducente, che deve mantenere sempre il controllo del veicolo.

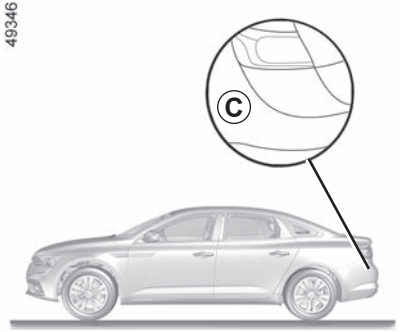


## Particolarità

Verificare che l'area del sensore ***C*** non sia oscurata (da autoadesivi, fango, neve e così via).

Se uno dei sensori è oscurato, sul quadro della strumentazione sarà visualizzato il messaggio "Radar laterali senza visibilita". Pulire la zona in cui si trovano i sensori.

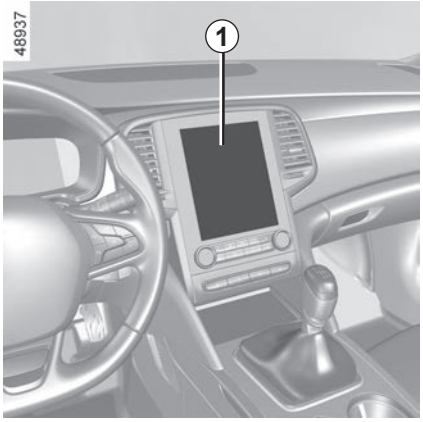


## Attivazione/disattivazione del sistema dalla schermata multimediale *1*

Per attivare o disattivare la funzione, consultate il libretto di istruzioni del sistema multimediale.

Selezionare “ON” o “OFF”.

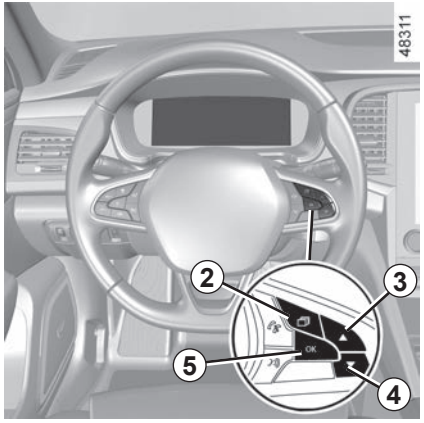


## Attivazione/disattivazione del sistema dal menu di personalizzazione e impostazioni del veicolo

– A veicolo fermo, premete il tasto ***2*** tante volte quanto necessario per visualizzare la scheda «Veicolo»;

– premere ripetutamente il comando ***3*** o ***4*** per raggiungere il menu “Impostazioni”. Premete il tasto ***5*** **OK**;

– premere ripetutamente il comando ***3*** o ***4*** per raggiungere il menu “ASS. ALLA GUIDA”. Premete il tasto ***5*** **OK**;

– premere ripetutamente il comando ***3*** o ***4*** per raggiungere il menu «Avvertimento angolo cieco» e premere il tasto ***5*** **OK**;

– premere nuovamente il tasto ***5*** **OK** per attivare o disattivare la funzione:

☑ funzione attivata

☐ funzione disattivata

La capacità di rilevamento del sistema segue una larghezza corsia standard. Quando si percorre una corsia stretta, la funzione può indicare quando viene rilevato un veicolo più lontano rispetto alla corsia più vicina.

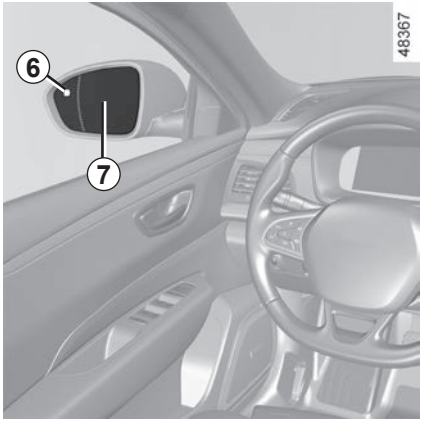


## Indicatore *6*

La spia ***6*** si trova su ogni specchietto retrovisore ***7***.

**Nota:** pulire regolarmente gli specchietti retrovisori ***7*** per visualizzare correttamente gli indicatori ***6***.

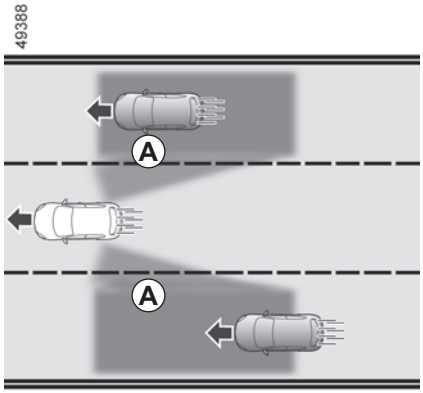


## Funzionamento

La funzione avvisa quando la velocità del veicolo è superiore a 15 km/h:

– quando un veicolo si trova nella zona dell'angolo morto ***A*** e si sposta nella stessa direzione del proprio veicolo;
– quando un veicolo si avvicina rapidamente dalla parte posteriore in una carreggiata adiacente all'interno della zona di rilevamento ***B***.

Se si sorpassa un altro veicolo, la spia ***6*** si accende solo se il veicolo rimane per un periodo abbastanza lungo nell'angolo morto del veicolo ***A***.

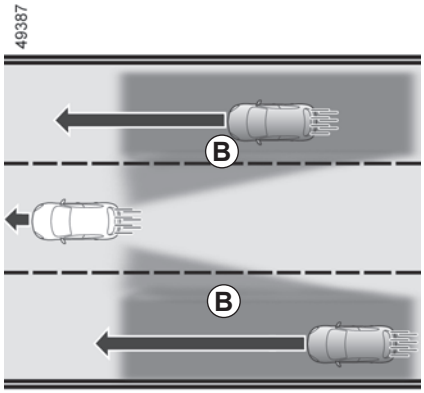


La funzione non avvisa il conducente se gli altri veicoli non si spostano.

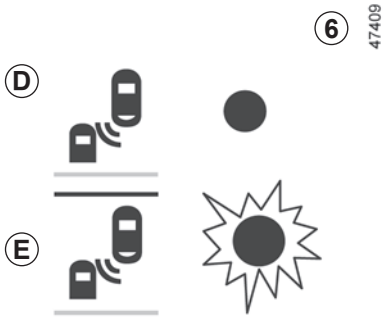


A motore avviato, il sistema adotta l'ultimo stato salvato precedente al disinserimento del contatto (fare riferimento alle pagine precedenti).

## Display *D*

Primo avviso: **indicatore di direzione non attivato**, la spia ***6*** indica che un veicolo è stato rilevato nella zona dell'angolo morto e/o che un veicolo si avvicina rapidamente dalla parte posteriore in una carreggiata adiacente.

## Display *E*

**Indicatore di direzione attivato**, la spia ***6*** lampeggia quando la funzione rileva un veicolo nella zona dell'angolo morto e/o di un veicolo si avvicina rapidamente dalla parte posteriore sul lato verso il quale si sta girando la ruota. Se disattivate l'indicatore di direzione, viene ripristinato il primo avviso (visualizzazione ***D***).

## Condizioni di non funzionamento

– Quando si guida su una strada con curve strette;

– in retromarcia.

Se il veicolo è dotato di un sistema di traino riconosciuto dal sistema, il messaggio "Rimorchio: AAM disattivato" sul quadro della strumentazione informa che la funzione non è attivata. Per la scelta dell'equipaggiamento adatto al vostro veicolo, vi consigliamo di rivolgervi alla Rete del marchio.

## anomalie di funzionamento

Se il sistema rileva un guasto, il messaggio “Radar laterali controllare” compare sul quadro della strumentazione. Rivolgetevi al Rappresentante del marchio.

A causa della presenza dei sensori dietro il paraurti, è preferibile affidare qualsiasi intervento sul paraurti (riparazione, sostituzione, verniciatura, ecc.) a un professionista qualificato.

– La capacità di rilevamento del sistema segue una larghezza corsia standard. Se invece guidate su una carreggiata larga, il sistema potrebbe non rilevare un veicolo presente nell’angolo morto.

– In caso di esposizione a onde elettromagnetiche di forte intensità (in prossimità di linee ad alta tensione, ecc.) o di condizioni meteorologiche avverse (forte pioggia, neve, ecc.), il sistema può essere momentaneamente disturbato. Prestate attenzione alle condizioni del traffico.

**Rischio di incidente.**

Questa funzione fornisce un aiuto supplementare alla guida. Questa funzione non sostituisce in alcun modo la vigilanza e la responsabilità del conducente, che deve mantenere sempre il controllo del veicolo.

Il conducente deve sempre adattare la velocità alle condizioni del traffico, indipendentemente dalle indicazioni del sistema.

Il sistema non deve essere assimilato in nessun caso a un sensore di ostacolo o a un sistema anti-urto.

**Interventi/riparazioni del sistema**

– In caso di urto, l'allineamento del sensore può alterarsi, con possibili conseguenze sul funzionamento. Disattivate la funzione e consultate la Rete del marchio.

– Ogni intervento nella zona in cui si trovano i sensori (riparazione, sostituzione, ecc.) deve essere effettuato da un professionista qualificato.

Solo la Rete del marchio è abilitata a intervenire sul sistema.

**Interferenze sul sistema**

Alcune condizioni possono interferire o danneggiare il funzionamento del sistema, come:

– ambienti circostanti complessi (ponti metallici, tunnel, strade con barriere ai bordi, ecc.);

– cattive condizioni climatiche (neve, grandine, ghiaccio, ecc.).

**Rischio di falsi allarmi o assenza di allarmi.**

Se il sistema funziona in modo anormale, disattivarlo e rivolgetevi alla rete del marchio.

**Limiti di funzionamento del sistema**

– Per garantire il buon funzionamento del sistema, la zona del radar deve restare pulita e non deve essere manomessa.

– Piccoli oggetti che si spostano vicino al veicolo (moto, biciclette, pedoni, ecc.) potrebbero non essere riconosciuti dal sistema.

– In curva, i sensori potrebbero non rilevare temporaneamente i veicoli nelle corsie adiacenti.

– La funzione avvisa in ritardo nel caso di altri due veicoli che si avvicinano dal dietro, affiancati nelle corsie adiacenti (su una strada a 3 corsie) e ad una velocità molto superiore a quella del veicolo.

– Il sistema non fornisce un avviso quando altri veicoli viaggiano a una velocità molto più elevata.

– Se il veicolo viene superato da un veicolo lungo (ad esempio, un veicolo pesante che sorpassa ad una velocità simile) il sistema potrebbe interrompere l'avviso prima alla fine della manovra.

– Il veicolo circola su una strada tortuosa.

**Disattivazione della funzione**

È necessario disattivare la funzione se:

– la zona del sensore è stata danneggiata (paraurti posteriore);

– il veicolo è dotato di un sistema di traino non è riconosciuto dal sistema.

# ALLARME DISTANZE DI SICUREZZA (1/4)

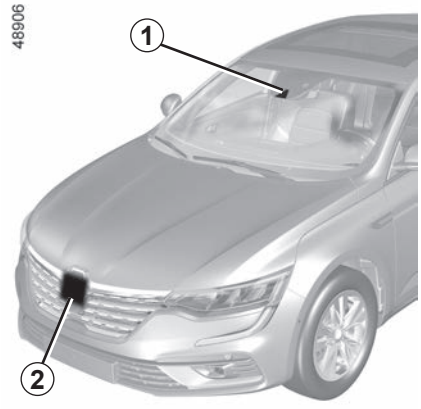


Grazie alle informazioni provenienti dal sensore ***2*** e dalla telecamera ***1***, la funzione avvisa il conducente dell'intervallo di tempo tra il veicolo e il veicolo che lo precede in modo da poter mantenere la distanza di sicurezza.

La funzione si attiva quando il veicolo viaggia a una velocità compresa tra 30 km/h e 200 km/h circa.

## Posizione della telecamera *1*

Accertatevi che il parabrezza non sia oscurato (da sporcizia, fango, neve, condensa, ecc.).

## Posizione del radar *2*

Accertarsi che l'area del radar non sia ostruita (da sporcizia, fango, neve, targa anteriore montata in maniera errata), non presenti urti o alterazioni (compresa la verniciatura) o non sia nascosta da qualsiasi accessorio montato sulla parte anteriore del veicolo (sulla griglia o sul logo, ecc.).

Questa funzione fornisce un aiuto supplementare alla guida. Questa funzione non sostituisce in alcun modo la vigilanza e la responsabilità del conducente, che deve mantenere sempre il controllo del veicolo.

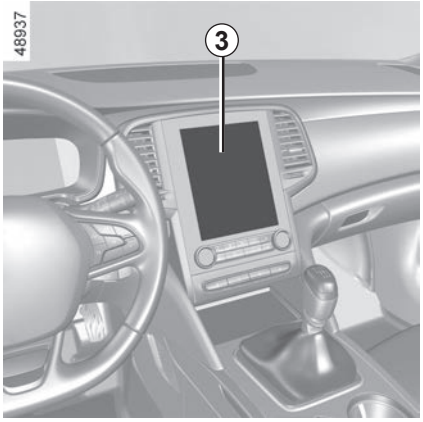


## Attivazione/disattivazione del sistema dalla schermata multimediale *3*

Per attivare o disattivare la funzione, consultate il libretto di istruzioni del sistema multimediale.

Selezionare «ON» o «OFF».

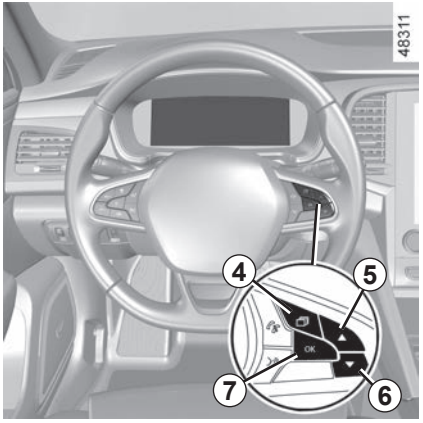


## Attivazione/disattivazione del sistema dal menu di personalizzazione e impostazioni del veicolo

– A veicolo fermo, premere il contattore ***4*** le volte necessarie per visualizzare la scheda “Veicolo”;

– premere ripetutamente il comando ***5*** o ***6*** per raggiungere il menu «Impostazioni». Premere il tasto ***7*** **OK**;

– premere ripetutamente il comando ***5*** o ***6*** per raggiungere il menu «ASS. ALLA GUIDA». Premere il tasto ***7*** **OK**;

– premere ripetutamente il comando ***5*** o ***6*** per raggiungere il menu «Allarme distanza». Premere il tasto ***7*** **OK**;

– Premete nuovamente il contattore ***7*** **OK** per attivare o disattivare la funzione:

☑ funzione attivata

☐ funzione disattivata

Ad ogni avviamento del veicolo, la funzione continua la modalità registrata l’ultima volta che è stato spento il motore.

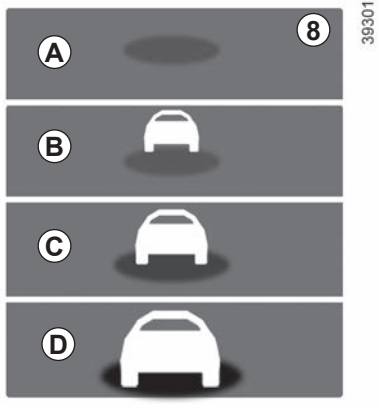


## Funzionamento

Con la funzione attivata, l'indicatore ***8*** viene visualizzato sul quadro della strumentazione e informa il conducente della distanza tra il veicolo e il veicolo davanti.

– ***A*** (grigio): funzione non operativa;

– ***A*** (verde): nessun veicolo rilevato;

– ***B*** (verde): l'intervallo di tempo è superiore o uguale a 2 secondi circa (distanza tra i due veicoli adeguata alla vostra velocità);

– ***C*** (arancione): l'intervallo di tempo è compreso tra 1 e 2 secondi circa (distanza tra i due veicoli insufficiente);

– ***D*** (rosso): l'intervallo di tempo è inferiore o uguale a 1 secondo circa (distanza tra i due veicoli molto insufficiente).

Se l'intervallo tra i due veicoli è inferiore a circa 0,5 secondi, l'indicatore ***8*** e il display ***D*** lampeggiano in rosso sul quadro della strumentazione insieme a "-.-s".

In alcune condizioni, l'intervallo di tempo potrebbe non essere visualizzato:

– in curva;

– durante un cambio di corsia;

– se il veicolo davanti è sufficientemente lontano o fuori dalla portata del sensore o della telecamera.

La misura viene visualizzata a scopo indicativo: il sistema non effettua alcun intervento sul veicolo.

La funzione non è prevista per essere utilizzata nel traffico urbano, né durante una guida dinamica (curve, accelerazioni, frenate brusche…), bensì in condizioni di guida stabile.

La funzione non agisce sull'impianto freni.

Per garantire il buon funzionamento del sistema, le zone dei sensori e della telecamera devono restare pulite e non devono essere manomesse.

Ogni intervento nella zona in cui si trova il sensore o la telecamera (riparazione, sostituzione, modifiche a parabrezza e/o paraurti, ecc.) deve essere effettuato da un professionista qualificato.

Questa funzione fornisce un aiuto supplementare alla guida. Questa funzione non sostituisce in alcun modo la vigilanza e la responsabilità del conducente, che deve mantenere sempre il controllo del veicolo.

**Interventi/riparazioni del sistema**

– In caso di urto, l'allineamento del sensore e/o della telecamera può alterarsi, con possibili conseguenze sul funzionamento. Disattivate la funzione e consultate la Rete del marchio.
– Ogni intervento nella zona in cui si trova il sensore e/o la telecamera (riparazione, sostituzione, modifiche a parabrezza e/o paraurti, ecc.) deve essere effettuato da un professionista qualificato.

Solo la Rete del marchio è abilitata a intervenire sul sistema.

**Interferenze sul sistema**

– ostruzione del parabrezza o dell'area radar (sporco, ghiaccio, neve, condensa ecc.);
– un ambiente complesso (ponte metallico, galleria, ecc.);
– cattive condizioni climatiche (neve, grandine, ghiaccio, ecc.);
– scarsa visibilità (notte, nebbia, ecc.);
– scarso contrasto tra il veicolo che precede e l'area circostante (ad esempio, veicolo bianco veicolo in una zona innevata, ecc.);
– essere abbagliati (sole abbagliante, luci di veicoli provenienti in direzione opposta, ecc.);
– la strada è stretta, tortuosa o irregolare (curve strette, ecc.).

**Rischio di falsi allarmi.**

# RICONOSCIMENTO DEI SEGNALI STRADALI (1/4)

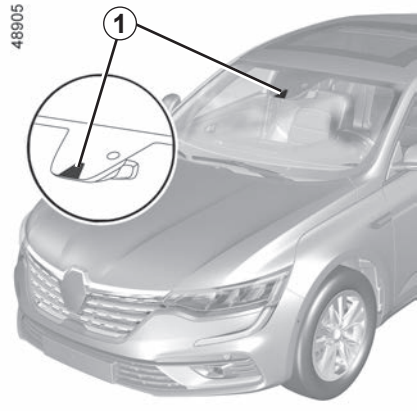


Il sistema rileva i segnali di limite di velocità sul bordo della strada e visualizza il limite di velocità sul quadro della strumentazione.

Utilizza principalmente le informazioni fornite dalla telecamera ***1*** installata sul parabrezza, dietro il retrovisore.

## Posizione della telecamera *1*

Accertatevi che il parabrezza non sia oscurato (da sporcizia, fango, neve, condensa, ecc.).

Per i veicoli che ne sono dotati, il sistema utilizza anche le informazioni del sistema di navigazione.

Quando il limitatore di velocità è attivo, è possibile adattare il limite di velocità impostato alla velocità indicata dal sistema.

In caso di superamento del limite di velocità, il pannello del display viene modificato per avvisare il conducente.

Quando i veicoli dotati di sistema di navigazione circolano in un paese dove la velocità è espressa in un'unità di misura diversa da quella del veicolo, il sistema visualizza il cartello di limite di velocità nell'unità del paese e la relativa conversione nell'unità utilizzata dal quadro della strumentazione del veicolo stesso.

Se il veicolo è dotato di sistema di navigazione, nei paesi in cui il limite di velocità si riduce in presenza di pioggia su alcuni tipi di strada, il sistema può modificare il limite di velocità dopo alcuni secondi di funzionamento dei tergivetri del parabrezza.

### Situazioni particolari

Il sistema non tiene conto di limitazioni eccezionali, come ad esempio nei giorni di picco di inquinamento.

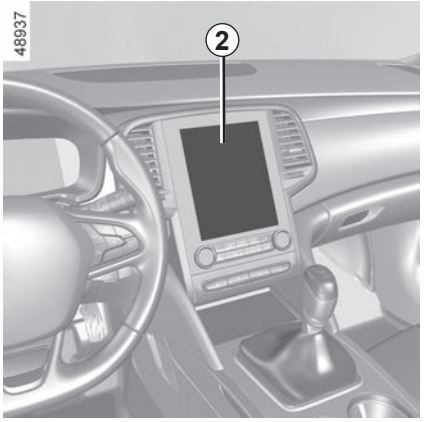


## Attivazione/disattivazione del sistema dalla schermata multimediale *2*

Per attivare o disattivare la funzione, consultate il libretto di istruzioni del sistema multimediale.

Selezionare «ON» o «OFF».

Con la funzione attivata, a seconda della normativa locale, è possibile attivare l'opzione «Indicazione area a rischio». Il sistema vi avvertirà dapprima della distanza che vi separa da questa zona e poi fintantoché continuerete a circolare all'interno di essa.

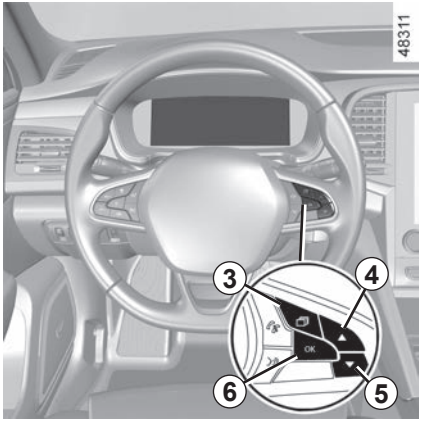


## Attivazione/disattivazione del sistema dal menu di personalizzazione e impostazioni del veicolo

– A veicolo fermo, premere il contattore ***3*** le volte necessarie per visualizzare la scheda «Veicolo»;
– premere ripetutamente il comando ***4*** o ***5*** per raggiungere il menu «Impostazioni» e premere il tasto ***6*** **OK**;
– premere ripetutamente il comando ***4*** o ***5*** per raggiungere il menu «ASS. ALLA GUIDA» e premere il tasto ***6*** **OK**;
– premere ripetutamente il comando ***4*** o ***5*** per raggiungere il menu «Avviso velocità» e premere il tasto ***6*** **OK**;
– premere nuovamente il tasto ***6*** **OK** per attivare o disattivare la funzione:

☑ funzione attivata

☐ funzione disattivata

## Operazione

### Spie

La funzione visualizza le seguenti spie:

***7*** Segnali stradali per i limiti di velocità

***8*** Altri segnali stradali (inizio o alla fine della zona “Nessun sorpasso”, limite di velocità su strada scivolosa, velocità in caso di una roulotte, limite di velocità con la lunghezza dell’applicazione, ecc.)

In caso di superamento del limite di velocità, il cerchio attorno al pannello lampeggia (spia ***7***) e viene emesso un segnale acustico.

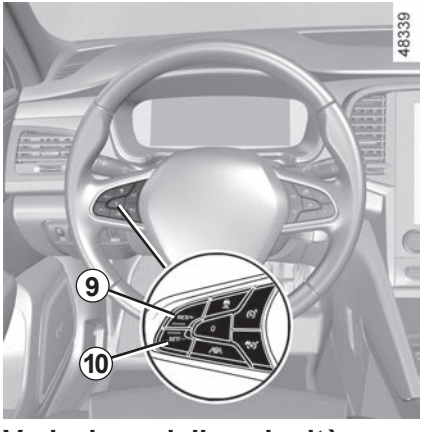


## Variazione della velocità limitata

Se la notifica di limite di velocità differisce dal valore della velocità rilevata, tenere premuti i seguenti tasti:

– ***9*** (RES/+) per aumentare la velocità di notifica alla velocità rilevata;
– ***10*** (SET/-) per diminuire la velocità di notifica fino alla velocità rilevata.

## anomalie di funzionamento

Il sistema potrebbe non rilevare il limite di velocità se:

– il parabrezza non è pulito;

– la telecamera è abbagliata dal sole;

– la visibilità è insufficiente (notte, nebbia, ecc.);

– i segnali stradali sono illeggibili (neve, ecc.) o nascosti (da un altro veicolo o dagli alberi);

– le informazioni fornite dal sistema di navigazione non sono aggiornate.

Questa funzione fornisce un aiuto supplementare alla guida. Questa funzione non sostituisce in alcun modo la vigilanza e la responsabilità del conducente, che deve mantenere sempre il controllo del veicolo.

Il conducente deve sempre adattare la velocità alle condizioni del traffico, indipendentemente dalle indicazioni del sistema.

Il sistema rileva i segnali del limite di velocità e non rileva altri segnali (es. ingresso/uscita verso/da aree urbane, ecc.).

Il sistema potrebbe non rilevare tutti i segnali di limite di velocità o potrebbe interpretarli in modo errato.

Il conducente non deve ignorare i cartelli che non sono rilevati dal sistema, attenendosi in primo luogo ai segnali stradali e alle norme del Codice della strada.

In caso di scarsa visibilità (nebbia, neve, brina, ecc.), il sistema potrebbe non segnalare al conducente il limite adeguato.

Il conducente deve sempre adattare la velocità alle condizioni del traffico, indipendentemente dalle indicazioni del sistema.

# SPIA DI RILEVAMENTO DI AFFATICAMENTO (1/2)

La spia di rilevamento affaticamento è una funzione particolarmente utile su strade monotone (autostrade, strade ad alta velocità, ecc.).

Analizza il comportamento del conducente e tiene conto del numero di eventi per informare circa eventuali rischi dovuti ad affaticamento, quali:
– manovre di sterzata involontaria;
– azioni esercitate dal conducente su altri dispositivi (indicatori di direzione, lavavetro, ecc.);
– tempo ininterrottamente trascorso alla guida;
– ...

Fornisce un aiuto supplementare alla guida in caso di rischio di stanchezza. La funzione non interviene al posto del conducente.

La funzione non vi esime in nessun caso dalla vigilanza di guida normale e dalle responsabilità in caso di incidente.

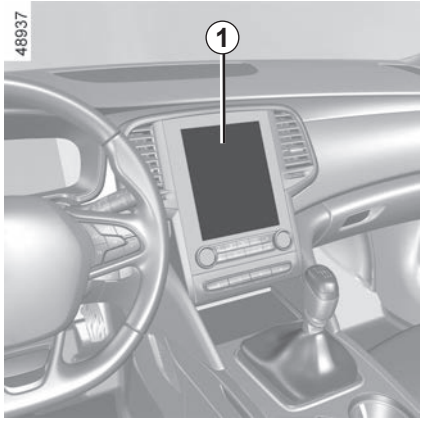


## Attivazione/disattivazione del sistema dalla schermata multimediale *1*

Per attivare o disattivare la funzione, consultate il libretto di istruzioni del sistema multimediale.

Selezionate «ON» o «OFF».

All'avviamento del motore, il sistema ripristina l'ultimo stato precedente al disinserimento del contatto.

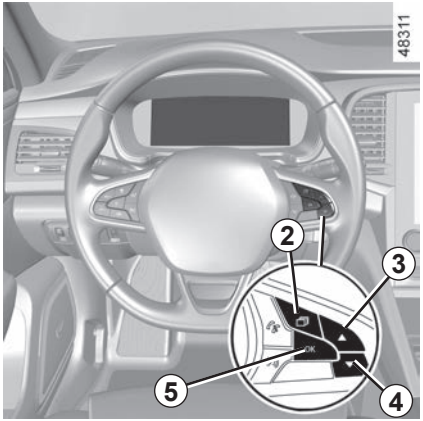


## Attivazione/disattivazione del sistema dal menu di personalizzazione e impostazioni del veicolo

– A veicolo fermo, premete il tasto ***2*** tante volte quanto necessario per visualizzare la scheda «Veicolo»;

– premere ripetutamente il comando ***3*** o ***4*** per raggiungere il menu «Impostazioni». Premete il tasto ***5*** **OK**;

– premere ripetutamente il comando ***3*** o ***4*** per raggiungere il menu «ASS. ALLA GUIDA». Premete il tasto ***5*** **OK**;

– premere ripetutamente il comando ***3*** o ***4*** per visualizzare il menu «Avviso rilevamento stanchezza» e premere il tasto ***5*** **OK**.

Premete nuovamente il contattore ***5*** **OK** per attivare o disattivare la funzione:

☑ funzione attivata

☐ funzione disattivata

## Funzionamento

**La funzione è pronta a far scattare un allarme se:**

– la velocità del veicolo è maggiore di circa 60 km/h;

e

– Sono trascorsi circa 15 minuti dall'eliminazione dell'avviso precedente.

**La funzione attiva un allarme se** il sistema rileva ripetuti segni di affaticamento del conducente al volante.

Quando si rileva un rischio di stanchezza, sul quadro della strumentazione viene visualizzato il messaggio «Avviso fatica Fare una sosta», accompagnato da un segnale acustico.

Agite sul contattore ***5*** **OK** per eliminare l'avviso.

È consigliabile fermarsi non appena possibile per una pausa.

**Particolarità:**

– Se l'avviso non viene eliminato agendo sul contattore ***5*** **OK**, il segnale acustico si ripete;

– la funzione può interpretare alcuni stili di guida o la percorrenza su strada in cattive condizioni come segno di affaticamento (guida «sportiva», guida non corretta, ecc.).

## anomalie di funzionamento

Se il sistema rileva un guasto, il messaggio «Controllare Avviso fatica» compare sul quadro della strumentazione. Rivolgetevi al Rappresentante del marchio.

# LIMITATORE DI VELOCITÀ (1/4)

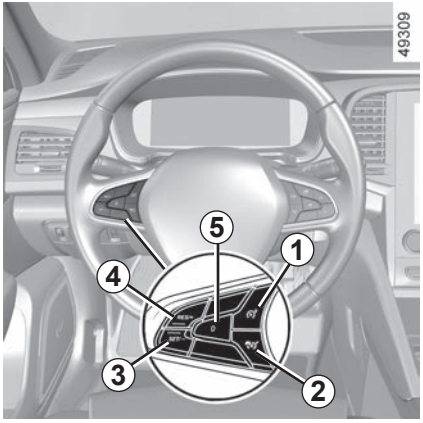


Il limitatore di velocità è una funzione che vi consente di non oltrepassare una determinata velocità di guida, da voi impostata che prende il nome di **limite di velocità**.

## Comandi

***1*** Tasto On/Off del limitatore di velocità.

***2*** Tasto On/Off del regolatore di velocità.

***3*** Attivazione del limitatore di velocità e riduzione della velocità (SET/-).

***4*** Attivazione del limitatore di velocità e aumento o richiamo della velocità limite memorizzata (RES/+).

***5*** Messa in stand-by della funzione (con memorizzazione del limite di velocità (0).

È possibile collegare il limitatore di velocità alla funzione «Riconoscimento dei segnali stradali». ➥ 2.71.

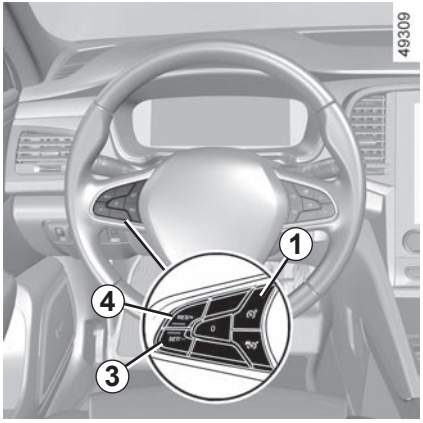


## Guida

Quando un limite di velocità è stato memorizzato ma non è ancora stato raggiunto, la guida è simile a quella di un veicolo non dotato del limitatore di velocità.

Una volta raggiunto tale limite, agendo sul pedale dell'acceleratore non si potrà superare la velocità programmata, tranne nei casi d'emergenza (consultate il paragrafo «Superamento del limite di velocità»).

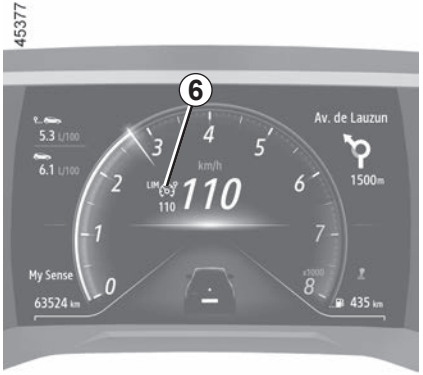


## Attivazione

Premete sul contattore ***1***. La spia ***6*** viene visualizzata in grigio. Il messaggio «Limitatore ON» viene visualizzato sul quadro della strumentazione accompagnato da dei trattini per indicare che la funzione del limitatore di velocità è attiva, in attesa di registrare una velocità limitata.

Per memorizzare la velocità corrente, premere il tasto ***4*** (RES/+) o il tasto ***3*** (SET/-): la velocità limitata sostituisce i trattini e, a seconda del veicolo, si accende la spia ***6*** bianca.
La velocità minima registrata sarà di 30 km/h.

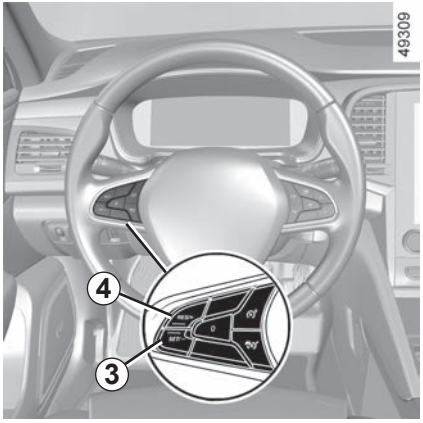


## Variazione della velocità limitata

Potete variare la velocità limitata agendo (con pressioni successive o continue):

– l'interruttore ***4*** (RES/+) per aumentare la velocità;
– l'interruttore ***3*** (SET/-) per diminuire la velocità.

## Superamento della velocità impostata

È possibile superare la velocità limitata in qualsiasi momento. A tal fine, premere **con decisione e a fondo** il pedale dell'acceleratore (oltre il punto di resistenza).
Durante il tempo di superamento della velocità, il limite di velocità lampeggia in rosso sul quadro della strumentazione. Successivamente, rilasciare il pedale dell'acceleratore: la funzione limitatore di velocità ritorna non appena si raggiunge una velocità inferiore a quella memorizzata.

Se il limitatore di velocità non è disponibile (dopo diversi tentativi di attivazione), contattare un rivenditore autorizzato.

### Impossibilità per la funzione di mantenere il limite di velocità

Quando si guida in forte discesa, il sistema potrebbe non riuscire a mantenere il limite di velocità. La velocità limitata lampeggia in rosso sul quadro della strumentazione e viene emesso un segnale acustico chiaramente udibile a intervalli regolari per informare il conducente della situazione.

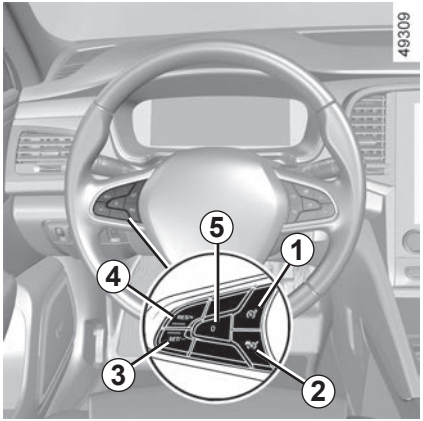


## Messa in stand-by della funzione

La funzione limitatore di velocità è messa in stand-by quando agite sul contattore ***5*** (0). La velocità limitata viene memorizzata e visualizzata in grigio sul quadro della strumentazione.

## Richiamo della velocità limitata

Se una velocità è stata memorizzata, la si può richiamare premendo il tasto ***4***.

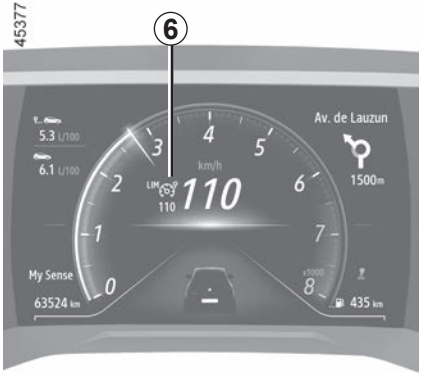


Quando il limitatore di velocità si trova in stand-by, premendo il tasto ***3*** si riattiva la funzione senza tener conto della velocità memorizzata: viene considerata la velocità a cui procede il veicolo.

## Interruzione della funzione

La funzione limitatore di velocità viene disinserita:

– quando si preme il tasto ***1***. In questo caso la velocità non è memorizzata;

– quando si preme il tasto ***2***. In tal caso, il regolatore di velocità è selezionato e non c'è alcuna velocità memorizzata.

La spia ***6*** si spegne sul quadro della strumentazione per confermare che la funzione non è più attiva.

# REGOLATORE DI VELOCITÀ (1/5)

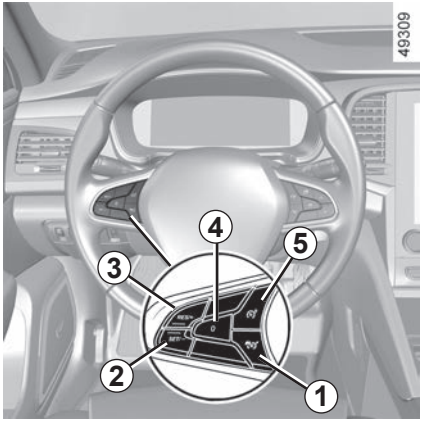


Il regolatore di velocità è una funzione che vi consente di mantenere la velocità di guida entro il limite prescelto, soprannominato **velocità di regolazione**.

Tale velocità di regolazione può essere impostata in modo continuo a partire da 30 km/h.

## Comandi

*1* Tasto On/Off del regolatore di velocità.

*2* Tasto per attivare e diminuire la velocità di regolazione (SET/-).

*3* Tasto per attivare e per aumentare la velocità di regolazione o per richiamare la velocità di regolazione memorizzata (RES/+).

*4* Messa in stand by della funzione (con memorizzazione della velocità di regolazione) (0).

*5* Tasto On/Off del limitatore di velocità.

Questa funzione fornisce un aiuto supplementare alla guida. La funzione non interviene al posto del conducente.

Non può quindi in nessun modo sostituire l'osservazione dei limiti di velocità, né la vigilanza (siate sempre pronti a frenare in qualsiasi circostanza), né la responsabilità del conducente.

Il regolatore di velocità non deve essere utilizzato quando il traffico è intenso, in strade sinuose o sdrucciolevoli (ghiaccio, aquaplaning, ghiaia) e quando le condizioni meteorologiche sono sfavorevoli (nebbia, pioggia, raffiche di vento…).

**Rischio di incidente.**

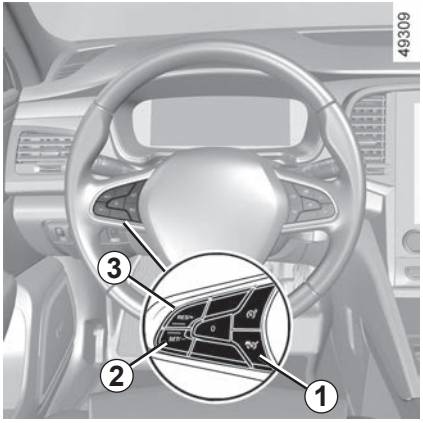


## Attivazione

Agite sul contattore ***1***.

La spia ***6*** viene visualizzata in grigio.

Il messaggio «Regolatore ON» viene visualizzato sul quadro della strumentazione accompagnato da dei trattini per indicare che la funzione regolatore di velocità funziona e in attesa di memorizzare la velocità di regolazione.

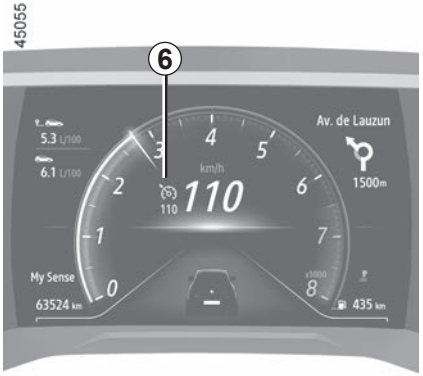


## Impostazione della regolazione di velocità

Mentre il veicolo si sposta a velocità costante (superiore a 30 km/h circa), premere il contattore ***2*** (SET/-) o ***3*** (RES/+): la funzione viene attivata e la velocità corrente memorizzata.
La velocità di regolazione sostituisce i trattini. Il regolatore di velocità è confermato quando la velocità memorizzata e la spia sono verdi ***6***.

Se si prova ad attivare la funzione sotto i 30 km/h, compare il messaggio «veloc non valida» e la funzione resta inattiva.

## Guida

Dopo aver registrato la velocità di regolazione e dopo aver attivato la regolazione, sarà possibile rilasciare il piede dall'acceleratore.

Attenzione, occorre tenere i piedi vicino ai pedali per essere pronti a intervenire in caso di emergenza.

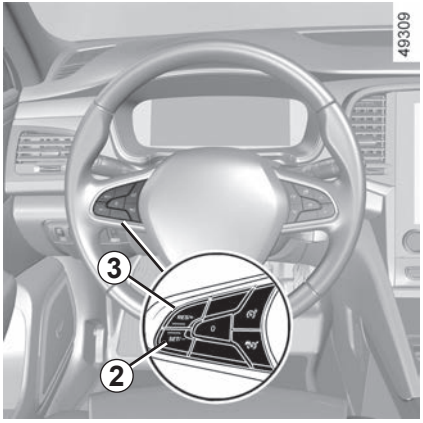


## Variazione della velocità di regolazione

Potete variare la velocità di regolazione premendo successivamente:

– il tasto ***2*** (SET/-) per diminuire la velocità;
– il tasto ***3*** (RES/+) per aumentare la velocità.

**Nota:** tenere premuto uno dei tasti per modificare la velocità a incrementi.

## Superamento della velocità regolata

In qualsiasi momento è possibile superare la velocità di regolazione premendo il pedale dell'acceleratore. Nella fase in cui la velocità del veicolo è superiore a quella impostata, l'indicazione della velocità lampeggia in rosso sul quadro della strumentazione.

Successivamente, rilasciate il pedale dell'acceleratore: dopo alcuni secondi, il veicolo riprende automaticamente la velocità di regolazione iniziale.

### Impossibilità per la funzione di mantenere la velocità di regolazione

Quando si guida in forte discesa, il sistema potrebbe non essere in grado di mantenere la velocità di regolazione. La velocità memorizzata lampeggia in rosso sul quadro della strumentazione e un segnale acustico chiaramente udibile suona a intervalli regolari per informare il conducente della situazione.

Se il regolatore di velocità non è più disponibile (dopo diversi tentativi di attivazione), rivolgersi a un rappresentante del marchio.

**Regolatore di velocità con velocità di crociera mantenuta durante il cambio marcia:**

Questa funzione può essere utilizzata per mantenere la velocità del regolatore di velocità prima e dopo un cambio di marcia, senza alcuna azione richiesta al conducente.

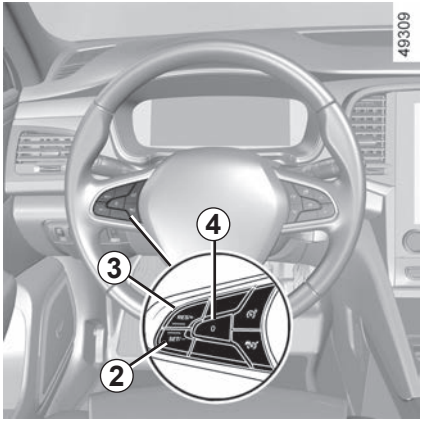


## Messa in stand-by della funzione

La funzione può essere sospesa:

– sul tasto ***4*** (0);

– sul pedale del freno;

– il pedale della frizione per un periodo prolungato o in posizione di folle prolungata sui veicoli dotati di cambio manuale;

– spostamento in posizione di folle su veicoli dotati di cambio automatico.

La velocità di regolazione viene memorizzata e visualizzata in grigio sul quadro della strumentazione.

### Richiamo della velocità di regolazione

Se è memorizzata una velocità, è possibile richiamarla, dopo essersi assicurati che le condizioni di circolazione siano adatte (traffico, stato del fondo stradale, condizioni atmosferiche…). Premere il tasto ***3*** (RES/+) se la velocità del veicolo è superiore a 30 km/h.

Quando la velocità è memorizzata, l'attivazione del regolatore di velocità è confermata dalla visualizzazione in verde della velocità di regolazione e, a seconda del veicolo, si accende la spia ***6***.

**Nota:** se la velocità precedentemente registrata è molto più elevata della velocità corrente, il veicolo accelererà fortemente fino a questo limite.

Quando il regolatore è disattivato, premendo il tasto ***2*** (SET/-) si riattiva la funzione senza tener conto della velocità memorizzata: si tratta della velocità a cui viaggia il veicolo interessato.

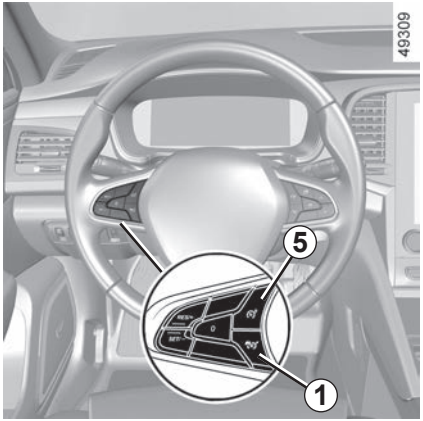


## Interruzione della funzione

La funzione di regolazione della velocità viene interrotta:

– quando si preme il tasto ***1***. In tal caso la velocità non è più memorizzata;

– quando si preme il tasto ***5***. In tal caso, il limitatore di velocità è selezionato e non c'è alcuna velocità memorizzata.

La spia ***6*** si spegne sul quadro della strumentazione per confermare che la funzione non è più attiva.

La messa in stand-by o la disattivazione della funzione regolatore di velocità non comporta una diminuzione rapida della velocità: dovete frenare premendo il pedale del freno.

Sulla base di informazioni fornite da un radar o una telecamera, la funzione Regolatore di velocità adattivo (o la funzione regolatore di velocità adattivo Stop and Go su veicoli dotati di cambio automatico) consente di mantenere la velocità selezionata (nota come velocità di crociera) mantenendo una distanza con il veicolo che precede nella stessa corsia.

Sui veicoli dotati di cambio automatico, se il veicolo che precede si ferma, la funzione regolatore di velocità adattivo Stop and Go può effettuare un arresto completo con i freni prima di consentire al veicolo di spostarsi.

Il sistema gestisce l'accelerazione e la decelerazione del veicolo attraverso il motore e l'impianto freni.

La copertura massima del sistema è di circa 150 m. Questa distanza può variare in funzione delle condizioni della strada (rilievo a terra, condizioni climatiche, ecc.).

A seconda delle condizioni stradali (traffico, meteo e così via), la funzione regolatore di velocità adattivo può essere attivata:
– da 0 km/h a 170 km/h per i veicoli dotati di cambio automatico;
– da 30 km/h a 170 km/h per i veicoli dotati di cambio manuale.

La funzione è indicata dal simbolo .

**Nota:**
– Il conducente deve osservare il limite di velocità massimo e delle distanze di sicurezza del paese in cui si guida;
– il regolatore di velocità adattativo può frenare il veicolo fino a una terzo della capacità di frenata. A seconda della situazione, il conducente potrebbe dover frenare più forte.

La funzione regolatore di velocità adattivo non attiva una frenata di emergenza e la sua capacità di frenata è limitata.

Questa funzione fornisce un aiuto supplementare alla guida. La funzione non interviene al posto del conducente.

Non può quindi in nessun modo sostituire l'osservazione dei limiti di velocità e delle distanze di sicurezza, né la vigilanza (il conducente deve essere sempre pronto a frenare in qualsiasi circostanza), né la responsabilità del conducente.

Il conducente deve controllare sempre il veicolo. Il conducente deve sempre adattare la velocità a seconda dell'ambiente e delle condizioni del traffico. La funzione regolatore di velocità adattivo deve essere utilizzata solo su autostrade o su strade a più corsie (separate da una barriera). Il regolatore di velocità non deve essere utilizzato quando il traffico è intenso, su strade sinuose o sdrucciolevoli (ghiaccio, aquaplaning, ghiaia) e quando le condizioni meteorologiche sono sfavorevoli (nebbia, pioggia, raffiche di vento e così via). **Rischio di incidente.**

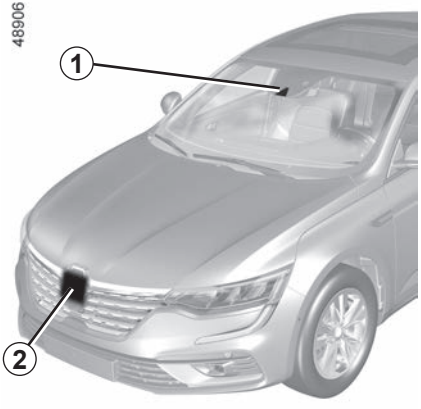


## Posizione della telecamera *1*

Accertatevi che il parabrezza non sia oscurato (da sporcizia, fango, neve, condensa, ecc.).

## Posizione del sensore *2*

Accertarsi che l'area del radar non sia ostruita (da sporcizia, fango, neve, targa anteriore montata in maniera errata), non presenti urti o alterazioni (compresa la verniciatura) o non sia nascosta da qualsiasi accessorio montato sulla parte anteriore del veicolo (sulla griglia o sul logo, ecc.).

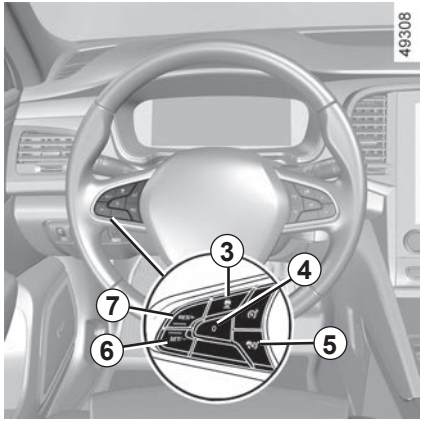


## Comandi

***3*** Impostazioni di distanza di sicurezza

***4*** Messa in stand by della funzione (con memorizzazione della velocità di regolazione) (0).

***5*** Tasto Stop/Start principale del regolatore di velocità adattivo .

Per garantire il buon funzionamento del sistema, le zone dei sensori e della telecamera devono restare pulite e non devono essere manomesse.

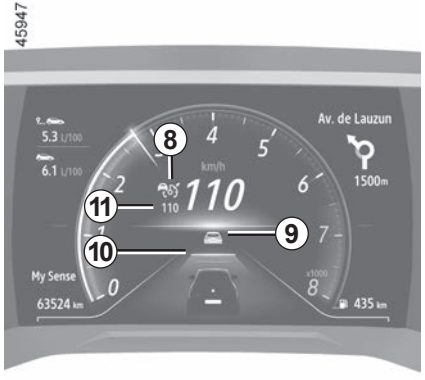


***6*** Tasto di attivazione, memorizzazione e diminuzione della velocità di regolazione (SET/-).

***7*** Tasto per attivare e per aumentare la velocità di regolazione o per richiamare la velocità di regolazione memorizzata (RES/+).

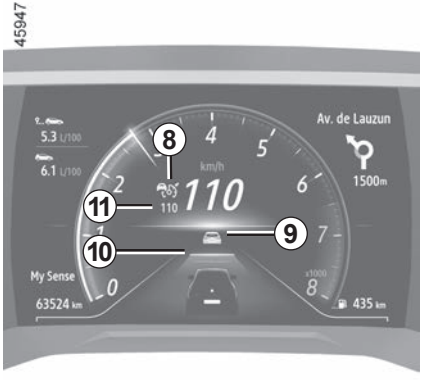


## Visualizzazioni

***8*** Spia del regolatore di velocità adattivo.

***9*** Veicolo che precede.

***10*** Distanza di sicurezza memorizzata

***11*** Velocità di regolazione memorizzata.

Importante: mantenere i piedi vicino ai pedali in qualsiasi momento in caso di qualsiasi evento.

## Attivazione

Agite sul contattore ***5***.

La spia di colore verde si accende e il messaggio “Regolatore adattivo on” viene visualizzato sul quadro della strumentazione, accompagnato da trattini che indicano che la funzione è attiva e in attesa di memorizzare una velocità di regolazione.

Questa funzione non può essere attivata quando:

– il freno di stazionamento è inserito;
– la funzione Park Assist è già attivata ➥ 2.15.

Sul quadro della strumentazione viene visualizzato il messaggio “Regol. adattivo indisponibile”.

## Impostazione della regolazione di velocità

Quando il veicolo è fermo (veicoli dotati di cambio automatico) o quando il veicolo si sposta a velocità costante (tutti i veicoli), premere il contattore ***6*** (SET/-) o ***7*** (RES/+) per attivare la funzione e memorizzare la velocità corrente. La velocità di regolazione minima registrata sarà di 30 km/h.

La velocità di regolazione ***11*** sostituisce i trattini e la regolazione viene confermata dalla visualizzazione della velocità di regolazione in verde e dalla spia .

Se si prova ad attivare la funzione quando la velocità del veicolo è superiore a 170 km/h o inferiore a 30 km/h per i veicoli dotati di cambio manuale, viene visualizzato il messaggio «veloc non valida» e la funzione non viene attivata.

Dopo aver memorizzato la velocità di regolazione e dopo aver attivato la regolazione, potete rilasciare il piede dall’acceleratore.

**Particolarità sui veicoli con cambio automatico:** se la velocità del veicolo è inferiore a 30 km/h circa, la velocità di crociera sarà impostata automaticamente su 30 km/h. Il veicolo accelererà fino al raggiungimento della velocità di regolazione memorizzata.

## Attivazione del controllo relativo alla distanza di sicurezza

Non appena il regolatore di velocità viene attivato, la distanza di sicurezza predefinita ***10*** viene visualizzata in verde sul quadro della strumentazione. La distanza di sicurezza predefinita corrisponde a circa due secondi (vedere le pagine seguenti).

Se il sistema rileva un veicolo in una corsia, una sagoma di un veicolo ***9*** viene visualizzata sotto la sagoma per la distanza ***10*** sul quadro della strumentazione.

Il veicolo adatta la velocità a quella del veicolo precedente e, se necessario, frena (le luci di stop si accendono) al fine di mantenere la distanza visualizzata sul quadro della strumentazione.

**Nota:** le dimensioni della sagoma ***9*** variano a seconda della distanza che separa il veicolo dal precedente. Più grande è la sagoma, più vicino è il veicolo che precede.

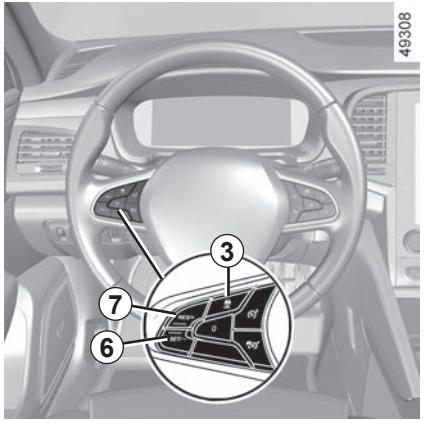


## Impostazione della velocità regolata

È possibile variare la velocità premendo ripetutamente (per una bassa variazione) o tenendo premuto il contattore (per una variazione elevata) ***6*** o ***7***:

– utilizzare il contattore «SET/-» ***6*** per diminuire la velocità;

– utilizzare il contattore «RES/+» ***7*** per aumentare la velocità.

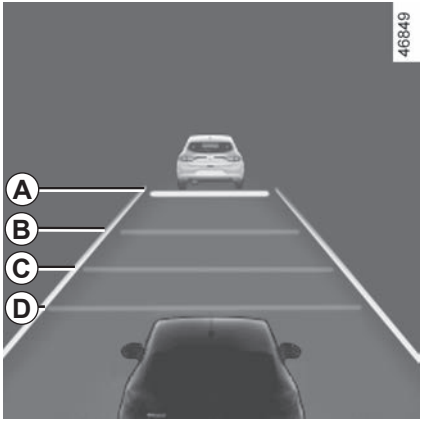


## Regolazione della distanza di sicurezza

È possibile variare la distanza di sicurezza dal veicolo che precede premendo il contattore ***3*** ripetutamente.

La sagoma per la distanza orizzontale sul quadro della strumentazione indica le varie distanze di sicurezza disponibili:

– sagoma per la distanza ***A***: lunga distanza (corrispondente a circa 2,4 secondi);

## Regolazione della distanza di sicurezza (segue)

– sagoma per la distanza ***B***: distanza intermedia 2 (corrispondente a circa 2 secondi);

– sagoma per la distanza ***C***: distanza intermedia 1 (corrispondente a circa 1,6 secondi);

– sagoma per la distanza ***D***: distanza breve (corrispondente a circa 1,2 secondi).

La sagoma per la distanza selezionata viene visualizzata in verde sul quadro della strumentazione. Le altre sagome rimangono visualizzate in grigio.

**Nota:** la distanza deve essere selezionata in base al livello di traffico, alla legislazione locale e alle condizioni metereologiche.

La distanza di sicurezza è regolata per impostazione predefinita sulla sagoma per la distanza ***B***.

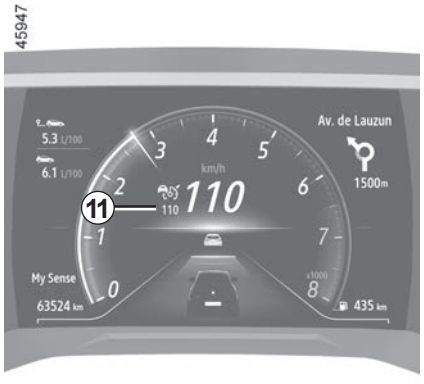


## Superamento della velocità regolata

In qualsiasi momento è possibile superare la velocità di regolazione premendo il pedale dell'acceleratore.

Se viene superata, la velocità di regolazione ***11*** viene visualizzata in rosso.

La sagoma della distanza lampeggia se la distanza tra il veicolo e il veicolo che precede è inferiore alla distanza di sicurezza selezionata: la funzione "controllo relativo alla distanza di sicurezza" non è più attiva.

Successivamente, rilasciare il pedale dell'acceleratore: il regolatore di velocità e il controllo relativo alla distanza di sicurezza riprenderanno automaticamente le istruzioni relative alla distanza e alla velocità selezionate in precedenza.

## Manovra di sorpasso

Se si desidera superare il veicolo che precede, l'attivazione dell'indicatore annullerà temporaneamente il comando relativo alla distanza di sicurezza e abilita una velocità di accelerazione sufficiente per completare il sorpasso.

## Arresto e avviamento su veicoli dotati di cambio automatico

Se il veicolo che precede rallenta, il sistema adatta la propria velocità fino a fermarsi completamente, se necessario (ad esempio, in condizioni di traffico). Il veicolo si arresta a pochi metri dal veicolo che lo precede. La funzione Stop and Start può mettere il motore in standby ➥ 2.6.

Quando il veicolo che precede si avvia nuovamente:

– se la fermata non supera i tre secondi, il veicolo riprende la marcia automaticamente senza nessuna azione da parte del conducente;
– Se la fermata supera i tre secondi, è necessario spingere il pedale dell'acceleratore o premere il pulsante ***7*** (RES/+) affinché il veicolo si riavvii di nuovo. Il messaggio «Premere RES/+ o accelerare» viene visualizzato sul quadro della strumentazione per conferma.

Se la fermata è superiore ai tre minuti, il freno di stazionamento assistito viene attivato automaticamente e la funzione Regolatore di velocità adattivo Stop and Go è disattivata. La spia si spegne per confermare che la funzione è disattivata.

## Messa in stand-by della funzione

La funzione può essere sospesa se:

– premete il contattore ***4*** (0);
– si spinge il pedale del freno quando il veicolo è in movimento.

La funzione viene disattivata dal sistema se:

– si imposta il cambio automatico su **P** o **N**;
– si innesta la retromarcia;
– se si sgancia la cintura del conducente;
– se si apre una delle parti apribili;
– se si preme il pulsante di avviamento/spegnimento del motore;
– la pendenza è eccessiva;
– la velocità del veicolo è superiore a 180 km/h;
– vengono attivati determinati dispositivi correttivi e di assistenza alla guida (frenata attiva di emergenza, ABS, ESC e così via);
– si preme il pedale della frizione per un periodo prolungato o in posizione di folle prolungata sui veicoli dotati di cambio manuale.

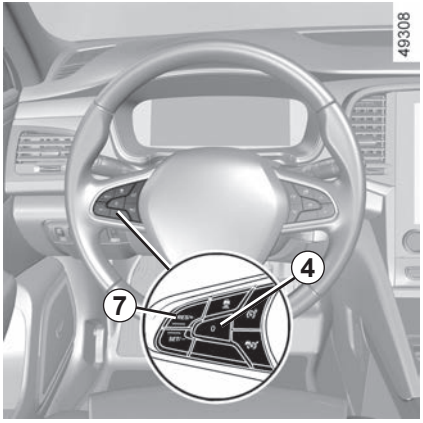


In qualsiasi circostanza, lo standby è confermato quando le spie vengono visualizzate in grigio e il messaggio "Regol adattativo disconnesso" viene visualizzato sul quadro della strumentazione.

La messa in stand-by o la disattivazione della funzione regolatore di velocità adattivo non comporta una diminuzione rapida della velocità: occorre infatti frenare premendo il pedale del freno, se necessario.

## Uscita dalla modalità di sospensione

### In base alla velocità di regolazione memorizzata

Se è memorizzata una velocità, è possibile richiamarla, dopo essersi assicurati che le condizioni di circolazione siano adatte (traffico, stato del fondo stradale, condizioni atmosferiche…). Premere il contattore ***7*** (RES/+) nell'intervallo delle velocità confermate.
Quando si richiama la velocità memorizzata, l'attivazione del regolatore è confermata dalla visualizzazione in verde della velocità stessa.

**Nota:** se la velocità memorizzata è più elevata della velocità corrente, il veicolo accelererà fino a tale velocità.

### In base alla velocità corrente

Quando il regolatore è disattivato, premendo il tasto ***6*** (SET/-) si riattiva la funzione senza tener conto della velocità memorizzata: si tratta della velocità a cui viaggia il veicolo interessato.

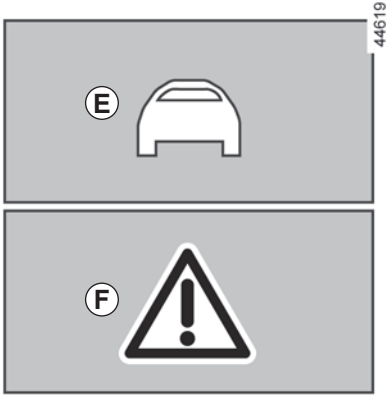


## Allarmi «Prendere il controllo del veicolo»

**In alcune situazioni** (ad esempio, viaggio su un veicolo molto più lento, veicolo che precede che si sposta rapidamente su un'altra corsia e così via), **il sistema potrebbe non avere tempo per reagire.**

A seconda della situazione, il sistema emette un segnale acustico associato a:

– allarme arancione ***E*** se la situazione richiede l'attenzione del conducente;

oppure

– la spia rossa ***F*** insieme al messaggio "Frenare", se la situazione richiede l'attenzione immediata del conducente.

**In tutte le situazioni, reagire di conseguenza ed eseguire le manovre opportune.**

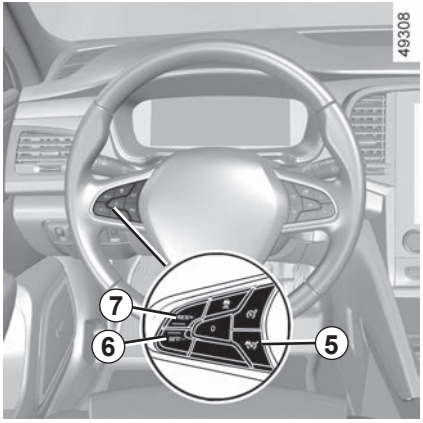


## Interruzione della funzione

La funzione regolatore di velocità adattivo può essere disinserita agendo sul contattore ***6***.

La spia si spegne sul quadro della strumentazione per confermare che la funzione non è più attiva.

## Temporanea indisponibilità

Il radar è in grado di rilevare i veicoli che precedono il vostro veicolo. Il sistema non può funzionare correttamente se l'area di rilevamento radar è oscurata o se il segnale è interrotto.

Se l'area di rilevamento del radar è ostruita o se il segnale radar è interrotto, viene visualizzato il messaggio «Radar anteriore senza visibilita» sul quadro della strumentazione e la funzione regolatore di velocità adattivo viene interrotta. La spia verde si spegne per confermare che la funzione è stata disattivata automaticamente.
Accertarsi che l'area del radar non sia ostruita (da sporcizia, fango, neve, targa anteriore montata in maniera errata), non presenti urti o alterazioni (compresa la verniciatura) o non sia nascosta da qualsiasi accessorio montato sulla parte anteriore del veicolo (sulla griglia o sul logo, ecc.).

Le condizioni in alcune aree geografiche potrebbero disturbare la funzione, ad esempio:

– zone aride, tunnel, ponti lunghi o strade poco utilizzate senza linee di mezzeria, senza segnali o alberi nelle vicinanze;

– una zona militare o aeroportuale.

È necessario lasciare tali zone affinché tale funzione sia attiva.

In ogni caso, se il messaggio non è cancellato dopo il riavvio del motore, rivolgersi al Rappresentante del marchio.

## anomalie di funzionamento

Se viene rilevato un problema di funzionamento della funzione regolatore di velocità adattivo, viene visualizzato il messaggio «Regolatore controllare» sul quadro della strumentazione e la funzione regolatore di velocità adattivo viene disattivata.

Se viene rilevato un problema di funzionamento su uno o più componenti del sistema, la funzione regolatore di velocità adattivo viene interrotta.

La spia viene visualizzata sul quadro della strumentazione insieme a uno dei seguenti messaggi, a seconda del malfunzionamento:

– «Camera anteriore controllare»;

– "Radar anteriore controllare";

– "Camera/radar controllare";

– «Veicolo controllare».

Rivolgetevi al Rappresentante del marchio.

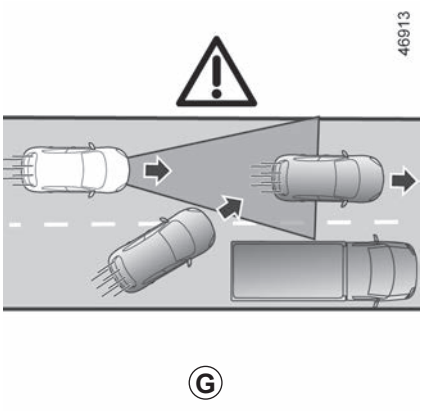


## Limiti di funzionamento del sistema

**Rilevamento dei veicoli**

Il sistema rileva solo i veicoli (automobili, camion, moto) che si spostano nella stessa direzione del veicolo.

Un veicolo che si sposta nella stessa corsia (ad esempio ***G***) verrà preso in considerazione dal sistema solo dopo essere entrato nelle aree di rilevamento della telecamera e del radar.

**Il sistema può attivare frenate brusche o ritardate.**

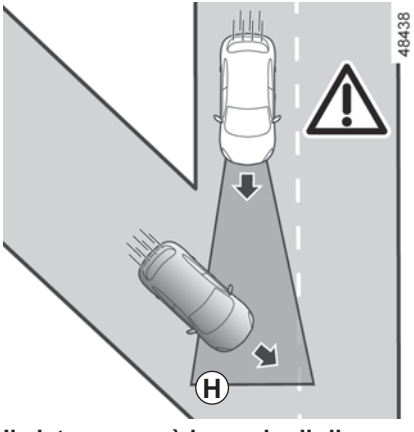


**Il sistema non è in grado di rilevare:**

– veicoli che arrivano agli incroci: strade secondarie (es. ***H***) ecc.;

– veicoli che si muovono sul lato stradale sbagliato o che fanno retromarcia verso il conducente.

La funzione regolatore di velocità adattivo deve essere utilizzata solo su autostrade o su strade a più corsie (separate da una barriera).

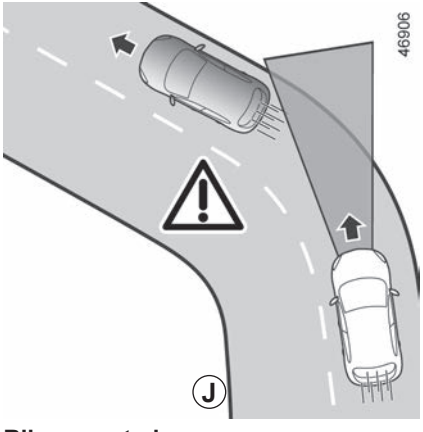


**Rilevamento in curva**

Quando ci si immette in una circa o in un raccordo, la telecamera e/o il radar non saranno temporaneamente in grado di rilevare il veicolo che precede (ad esempio ***J***).

**Il sistema può attivare un'accelerazione.**

All'uscita di un raccordo, il rilevamento del veicolo che precede da parte del sistema può essere interrotto o ritardato.

**Il sistema può attivare frenate brusche o ritardate.**

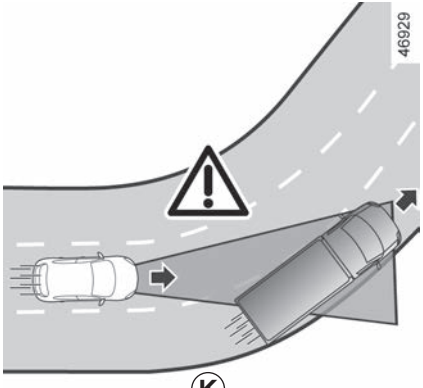


K

**Rilevamento di veicoli in corsie adiacenti**

Il sistema può rilevare veicoli che si spostano su una corsia vicina quando:

– ci si trova in un raccordo (ad esempio ***K***);

– ci si trova su una strada con corsie strette;

– la velocità del veicolo sulla corsia vicina è inferiore e se nessuno di tali veicoli si trova troppo vicino alla corsia dell'altro.

**Il sistema può attivare il rallentamento o la frenata del veicolo incorrettamente.**

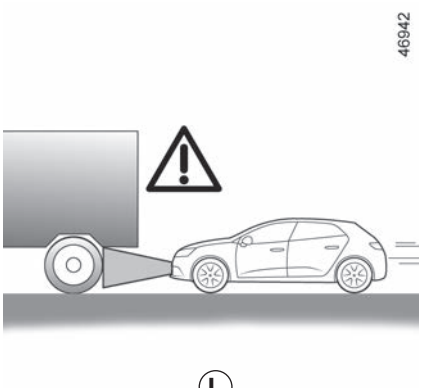


L

**Veicoli nascosti a causa di variazioni di soccorso stradale**

Il sistema non rileverà veicoli nascosti a causa di variazioni nel soccorso stradale o veicoli che si trovano fuori dalle aree di rilevamento della telecamere e del radar quando si percorrono strade in salita o in discesa.

**Veicolo fuori dalle aree di rilevamento del radar e della telecamera.**

**Il sistema reagirà in ritardo o non reagirà** se i veicoli rilevati si trovano al di fuori delle aree di rilevamento della telecamera e del sensore, in particolare nei seguenti casi:

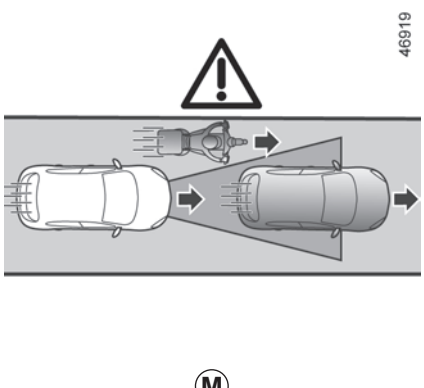


M

– veicoli che trasportano oggetti lunghi che superano la linea;

– la lunghezza attuale di veicoli alti (ad esempio ***L***) fuori dall'area di rilevamento del radar (macchinari edilizi, macchine agricole e così via);

– veicoli non sufficientemente centrati nella corsia;

– veicoli stretti molto vicini (ad esempio ***M***).

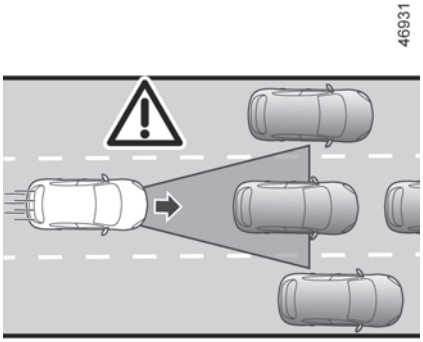


N

**Veicoli fermi e in movimento lento**

Quando la velocità supera circa 50 km/h, **il sistema non è in grado di eseguire rilevamenti**:

– veicoli fermi (ad esempio ***N***);

– veicoli che si muovono molto lentamente.

quando la velocità è inferiore a circa 50 km/h, **il sistema potrebbe non reagire o reagire con molto ritardo** a:

– veicoli fermi (ad esempio ***N***);

– veicoli che si muovono molto lentamente;

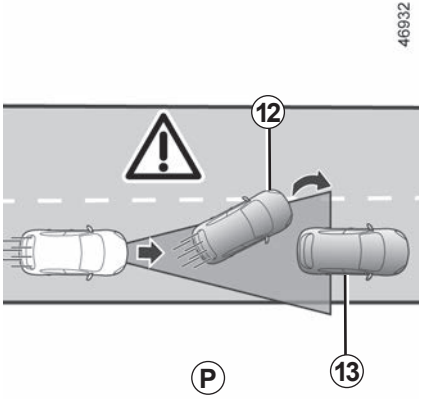


P

– veicoli che precedono***12*** che cambiano corsia, rivelando un veicolo fermo ***13*** (ad esempio ***P***).

**L'utente deve essere sempre pronto a prendere il controllo del veicolo quando incontra veicoli fermi o che si spostano molto lentamente** (ad esempio ***N***).

La funzione regolatore di velocità adattivo non attiva una frenata di emergenza e la sua capacità di frenata è limitata.

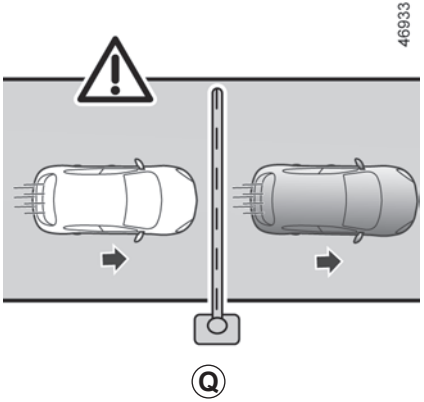


Q

**Non rilevamento di ostacoli fissi e oggetti di piccole dimensioni**

**Il sistema non è in grado di rilevare:**

– pedoni, biciclette, scooter e così via;

– animali;

– ostacoli fissi (barriere dei caselli, pareti e così via) (ad esempio ***Q***).

Questi non vengono presi in considerazione dal sistema. Non attivano nessun allarme o reazione da parte del sistema.

Questa funzione fornisce un aiuto supplementare alla guida. Non può in nessun modo sostituire l'osservazione dei limiti di velocità e delle distanze di sicurezza, né la vigilanza, né la responsabilità del conducente.
Il conducente deve controllare sempre il veicolo.
Il conducente deve sempre adattare la velocità a seconda dell'ambiente e delle condizioni del traffico, indipendentemente dalle indicazioni del sistema.

Ad eccezione delle linee che delimitano corsie, gli indicatori di traffico (semafori, cartelli, attraversamenti pedonali ecc.) non sono riconosciuti dal sistema. Questi non attivano alcun allarme o reazione da parte del sistema.
Il sistema non deve essere assimilato in nessun caso a un sensore di ostacolo o a un sistema anti-urto.
**La funzione regolatore di velocità adattivo deve essere utilizzata solo su autostrade o su strade a più corsie (separate da una barriera).**

**Interventi/riparazioni del sistema**

– In caso di urto, l'allineamento del sensore e/o della telecamera può alterarsi, con possibili conseguenze sul funzionamento. Disattivare il sistema e consultare la Rete del marchio.
– Ogni intervento in prossimità del sensore e/o della telecamera (riparazioni, sostituzioni, modifiche parabrezza, superfici verniciate e così via) deve essere effettuato da un professionista qualificato.

Solo la Rete del marchio è abilitata a intervenire sul sistema.

**Inibizione della funzione**

È necessario disattivare la funzione se:
– il veicolo circola su una strada tortuosa;
– il veicolo viene trainato (riparazione);
– il veicolo sta trainando un rimorchio o un caravan;
– il veicolo è in movimento in un tunnel o in prossimità di una struttura metallica;
– Il veicolo arriva a un casello, un'area con lavori in corso o a un restringimento di corsia;
– il veicolo viaggia in forte pendenza;
– la visibilità è molto scarsa (sole abbagliante, nebbia e così via);
– il veicolo è in viaggio su una superficie stradale sdrucciolevole (pioggia, neve, ghiaia e così via);
– le condizioni meteorologiche sono scarse (pioggia, neve, venti laterali e così via);
– l'area del sensore è stata danneggiata (colpi e così via);
– l'area della telecamera è stata danneggiata (ad esempio, all'interno o all'esterno del parabrezza);
– il parabrezza è rotto o distorto.

**Se il sistema funziona in modo anormale, disattivarlo e rivolgetevi alla rete del marchio.**

**Interferenze sul sistema**

Alcune condizioni possono interferire o danneggiare il funzionamento del sistema, come:

– l'area del sensore del parabrezza o del paraurti è coperta (da sporcizia, ghiaccio, neve, condensa, numero di targa e così via);

– un ambiente complesso (tunnel, ecc.);

– condizioni meteorologiche avverse (neve, pioggia forte, grandine, ghiaccio e così via);

– scarsa visibilità (notte, nebbia, ecc.);

– scarso contrasto tra il veicolo che precede e l'area circostante (ad esempio, veicolo bianco veicolo in una zona innevata, ecc.);

– essere abbagliati (sole abbagliante, luci di veicoli provenienti in direzione opposta, ecc.);

– strada stretta, tortuosa o irregolare (curve strette e così via);

– veicolo più lento con differenza significativa di velocità;

– utilizzo di tappetini non adatti al veicolo. Sul lato conducente, utilizzate esclusivamente tappetini adatti al veicolo, in grado di agganciarsi agli elementi preinstallati, e verificatene periodicamente il fissaggio. Non sovrapponete più tappetini. **Rischio di incastro dei pedali.**

**In questi casi, il sistema potrebbe intervenire in modo non corretto.**

**Rischio di frenata o accelerazione indesiderata.**

Molte situazioni non previste potrebbero influire sul corretto funzionamento del sistema. Alcuni oggetti o veicoli che possono essere visualizzati nell'area di rilevamento della telecamera o del radar potrebbero essere interpretati in maniera non corretta dal sistema, comportando accelerazioni o frenate non appropriate.

**È sempre necessario essere attenti ad eventi improvvisi che potrebbero verificarsi durante la guida. Mantenere sempre il veicolo sotto controllo mantenendo i piedi vicino ai pedali, in modo da poter agire in caso di qualsiasi evento.**

## Principio di funzionamento

Rilevatori ad ultrasuoni, installati (a seconda della versione del veicolo) nel paraurti posteriore e/o anteriore del veicolo, “misurano” la distanza tra il veicolo ed un ostacolo.

Se rilevano un ostacolo, i sensori provocano l’emissione di un segnale acustico la cui frequenza aumenta all’approssimarsi dell’ostacolo, fino a diventare un suono continuo quando l’ostacolo si trova a 20 o 30 centimetri circa dal veicolo.

Il sistema rileva gli ostacoli sulla parte anteriore, sulla parte posteriore e sui lati del veicolo.

Il sistema di parcheggio assistito si attiva solo quando il veicolo viaggia ad una velocità inferiore a circa 10 km/h.

La funzione non tiene conto di sistemi di traino o di trasporto non riconosciuti dal sistema.

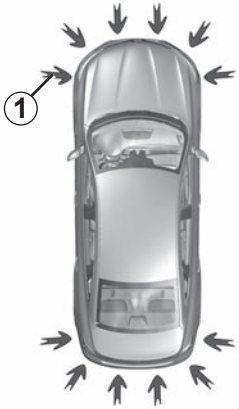


## Posizione dei sensori a ultrasuoni *1*

Accertarsi che i sensori a ultrasuoni indicati dalle frecce ***1*** non siano oscurati (da sporco, fango, neve o da una targa mal fissata), non presentino segni di urto, non siano stati modificati (inclusa la vernice) e non siano ostruiti da eventuali accessori montati nella parte posteriore e/o, a seconda del veicolo, nella parte anteriore o sui lati.

Questa funzione costituisce un ausilio alla guida, indicando, tramite segnali acustici, la presenza e l’approssimarsi di un ostacolo quando si effettua la retromarcia.

Tuttavia non esime in nessun caso dalla vigilanza di guida normale e dalle responsabilità in caso di incidente mentre si effettua la retromarcia.

Il conducente deve essere sempre pronto ad affrontare situazioni improvvise che possono verificarsi nella circolazione stradale. Prima di iniziare la manovra, verificate in particolare la presenza di ostacoli mobili (come un bambino, un animale, una bicicletta, una pietra, un palo, ecc.) o di oggetti nell’angolo morto troppo piccoli per essere rilevati.

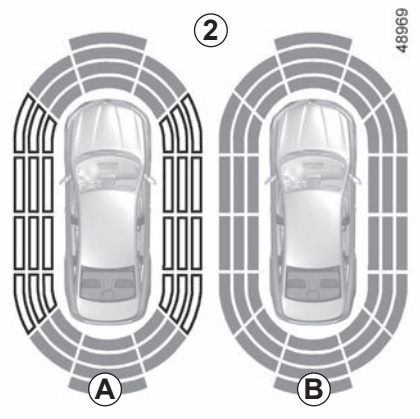


**Nota:** il display ***2*** permette di visualizzare l'ambiente circostante il veicolo come complemento ai segnali acustici.

È necessario percorrere alcuni metri prima che il rilevamento laterale si attivi.

Quando tutte le zone presentano uno sfondo grigio, significa che l'intero profilo del veicolo è sorvegliato:

– ***A***: analisi dell'ambiente circostante il veicolo in corso;

– ***B***: analisi dell'ambiente attorno al veicolo effettuata.

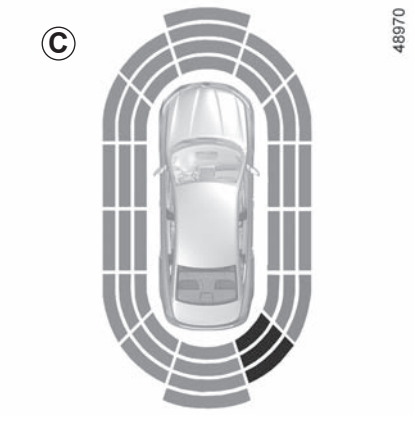


## Funzionamento

La maggior parte degli oggetti che si trova in prossimità della parte anteriore, della parte posteriore e dei lati del veicolo viene rilevata.

In base alla distanza dell'ostacolo, la frequenza del segnale acustico sarà più elevata in avvicinamento, fino a divenire continua verso 20 cm per un ostacolo sui lati e verso 30 cm circa per un ostacolo sulla parte anteriore o posteriore. Le zone verde, arancione (o giallo a seconda del veicolo) e rosso verranno visualizzate sul display ***C***.

**Nota:** in caso di modifica della traiettoria durante una manovra, il rischio di urto contro un ostacolo potrebbe essere segnalato tardivamente.

In caso di urto sulla parte inferiore del veicolo durante una manovra (esempio: urto con un paracarro, un marciapiede rialzato o qualsiasi altro arredo urbano) potreste danneggiare il veicolo (esempio: deformazione di un asse).

Per evitare qualsiasi rischio di incidente, fate controllare il vostro veicolo dalla Rete del marchio.

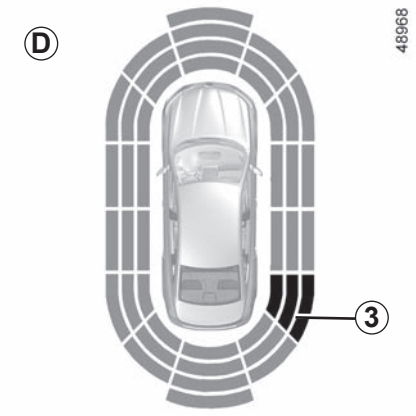


**Rilevamento di ostacoli su un lato**

Secondo l'orientamento delle ruote, il sistema determina la traiettoria del veicolo e segnala l'eventuale rischio di urto contro un ostacolo ***3*** situato su un lato del veicolo.

Quando viene rilevato un ostacolo su un lato:

– se c'è un rischio di urto, vengono emessi segnali acustici con una frequenza sempre più elevata all'approssimarsi dell'ostacolo, fino a divenire continua. Sul display ***D*** saranno visualizzate le zone verdi, arancioni e rosse;

– se non c'è alcun rischio di urto, non sarà emesso alcun segnale all'approssimarsi dell'ostacolo. Le zone verdi, arancioni e rosse compariranno tratteggiate sul display ***D***.

**Nota:** in caso di modifica della traiettoria durante una manovra, il rischio di urto contro un ostacolo potrebbe essere segnalato tardivamente.

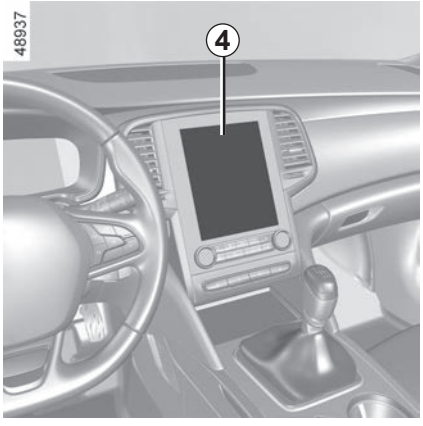


## Attivazione/disattivazione

Per attivare o disattivare le diverse zone con sensori ad ultrasuoni dallo schermo multimediale ***4***, consultare il libretto d'istruzioni del sistema multimediale.

Selezionate «ON» o «OFF».

In caso di urto dell'infrastruttura del veicolo durante una manovra (esempio: urto con un paracarro, un marciapiede rialzato o qualsiasi altro arredo urbano) potreste danneggiare il veicolo (esempio: deformazione di un asse).

Per evitare qualsiasi rischio di incidente, fate controllare il vostro veicolo dalla Rete del marchio.

## regolazioni

A seconda del veicolo, a motore acceso, è possibile regolare alcune impostazioni dallo schermo multimediale ***4***. Per maggiori informazioni, consultate il libretto dell'equipaggiamento multimediale.

**Volume acustico del parcheggio assistito**

Regolate il volume del parcheggio assistito premendo **+** o **-**.

**Suono del sistema**
Consente di scegliere il suono del sistema.

**Disattivazione del suono del sistema**
Attivate o disattivate il suono del parcheggio assistito.

**Nota:** se disattivate il suono, non sarete più avvisati da segnali acustici all'approssimarsi di un ostacolo.

Quando il veicolo viaggia a una velocità inferiore a circa 10 km/h, alcune fonti di rumore (moto, camion, martello pneumatico e così via) possono attivare i segnali acustici del parcheggio assistito.

## Disattivazione manuale del parcheggio assistito

È necessario disattivare la funzione se:

– nel caso in cui un sistema di traino, un dispositivo di carico o un rimorchio non riconosciuto dal sistema sia presente davanti ai sensori ad ultrasuoni;

– se i sensori ad ultrasuoni sono danneggiati.

## Disattivazione automatica della funzione di parcheggio assistito

Il sistema si disattiva:

– quando la velocità del veicolo è superiore a 10 km/h circa;

– a seconda del veicolo, quando il veicolo è fermo per oltre cinque secondi circa e si rileva un ostacolo (caso ad esempio di ingorgo…);

– quando il veicolo è in folle in caso di cambio manuale o in posizione **N** o **P** in caso di cambio automatico;

– quando viene rilevata un'anomalia di funzionamento.

**Nota:** se il veicolo è dotato di un gancio di traino non riconosciuto dal sistema, solo la funzione Park Assist posteriore è disattivata.

## anomalie di funzionamento

Quando il sistema rileva un'anomalia di funzionamento, a ogni inserimento della retromarcia si avverte un segnale acustico per circa tre secondi, accompagnato dal messaggio "Aiuto alla guida Controllare" sul quadro della strumentazione. Rivolgersi a un Rappresentante del marchio.

In caso di urto sulla parte inferiore del veicolo durante una manovra (esempio: urto con un paracarro, un marciapiede rialzato o qualsiasi altro arredo urbano) potreste danneggiare il veicolo (esempio: deformazione di un asse).

Per evitare qualsiasi rischio di incidente, fate controllare il vostro veicolo dalla Rete del marchio.

**Interventi/riparazioni del sistema**

– In caso di urto i sensori potrebbero disallinearsi, con possibili conseguenze sul loro funzionamento. Disattivate la funzione e consultate la Rete del marchio.

– Ogni intervento nella zona in cui si trovano i sensori (riparazione, sostituzione, ecc.) deve essere effettuato da un professionista qualificato.

Solo la Rete del marchio è abilitata a intervenire sul sistema.

**Interferenze sul sistema**

Alcune condizioni possono interferire o compromettere il funzionamento del sistema, come ad esempio:

– condizioni meteorologiche avverse (pioggia, neve, grandine, gelicidio e così via);

– in caso di esposizione a forti onde elettromagnetiche (in prossimità di linee ad alta tensione e così via);

– alcune tipologie di rumore (motocicletta, camion, martello pneumatico e così via);

– montaggio di un pomello o gancio di traino non compatibile;

– ...

**Rischio di falsi allarmi o assenza di allarmi**

Se il sistema funziona in modo anormale, disattivarlo e rivolgetevi alla rete del marchio.

**Limiti di funzionamento del sistema**

– Per garantire il buon funzionamento del sistema, la zona attorno ai sensori deve restare pulita e non deve essere manomessa.
– Piccoli oggetti che si spostano vicino al veicolo (moto, biciclette, pedoni, ecc.) potrebbero non essere riconosciuti dal sistema.
– Il sistema potrebbe non rilevare oggetti troppo vicini al veicolo.
– Il sistema non fornisce un avviso quando altri veicoli o oggetti viaggiano a una velocità significativamente diversa.
– Durante un cambio di traiettoria durante una manovra, il sistema potrebbe segnalare eventuali ostacoli con ritardo.
– Quando il veicolo traina un rimorchio, il sistema di assistenza al parcheggio posteriore deve essere disattivato.

**Inibizione della funzione**

È necessario disattivare la funzione se:

– la zona intorno i sensori è stata danneggiata;
– il veicolo è dotato di un dispositivo di traino non riconosciuto dal sistema (pomello, gancio, adattatore, ecc.).

# TELECAMERA PER LA RETROMARCIA (1/3)

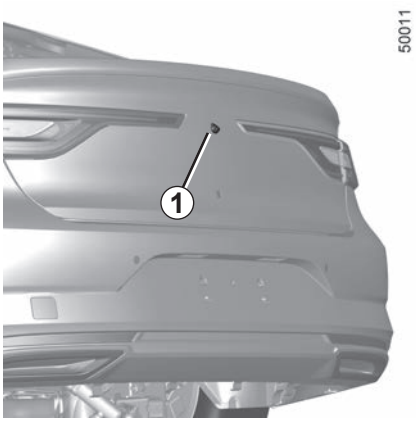


## Funzionamento

All'innesto della retromarcia, la telecamera ***1*** situata sullo sportello del bagagliaio oppure, a seconda della versione del veicolo, sul portellone consente di visualizzare sullo schermo multifunzione ***2*** lo spazio dietro il veicolo, accompagnato da una o due sagome ***3*** e ***4*** (mobile e fissa).

Questo sistema è utilizzato inizialmente servendosi di una o più sagome (mobile per la traiettoria, fissa per la distanza). Quando la zona rossa viene raggiunta, aiutatevi con la rappresentazione del paraurti per fermarvi in modo preciso.

## Particolarità

Assicuratevi che la telecamera non sia oscurata da sporcizia, fango, condensa neve ecc.).

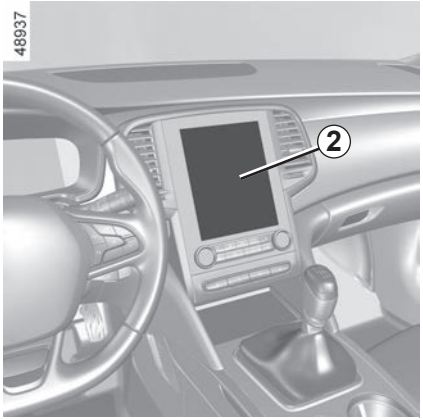

Questa funzione è un aiuto supplementare. Quindi non vi esime in nessun caso dalla normale vigilanza e dalla responsabilità in caso d'incidente.

Il conducente deve essere sempre pronto ad affrontare situazioni improvvise che possono verificarsi nella circolazione stradale. Prima di iniziare la manovra, verificate in particolare la presenza di ostacoli mobili (come un bambino, un animale, una bicicletta, una pietra, un palo, ecc.) o di oggetti nell'angolo morto troppo piccoli per essere rilevati.

**Sagoma fissa *3***

La sagoma fissa è composta da riferimenti colorati ***A***, ***B*** e ***C*** che indicano la distanza dietro il veicolo:

– ***A*** (rosso) a circa 30 centimetri dal veicolo;
– ***B*** (giallo) a circa 70 centimetri dal veicolo;
– ***C*** (verde) a circa 150 centimetri dal veicolo.

Questa sagoma resta fissa e indica la traiettoria del veicolo se le ruote sono allineate.

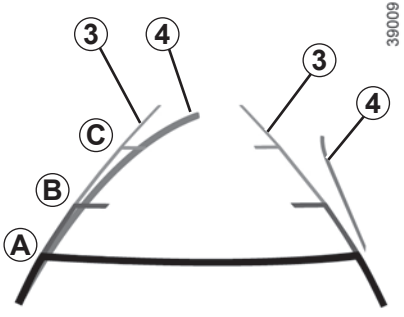


**Sagoma Mobile *4***

Compare in blu sullo schermo multimediale ***2***. Indica la traiettoria del veicolo in funzione della posizione del volante.

## Attivazione, disattivazione della telecamera per la retromarcia

Per attivare o disattivare la funzione dallo schermo multimediale **2**, consultare il libretto d'istruzioni del sistema multimediale.

Attivate o disattivate la telecamera per la retromarcia e convalidate la scelta effettuata.

Si possono inoltre regolare i parametri dell'immagine della telecamera (luminosità, contrasto, ecc.).

Lo schermo visualizza un'immagine invertita, come in un retrovisore.

Le sagome sono una rappresentazione proiettata su una superficie piana. Queste informazioni non devono essere prese in considerazione se sovrapposte a un oggetto verticale oppure a terra.

Gli oggetti che compaiono sul bordo dello schermo possono essere deformati.

In caso di luminosità troppo forte (neve, veicolo al sole, ecc.), la visione della telecamera può essere disturbata.

Quando il bagagliaio è aperto o non è chiuso correttamente, compare il messaggio «Portellone aperto» e la visualizzazione della telecamera scompare.

Questa funzione è un aiuto supplementare. Quindi non vi esime in nessun caso dalla normale vigilanza e dalla responsabilità in caso d'incidente.

Il conducente deve essere sempre pronto ad affrontare situazioni improvvise che possono verificarsi nella circolazione stradale. Prima di iniziare la manovra, verificate in particolare la presenza di ostacoli mobili (come un bambino, un animale, una bicicletta, una pietra, un palo, ecc.) o di oggetti nell'angolo morto troppo piccoli per essere rilevati.

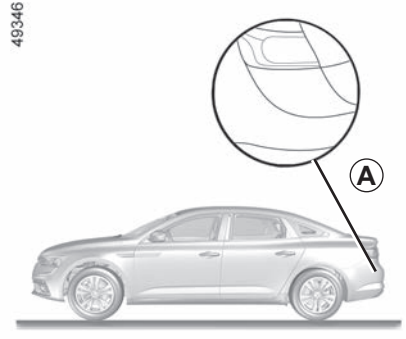


Grazie alle informazioni dei sensori installati su ciascun lato del paraurti posteriore (zona ***A***), il sistema informa il conducente circa la presenza di un altro veicolo zona di rilevamento ***B***.

La funzione è attivata se:

– la retromarcia è stata inserita;

e

– il veicolo è fermo o a velocità ridotta.

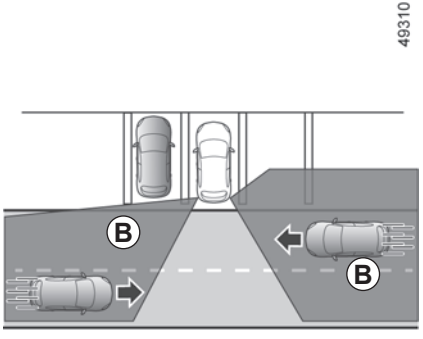


L'abilità di rilevamento del sistema dipende dall'ambiente che circonda il veicolo (oggetti fermi e così via). la condizione del paraurti e così via.

Questa funzione fornisce un aiuto supplementare alla guida. Questa funzione non sostituisce in alcun modo la vigilanza e la responsabilità del conducente, che deve mantenere sempre il controllo del veicolo.

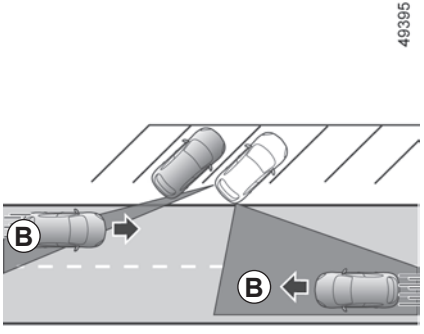


## Particolarità

Verificare che l'area del sensore ***A*** non sia oscurata (da autoadesivi, fango, neve e così via).

Se uno dei sensori è oscurato, sul quadro della strumentazione sarà visualizzato il messaggio «Radar laterali senza visibilita». Pulire la zona in cui si trovano i sensori.

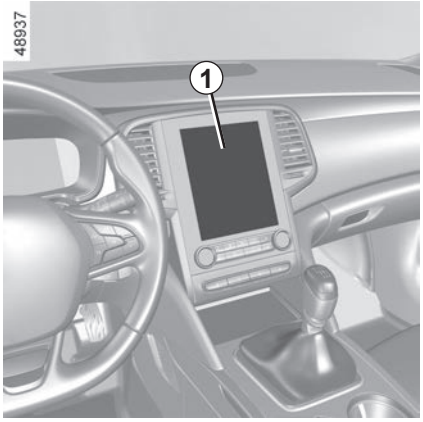


## Attivazione/disattivazione dalla schermata multimediale *1*

Per attivare o disattivare la funzione, consultate il libretto di istruzioni del sistema multimediale.

Selezionare «ON» o «OFF».

## Funzionamento

La funzione avvisa quando un veicolo si trova nella zona ***B*** e si avvicina al proprio veicolo.

Gli indicatori ***2*** si illuminano sugli specchietti retrovisori esterni ***3*** su entrambi i lati.

**Nota:** pulire regolarmente gli specchietti retrovisori ***3*** per visualizzare correttamente gli indicatori ***2***.

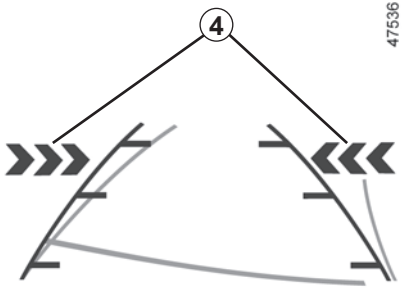


Gli indicatori ***4*** sullo schermo multimediale indica su che lato è stato rilevato il veicolo che si avvicina.

**Nota:** pulire la telecamera regolarmente in modo che non venga oscurata.

Gli indicatori ***2*** e ***4*** sono accompagnati da un segnale acustico durante la retromarcia.

## anomalie di funzionamento

Se il sistema rileva un guasto, il messaggio “Radar laterali controllare” compare sul quadro della strumentazione. Rivolgetevi al Rappresentante del marchio.

A causa della presenza dei sensori dietro il paraurti, è preferibile affidare qualsiasi intervento sul paraurti (riparazione, sostituzione, verniciatura, ecc.) a un professionista qualificato.

In caso di esposizione a onde elettromagnetiche di forte intensità (in prossimità di linee ad alta tensione, ecc.) o di condizioni meteorologiche avverse (forte pioggia, neve, ecc.), il sistema può essere momentaneamente disturbato. Prestate attenzione alle condizioni del traffico.

**Rischio di incidente.**

Questa funzione fornisce un aiuto supplementare alla guida. Questa funzione non sostituisce in alcun modo la vigilanza e la responsabilità del conducente, che deve mantenere sempre il controllo del veicolo.

Il sistema non deve essere assimilato in nessun caso a un sensore di ostacolo o a un sistema anti-urto.

**Interventi/riparazioni del sistema**

– In caso di urto, la posizione dei sensori potrebbe essere modificata, influendo sulla funzione. Disattivate la funzione e consultate la Rete del marchio.
– Ogni intervento nell'area dei sensori (riparazione, sostituzione, carrozzeria e così via) deve essere effettuato da un professionista qualificato.

Solo la Rete del marchio è abilitata a intervenire sul sistema.

**Inibizione della funzione**

È necessario disattivare la funzione se:

– l'area del sensore ***A*** è stata danneggiata (paraurti posteriore);
– il veicolo è dotato di un sistema di traino non è riconosciuto dal sistema.

**Interferenze sul sistema**

Alcune condizioni possono interferire o danneggiare il funzionamento del sistema, come:

– un ambiente complesso (parcheggio sotterraneo, strutture in acciaio e così via);
– condizioni meteorologiche avverse (neve, pioggia forte, grandine e così via).

**Limiti di funzionamento del sistema**

– Per garantire il buon funzionamento del sistema, la zona del radar deve restare pulita e non deve essere manomessa.
– Piccoli oggetti (moto, biciclette, pedoni e così via) che si spostano verso il veicolo potrebbero non essere rilevati dal sistema.

**Rischio di falsi allarmi o assenza di allarmi.**

Se il sistema funziona in modo anormale, disattivarlo e rivolgetevi alla rete del marchio.

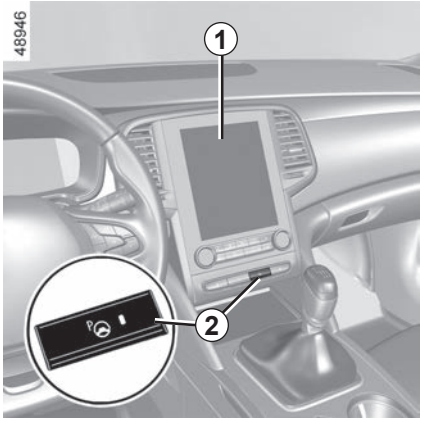


Grazie ai rilevatori ad ultrasuoni, come indicato dalle frecce ***3*** inserite nel paraurti del veicolo, questa funzione consente di trovare spazi di parcheggio accessibili e assiste nelle manovre di parcheggio.

Staccare le mani dal volante, sarà possibile controllare solo:

– pedale dell'acceleratore;

– sul pedale del freno;

– la leva del cambio.

È possibile riprendere il controllo in qualsiasi momento utilizzando il volante.

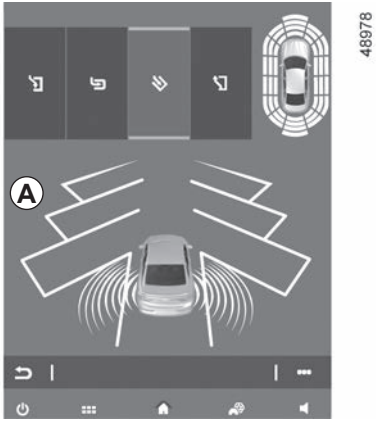


## Attivazione

A veicolo fermo o guidando a meno di 30 km/h circa:

– premere il tasto ***2***; La spia del contattore ***2*** si accende e la schermata ***A*** viene visualizzata sullo schermo multimediale ***1***.

– impostare gli indicatori di direzione sul lato del veicolo dove si desidera parcheggiare.

## Particolarità

Accertarsi che i sensori a ultrasuoni indicati dalle frecce ***3*** non siano oscurati (da sporcizia, fango, neve, targa mal fissata), urtati, modificati (compresa la vernice) o ostruiti da alcun accessorio montato sulla parte anteriore o posteriore del veicolo.

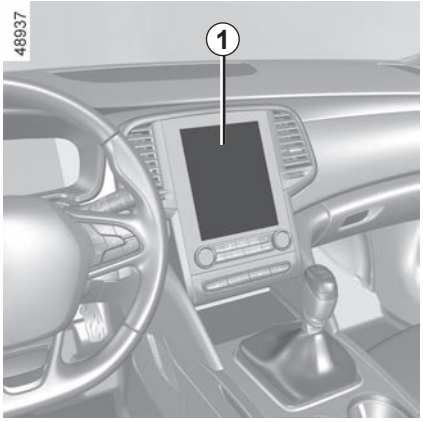


## Scelta della manovra

Il sistema può effettuare quattro tipi di manovre:
– parcheggio del veicolo tra altri due veicoli;
– parcheggio del veicolo a pettine;
– parcheggio del veicolo a spina di pesce;
– uscita del veicolo da un parcheggio tra altri due veicoli.

Dal ***1*** multimediale dello schermo, selezionate la manovra per effettuare.

**Nota:** all'avviamento del veicolo, o dopo avere parcheggiato con successo tra altri due veicoli grazie al sistema, la manovra predefinita proposta dal sistema è l'aiuto all'uscita dal parcheggio tra altri due veicoli. Negli altri casi, la manovra predefinita è configurabile dallo schermo multimediale ***1***. Per maggiori informazioni, consultate il libretto dell'equipaggiamento multimediale.

L'avvio del sistema è accompagnato dall'attivazione del parcheggio assistito e, per i veicoli equipaggiati, della telecamera di retromarcia per consentire al conducente di visualizzare la manovra. ➥ 2.99, ➥ 2.105.

## Funzionamento

### Parcheggio

Quando il veicolo viaggia a una velocità inferiore a 30 km/h circa, il sistema cerca i posti di parcheggio disponibili sul lato del veicolo scelto dal conducente.

**Nota:** in caso di un posto disponibile per il parcheggio sull'altro lato del veicolo, impostare gli indicatori di direzione nell'altra direzione in modo da consentire al sistema di cercare gli spazi anche li.

Quando viene rilevato un posto, questo compare sullo schermo multimediale, contrassegnato dalla lettera minuscola «**P**». Guidare lentamente, con gli indicatori di direzione attivati sul lato in cui è disponibile lo spazio, fino a quando viene visualizzato il messaggio «Stop» e viene avvertito un segnale acustico.

Il posto viene quindi indicato sulla schermata multimediale con una lettera maiuscola «P».

– Fermate il veicolo;

– innestate la retromarcia.

La spia sul quadro della strumentazione si accende e viene emesso un segnale acustico.

– Rilasciare il volante;

– seguire le istruzioni visualizzate sulla schermata multifunzione ***1***.

La vostra velocità non deve superare i 7 km/h circa.

Lo spegnimento della spia sul quadro della strumentazione, accompagnato da un segnale acustico, vi avverte della fine della manovra.

Questa funzione fornisce un aiuto supplementare alla guida.

Pertanto, in nessun modo può sostituire l'attenzione e la responsabilità del conducente durante le manovre (il conducente deve essere sempre pronto a frenare).

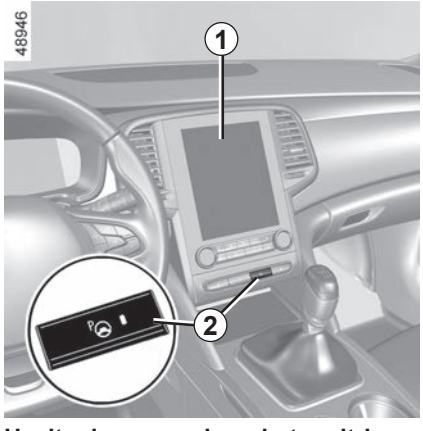


**Uscita da un parcheggio tra altri due veicoli**

– Premere brevemente il contattore ***2***;
– Selezionare la modalità «Uscita dal parcheggio tra due veicoli»;
– azionare gli indicatori di direzione sul lato dal quale si desidera uscire con il veicolo;
– tenere premuto il contattore ***2*** (due secondi circa).

La spia sul quadro della strumentazione si accende e viene emesso un segnale acustico.

– Rilasciare il volante;

– effettuate le manovre nella parte anteriore e posteriore seguendo le istruzioni riportate nella schermata multimediale ***1*** e utilizzando gli avvisi del sistema del parcheggio assistito.

La vostra velocità non deve superare i 7 km/h circa.

Una volta che il veicolo è in posizione per uscire dallo spazio di parcheggio, la spia si spegnerà sul quadro della strumentazione, verrà emesso un segnale acustico e sulla schermata multimediale sarà visualizzato un messaggio ***1*** che conferma che la manovra è stata completata.

Durante le manovre, il volante potrebbe girare rapidamente: non mettere le mani all'interno e accertarsi che non sia incastrato alcun oggetto.

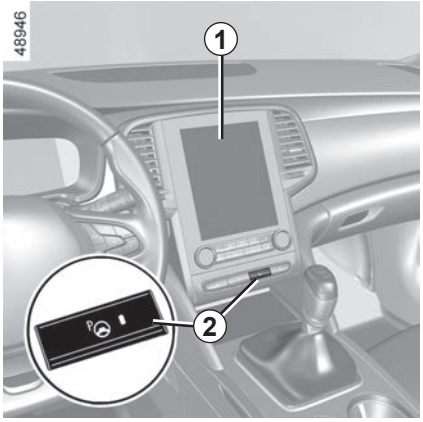


## Sospensione/ripresa della manovra

La manovra si interrompe nei casi seguenti:

– prendete il volante;

– il veicolo è fermo per troppo a lungo;

– un ostacolo sulla traiettoria impedisce la fine della manovra;

– il motore si spegne;

– una porta o il bagagliaio sono aperti.

La spia sul contattore ***2*** si spegne e la spia scompare dal quadro della strumentazione; un segnale acustico conferma che la manovra è stata sospesa. Sulla schermata multimediale viene visualizzato il motivo della sospensione ***1***.

Verificate:

– di avere rilasciato il volante;

e

– che tutte le porte e il bagagliaio siano chiuse;

e

– che non vi siano ostacoli sulla traiettoria;

e

– che il motore sia acceso.

Se la spia luminosa sul tasto ***2*** lampeggia, allora il sistema è nuovamente disponibile per riprendere la manovra.

Per riprendere la manovra, tenere premuto il tasto ***2***. La spia sul contattore ***2*** si accende e la spia viene visualizzata sul quadro della strumentazione.

Seguire le istruzioni riportate sulla schermata multimediale ***1***.

## Annullamento della manovra

La manovra viene annullata nei casi seguenti:

– la velocità del veicolo ha superato i 7 km/h;

– premendo il tasto ***2***;

– avete effettuato più di 10 movimenti in avanti/all'indietro in manovra;

– i sensori di parcheggio assistito sono sporchi od ostruiti;

– le ruote del veicolo slittano;

– la manovra è stata sospesa troppo a lungo.

La spia sul contattore ***2*** e la spia scompaiono dal quadro della strumentazione; un segnale acustico conferma che la manovra è stata cancellata. Sulla schermata multimediale viene visualizzato il motivo della cancellazione ***1***.

Questa funzione fornisce un aiuto supplementare alla guida. Questa funzione non sostituisce in alcun modo la vigilanza e la responsabilità del conducente, che deve mantenere sempre il controllo del veicolo. Assicurarsi che la manovra rispetti le norme di circolazione in vigore sulle strade percorse.

Il conducente deve essere sempre pronto ad affrontare situazioni improvvise che possono verificarsi nella circolazione stradale. Prima di iniziare la manovra, verificate in particolare la presenza di ostacoli mobili (come un bambino, un animale, una bicicletta, una pietra, un palo, un gancio di traino, ecc.) o di oggetti nell'angolo morto troppo piccoli per essere rilevati.

## Interventi/riparazioni del sistema

– In caso di urto, l'allineamento della dei sensori può alterarsi, con possibili conseguenze sul funzionamento. Disattivate la funzione e consultate la Rete del marchio.
– Ogni intervento nella zona in cui si trovano in sensori (riparazione, sostituzione, modifiche al rivestimento esterno, ecc.) deve essere effettuato da un professionista qualificato.

Solo la Rete del marchio è abilitata a intervenire sul sistema.

## Interferenze sul sistema

Alcune condizioni possono disturbare o danneggiare il funzionamento del sistema, ad esempio le intemperie (neve, grandine, ghiaccio, ecc.).
Se il sistema funziona in modo anormale, disattivarlo e rivolgetevi alla rete del marchio.

**Rischio di falsi allarmi.**

## Limiti di funzionamento del sistema

– Il sistema potrebbe non rilevare oggetti presenti negli angoli ciechi dei sensori.
– Effettuate sempre un controllo visivo per verificare che il posto di stazionamento proposto dal sistema sia sempre disponibile e privo di ostacoli.
– Il sistema non deve essere utilizzato quando si traina un rimorchio o un sistema di carico sul veicolo o sui veicoli circostanti.

La sospensione ad ammortizzamento automatico permette di adattare automaticamente la sospensione alle condizioni e allo stile di guida.

**Scelta della modalità predefinita**

Dal menu sullo schermo multimediale ***1*** è possibile selezionare una modalità di guida predefinita.

La configurazione della sospensione dipende dalla modalità selezionata nel menu MULTI-SENSE ➥ 3.2.

**anomalie di funzionamento**

In caso di anomalia di funzionamento il sistema passa automaticamente alla modalità Neutral MULTI-SENSE.

Se il messaggio «Contr ammortizz. pilotati» viene visualizzato sul quadro della strumentazione, consultare un Rappresentante del marchio.

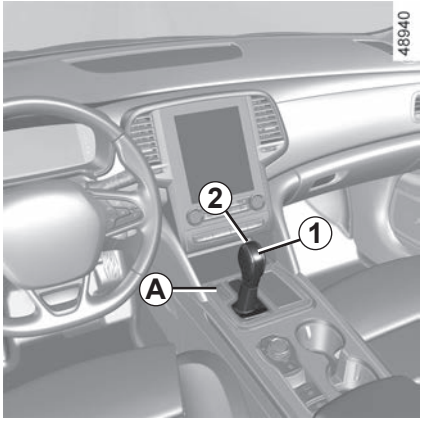


## Leva del cambio *1*

**P:** stazionamento

**R:** retromarcia

**N:** folle

**D:** modalità automatica

**M:** modalità manuale

**+**: rapporto superiore

**–**: rapporto inferiore

La marcia innestata viene visualizzata sul quadro della strumentazione ***B*** e sul display ***A***.

**Nota**: premete il pulsante ***2*** per passare dalla posizione **D** o **N** a **R** o **P**.

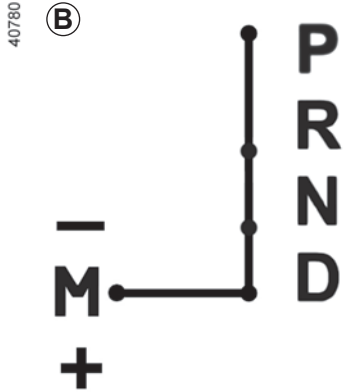


## Operazione

Con la leva del cambio ***1*** posizionata su **P**, avviate il motore.

Per spostare la leva dalla posizione **P**, è necessario premere il pedale del freno prima di premere il pulsante di sbloccaggio ***2***.

Con piede premuto sul pedale del freno (la spia sul display si spegne), spostate la leva da **P**.

**La leva può essere posizionata su D o R esclusivamente a veicolo fermo, con pedale del freno premuto, pedale dell'acceleratore rilasciato e motore acceso.**

## Guida in funzionamento automatico

Spostate la leva ***1*** in posizione **D**.

Nella maggior parte delle condizioni di guida, non dovrete più toccare la leva del cambio: le marce verranno cambiate automaticamente, al momento giusto, al regime adatto, in quanto “l’automatismo” tiene conto del carico della vettura, del profilo della strada e dello stile di guida scelto.

### Come guidare in maniera economica

Viaggiando, lasciate sempre la leva in posizione **D**, con il pedale dell’acceleratore poco premuto. Il cambio passerà automaticamente a un regime motore inferiore.

### Accelerazioni e sorpassi

Premete decisamente e a fondo il pedale dell’acceleratore (fino a superare il punto di resistenza del pedale).

**Ciò consente, nella misura delle possibilità del motore, di scalare nella marcia ottimale.**

## Guida in modalità manuale

Portate la leva del cambio in posizione ***1*** **D**, quindi spostatela verso sinistra in posizione **M**.
Spostando la leva del cambio si innestano le marce manualmente una dopo l'altra.

– per passare alle marce inferiori, spingete la leva in avanti;
– per passare alle marce superiori, tirate indietro la leva.

La marcia innestata compare sul display del quadro della strumentazione.

## Casi particolari

In alcune situazioni di guida (che determinano, ad es. protezione del motore, azionamento del controllo dinamico della stabilità, ESC ecc.) l'automatismo può imporre una determinata marcia.
Analogamente, per evitare «errori di guida», una marcia può essere rifiutata dal sistema automatico. In tal caso la segnalazione della marcia interessata lampeggia per alcuni secondi per avvisare il conducente.

Verificate che la spia **P** sul quadro della strumentazione sia attivata prima di uscire dal veicolo.

**Rischio di perdita di immobilizzazione del veicolo.**

## Situazioni particolari

– **Se il profilo della strada e la sua sinuosità** non sono adatti alla modalità automatica (ad es.: in montagna), si consiglia di passare in modalità manuale. Ciò per evitare frequenti e ripetuti cambi marce da parte «dell'automatismo» in salita e sfruttare al meglio il freno motore nelle lunghe discese.
– **In caso di temperature molto basse**, per evitare di far spegnere il motore, attendete alcuni secondi prima di spostare la leva del cambio dalla posizione **P** o **N** alla posizione **D** o **R**.

In salita, per rimanere fermi, non lasciate il piede sull'acceleratore.

**Rischio di surriscaldamento del cambio automatico.**

## Parcheggio del veicolo

Quando il veicolo è fermo, tenendo sempre il piede sul freno, spostate la leva in posizione **P**: il cambio è in folle, e le ruote motrici vengono bloccate meccanicamente dalla trasmissione.

**Assicuratevi che il freno di stazionamento elettronico sia inserito.**

Per ragioni di sicurezza, non interrompete mai il contatto prima dell'arresto completo del veicolo.

In caso di urto dell'infrastruttura del veicolo durante una manovra (esempio: urto con un paracarro, un marciapiede rialzato o qualsiasi altro arredo urbano) potreste danneggiare il veicolo (esempio: deformazione di un asse).

Per evitare qualsiasi rischio di incidente, fate controllare il vostro veicolo dalla Rete del marchio.

**Frequenza di manutenzione**

Consultare il libretto di manutenzione del veicolo o rivolgersi al rappresentante del marchio per verificare se il cambio automatico richiede manutenzione programmata.

Se non necessita di manutenzione, non occorre rabboccare l'olio.

## anomalie di funzionamento

– **durante la marcia**, la visualizzazione sul quadro della strumentazione del messaggio «CAMBIO CONTROLLARE» indica un guasto.

  Consultate al più presto un Rappresentante del marchio;

– **se durante la guida** sul quadro della strumentazione viene visualizzato il messaggio «Surriscaldamento cambio», arrestate immediatamente la marcia, lasciate che il cambio si raffreddi e aspettate che il messaggio scompaia;

– **Risoluzione dei problemi relativi a un veicolo con cambio automatico,** ➥ 5.35.

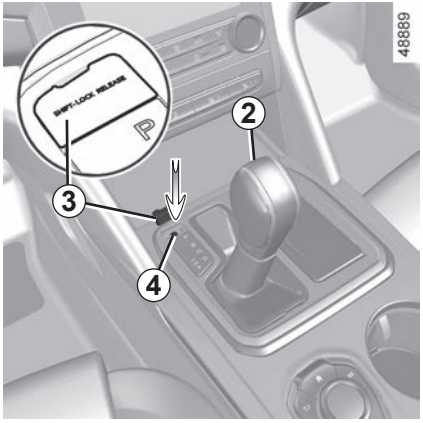


All'attivazione, se la leva è bloccata su **P** mentre premete il pedale del freno, è possibile sbloccarla manualmente. Per effettuare questa operazione, sganciate lo sportellino ***3***, quindi inserite un attrezzo (con un'asta rigida) nel foro ***4*** e premete contemporaneamente il pulsante ***2*** per sbloccare la leva.

Rivolgetevi al più presto alla Rete del marchio.

# CHIAMATA DI EMERGENZA (1/3)

Se il veicolo ne è dotato, in caso di incidente o malore il sistema chiamata di emergenza consente di effettuare la chiamata ai servizi di emergenza (senza addebito) in modo automatico o manuale, al fine di ridurre il tempo necessario per giungere sul luogo del sinistro.

Se si utilizza la funzione di chiamata di emergenza per segnalare un incidente di cui si è stati testimoni, occorre fermarsi dove le condizioni del traffico lo consentano per permettere ai servizi di emergenza di individuare il vostro veicolo e, conseguentemente, la posizione dell'incidente segnalato.

In ogni caso, rispettate la legislazione locale.

Utilizzare la chiamata di emergenza solo in caso di emergenza se si è coinvolti, se si è testimoni di un incidente oppure in caso di malore.

In caso di incidente, se la posizione e le condizioni del traffico lo consentono, rimanere nelle vicinanze del veicolo per poter essere in grado di rispondere rapidamente al call center, se necessario.

*1* Spia di funzionamento del sistema:
- verde: funzionante (rete disponibile);
- spenta: non funzionante (rete non disponibile);
- rosso: funzionante guasto;
- verde lampeggiante: chiamata in corso.

*2* Spia modalità automatica.
*3* Pulsante SOS.
*4* Microfono.
*5* Altoparlante.

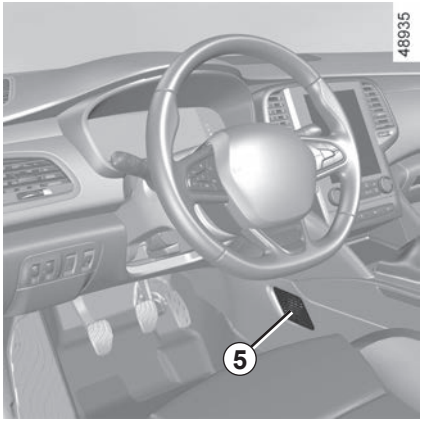


Per effettuare una chiamata procedere nel modo seguente:

- la chiamata è impostata con i servizi di emergenza;
- inviare i dati relativi all'incidente (targhetta di identificazione del veicolo, ora locale della chiamata, ultime posizioni, direzione del veicolo);
- comunicazione vocale con i servizi di emergenza;
- se necessario, viene chiamata l'assistenza di emergenza.

La chiamata di emergenza prevede due modalità:

- modalità automatica;
- modalità Manuale.

### Modalità Automatica

Se la spia ***2*** della modalità automatica viene visualizzata in verde, ciò conferma che il sistema automatico è attivato.

La chiamata di emergenza viene avviata automaticamente in caso di incidente che ha comportato l'attivazione dei dispositivi di protezione (pretensionatori delle cinture di sicurezza, airbag e così via).

### Modalità Manuale

La chiamata di emergenza viene effettuata:

– premendo a lungo il pulsante ***3*** per almeno tre secondi;

oppure

– premendo il pulsante ***3*** cinque volte nel giro di dieci secondi.

In caso di azionamento non intenzionale, per annullare la chiamata premere il pulsante ***3*** per circa 2 secondi prima che la chiamata sia inoltrata al call centre.

Una volta stabilito il collegamento di chiamata, solo il call centre può terminare la chiamata.

### Modalità di prova
(a seconda della legislazione locale)

La modalità di prova è riservata esclusivamente alla Rete del marchio per verificare il corretto funzionamento della chiamata di emergenza.

Per attivare la modalità di prova:

– premere brevemente il pulsante ***3*** tre volte;

– attendere circa 15 secondi;

– premere brevemente il pulsante ***3*** tre volte.

L'uscita dalla modalità di prova è automatica.

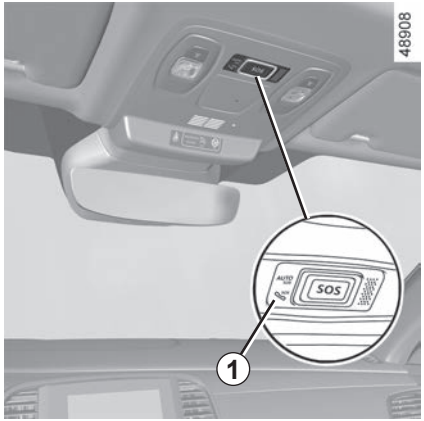


**anomalie di funzionamento**

In alcuni casi, la chiamata di emergenza potrebbe non funzionare (ad esempio con la batteria scarica).

Se il sistema rileva un'anomalia di funzionamento, la spia ***1*** si accende in rosso per più di 30 minuti. Consultate al più presto un Rappresentante del marchio;

Il sistema funziona con una batteria specifica. La durata della batteria utile è di circa 4 anni (la spia ***1*** si accende di luce rossa per segnalare che ci si sta avvicinando alla scadenza).
Rivolgetevi al Rappresentante del marchio.

Per garantire la sicurezza e il corretto funzionamento del sistema, qualsiasi intervento sulla batteria (smontaggio, scollegamento, ecc.) deve essere effettuato da un professionista specializzato.

**Rischio di ustioni da scariche elettriche.**

Rispettate tassativamente le periodicità delle sostituzioni riportate nel libretto di manutenzione, senza mai superarle.

Il tipo di batteria è specifico. Assicuratevi di sostituirla con una dello stesso tipo.

Rivolgetevi alla Rete del marchio.

Senza la funzione di chiamata di emergenza, il sistema non è rintracciabile e non sarà controllato in modo costante. I dati vengono cancellati automaticamente e costantemente e il sistema conserva solo le ultime tre posizioni del veicolo.

In base alla legislazione locale, i dati vengono inviati solo in caso di chiamata di emergenza. I dati inviati al call center vengono trattati in base alle leggi sulla protezione dei dati personali applicabili nel paese in cui si risiede. Il sistema conserva i dati della cronologia delle attività solo per 13 ore.

Il proprietario del veicolo ha il diritto di accedere ai relativi dati e ne può richiedere la correzione, l'eliminazione o il blocco.

# Capitolo 3: Il vostro comfort


MULTI-SENSE . . . . . 3.2
Aeratori . . . . . 3.4
Climatizzazione automatica . . . . . 3.6
Aria condizionata: informazioni e consigli di uso . . . . . 3.21
Funzioni qualità dell'aria esterna e deodorizzazione . . . . . 3.23
Equipaggiamenti mulltimediali . . . . . 3.24
Alzavetro con comando elettrico . . . . . 3.26
Tettuccio apribile a comando elettrico . . . . . 3.28
Illuminazione interna . . . . . 3.31
Aletta parasole . . . . . 3.33
Vani portaoggetti nell'abitacolo . . . . . 3.34
Presa accessori . . . . . 3.38
Posacenere . . . . . 3.38
Accendisigari . . . . . 3.38
Appoggiatesta - Sedili posteriori . . . . . 3.39
Sedile unico posteriore . . . . . 3.40
Bagagliaio . . . . . 3.42
Portellone motorizzato . . . . . 3.47
Copribagagli . . . . . 3.52
Rete di fissaggio dei bagagli . . . . . 3.54
Vano portaoggetti della seduta . . . . . 3.56
Trasporto di oggetti nel bagagliaio . . . . . 3.60
Trasporto di oggetti: sistema di traino . . . . . 3.61
Barre del tetto . . . . . 3.62

# MULTI-SENSE (1/2)

Il sistema MULTI-SENSE consente di scegliere tra tre o quattro modalità di guida che possono essere utilizzate per controllare la guida, l'illuminazione ambiente, il comfort e i suoni del motore (a seconda del veicolo):
– le modalità Eco, Sport e Comfort sono preconfigurate e, a seconda del veicolo, possono essere parzialmente personalizzate (illuminazione ambiente e così via);
– la modalità My Sense è personalizzabile.

Le modalità di guida agiscono su:
– il servosterzo;
– ESP (Electronic Stability Program);
– la reattività del motore e del cambio.

Agiscono anche su:
– l'illuminazione dell'abitacolo e del quadro della strumentazione;
– informazioni visualizzate sullo schermo multimediale e, a seconda della modalità selezionata, sul quadro strumenti;
– in base al veicolo, i suoni del motore.

## ModalitàSport

Questa modalità consente una maggiore reattività del motore e del cambio. Lo sterzo è più saldo.

## Modalità Eco

La modalità Eco è specifica per il risparmio energetico. Lo sterzo è morbido, la gestione del motore e del cambio consente di ridurre il consumo di carburante ➥ 2.20.

In tutte le modalità, è possibile modificare il colore dell'illuminazione dell'ambiente e ripristinare le impostazioni predefinite. Lo stile del quadro della strumentazione può essere modificato solo usando la modalità My Sense.

## ModalitàMy Sense

Con le impostazioni predefinite del veicolo, questa modalità può essere utilizzata per configurare manualmente la guida, l'illuminazione dell'ambiente, il comfort e i suoni del motore (a seconda del veicolo).

## Modalità Comfort

(a seconda della versione del veicolo)
Questa modalità favorisce la flessibilità del volante e della sospensione. L'ambiente interno è ovattato. A seconda del veicolo, è attivata la funzione massaggio del sedile conducente.

Le impostazioni del motore sono specifiche di ogni modalità di guida e non possono essere personalizzate.

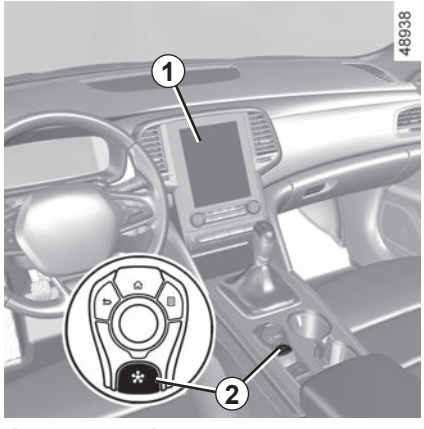


## Accesso al menu

È possibile accedere a MULTI-SENSE, a seconda del veicolo:
– dallo schermo multimediale ***1***;
– tramite il contattore ***2***.

Per maggiori informazioni, consultate il libretto dell'equipaggiamento multimediale.

Dopo aver spento il motore, il veicolo si riavvia sempre in modalità My Sense.

# AERATORI: (uscite di aria) (1/2)

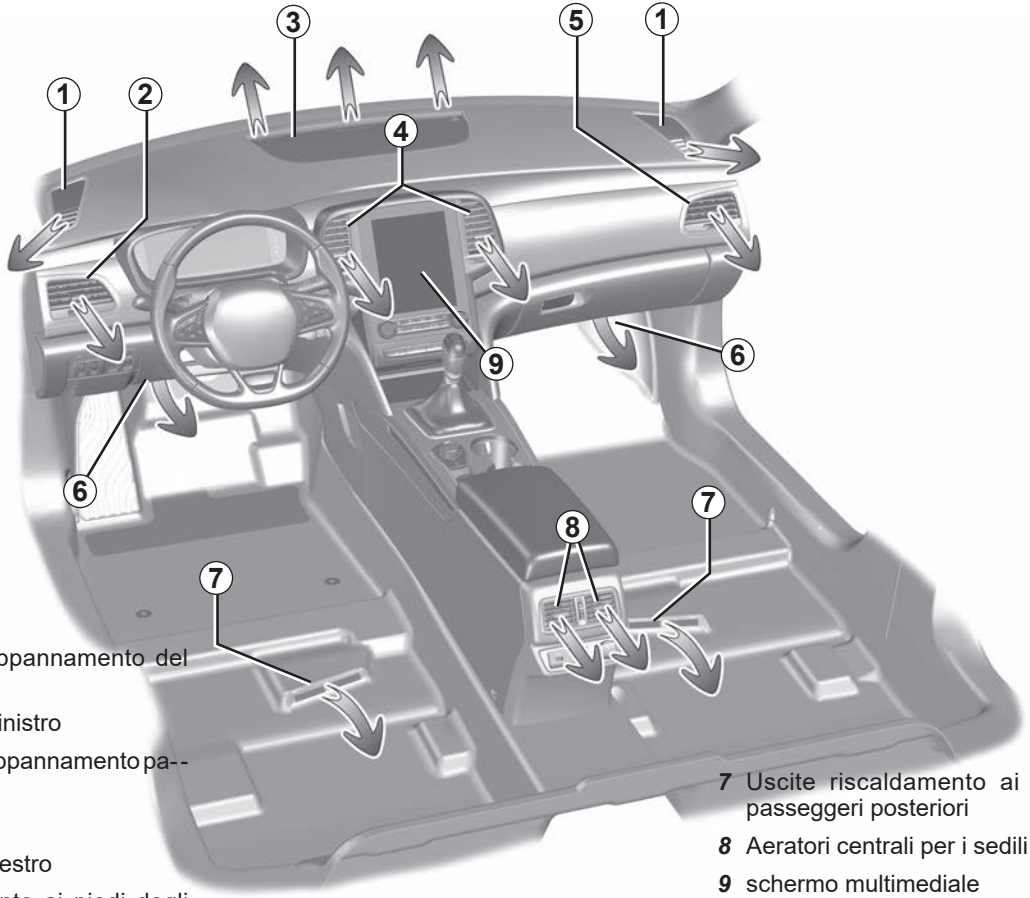


***1*** Bocchette di disappannamento del vetro laterale

***2*** Aeratore laterale sinistro

***3*** Prese d'aria di disappannamento pa-- rabrezza.

***4*** Aeratori centrali

***5*** Aeratore laterale destro

***6*** Uscite riscaldamento ai piedi degli occupanti anteriori

***7*** Uscite riscaldamento ai piedi dei passeggeri posteriori

***8*** Aeratori centrali per i sedili posteriori

***9*** schermo multimediale

# AERATORI: (uscite di aria) (2/2)

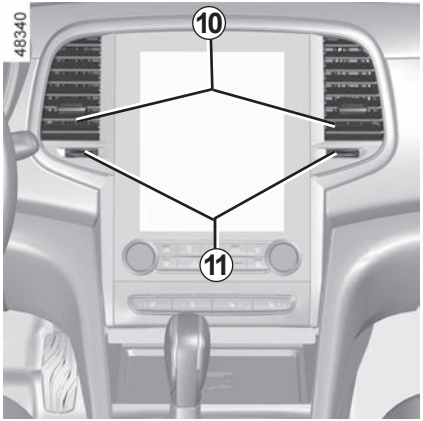


## Posti anteriori

**Orientamento**

**Orientamento destra/sinistra**

Manovrate il cursore ***10***.

**Orientamento su/giù**

Manovrate il cursore ***10***.

Non introdurre niente nel circuito di ventilazione del veicolo (ad esempio in caso di cattivi odori...).

**Rischio di danneggiamento o di incendio.**

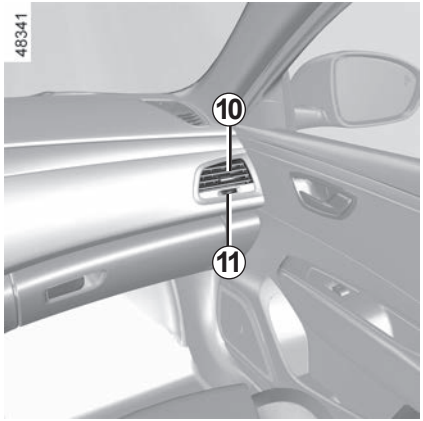


**Erogazione**

Ruotate la rotellina zigrinata ***11***:

verso : apertura massima;

verso : chiuso.

Contro i cattivi odori nel vostro veicolo utilizzate soltanto dei sistemi concepiti a questo scopo. Consultate la Rete del marchio.

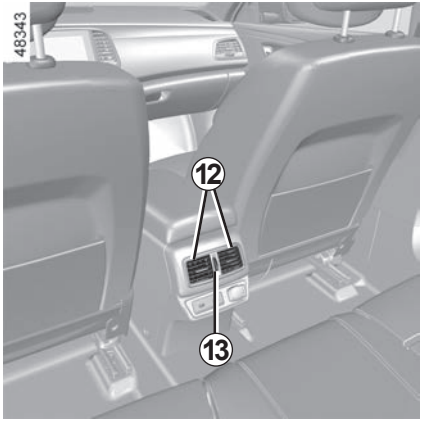


## Posti posteriori

**Orientamento destra/sinistra**

Ruotare le linguette ***12***.

**Orientamento su/giù**

Ruotare le linguette ***12***.

**Erogazione**

Ruotate la manopola ***13***.

Verso l'alto: apertura massima

Verso il basso: chiusura

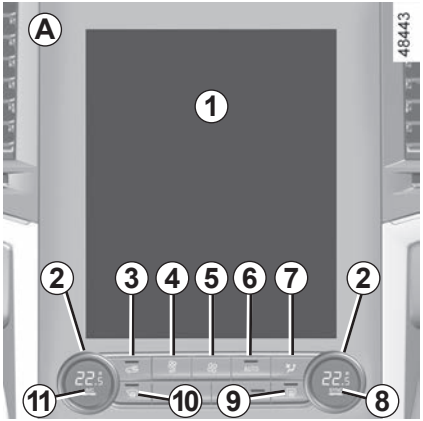


## Comandi *A*

Per accedere alle impostazioni dei comandi della climatizzazione automatica dallo schermo multimediale ***1***, fare riferimento alle istruzioni del sistema multimediale.

La presenza dei comandi descritti di seguito dipende dalla versione del veicolo

***2*** Regolazione della temperatura destra e sinistra.

***3*** Ricircolo dell'aria.

***4*** Riduzione della velocità di ventilazione fino allo spegnimento del sistema.

***5*** Avviare la ventola e aumentarne la velocità.

***6*** Inserimento della modalità automatica.

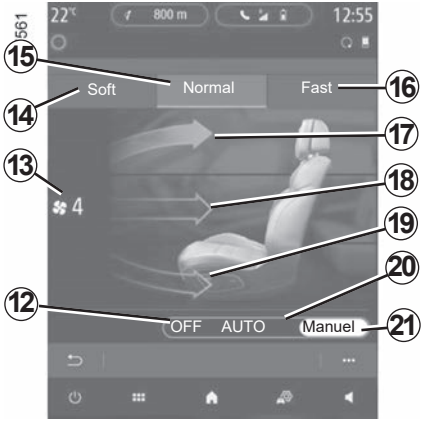


***7*** Collegamento per tornare alla pagina dell'aria condizionata.

***8*** SYNC Funzione di sincronizzazione.

***9*** Sbrinamento/disappannamento del lunotto e, a seconda della versione del veicolo, dei retrovisori.

***10*** Funzione "Visibilità".

***11*** Aria condizionata.

***12*** Modalità climatizzazione OFF.

***13*** Visualizzazione della velocità di ventilazione.

***14***, Programmi ***15*** e ***16*** in modalità automatica.

***17*** Ripartizione dell'aria nell'abitacolo: ***18*** e ***19***.

***20*** Modalità climatizzazione Auto.

***21*** Modalità climatizzazione Manual.

Alcuni tasti dispongono di una spia che indica lo stato della funzione.

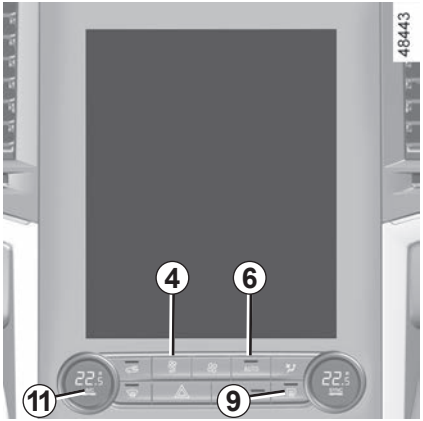


## Inserimento o disinserimento dell'aria condizionata

Premete il tasto ***11*** per:

– attivare la climatizzazione manualmente (la spia nel comando ***11*** si accende);

– disattivare la climatizzazione manualmente (la spia nel comando ***11*** si spegne);

**Nota:** in modalità automatica, il sistema gestisce l'avvio o l'arresto del climatizzatore in base alle condizioni meteorologiche esterne al veicolo.

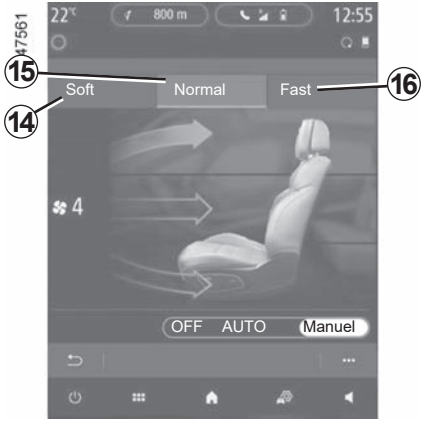


## Disattivazione del sistema

Premere l'interruttore ***4*** ripetutamente per arrestare il sistema.

## Sbrinamento-disappannamento del lunotto

Premete sul contattore ***9***. La spia integrata si accende. Questa funzione permette il disappannamento e lo sbrinamento rapido del lunotto e dei retrovisori (per i veicoli che ne sono provvisti).

**Per disattivare questa funzione,** premere nuovamente l'interruttore ***9***. Se non lo fate, il disappannamento si disinserisce automaticamente.

**Utilizzate preferibilmente uno dei programmi automatici NORMAL, SOFT ou FAST.**

In modalità automatica (spia dell'interruttore ***6*** accesa), tutte le funzioni della climatizzazione sono controllate dal sistema.

È possibile uscire dal programma selezionato o dalla modalità automatica premendo il contattore ***4*** o ***5*** in qualsiasi momento. La spia del tasto ***6*** si spegne.

Per tornare alla modalità automatica, premere uno dei programmi (**NORMAL *15***, **SOFT *14*** o **FAST *16*** ) oppure l'interruttore ***6***.

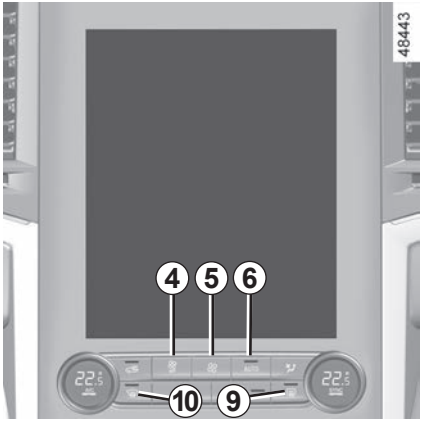


## Funzione «visibilità»

Questa funzione assicura il disappannamento e lo sbrinamento rapido del parabrezza, del lunotto posteriore e dei vetri laterali anteriori.

Attiva il funzionamento automatico del climatizzatore, lo sbrinamento del lunotto posteriore e, a seconda del veicolo, lo sbrinamento del parabrezza e dei retrovisori.

Premete sul contattore ***10***. La spia integrata si accende.

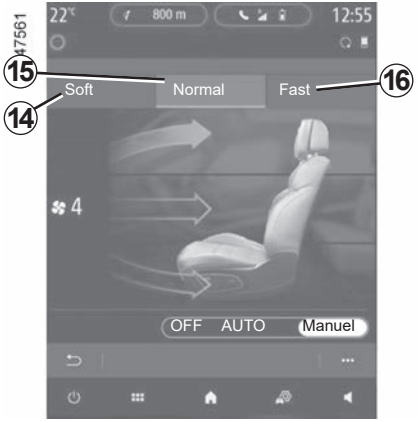


Premere il tasto ***9*** per disattivare la funzione di sbrinamento del lunotto posteriore. La spia integrata si spegne.

Per modificare la velocità di ventilazione: premere il tasto ***4*** o ***5***.

**Per disinserire questa funzione,**

premere:

– interruttore ***6***;

– nuovamente l'interruttore ***10***;

– uno dei tasti ***14***, ***15*** o ***16***.

## Modalità automatica

La climatizzazione automatica è un sistema che garantisce (ad eccezione di casi di utilizzo in condizioni estreme) il comfort nell'abitacolo e un buon livello di visibilità, ottimizzando il consumo.
Il sistema agisce sulla velocità di ventilazione, ripartizione dell'aria, ricircolo dell'aria, attivazione o spegnimento dell'aria condizionata e temperatura dell'aria.

Nella modalità automatica sono disponibili tre programmi:

**NORMAL:** può essere utilizzato per mantenere livelli di comfort ottimali indipendentemente dalle condizioni meteorologiche esterne. Premere l'interruttore ***6*** o il tasto ***15***.

**SOFT:** raggiunge il livello di comfort desiderato, in modo più graduale e silenzioso. Premete il pulsante ***14***.

**FAST:** aumenta il flusso d'aria nell'abitacolo. Questa modalità è consigliata soprattutto per ottimizzare il comfort nei sedili posteriori. Premete il pulsante ***16***.

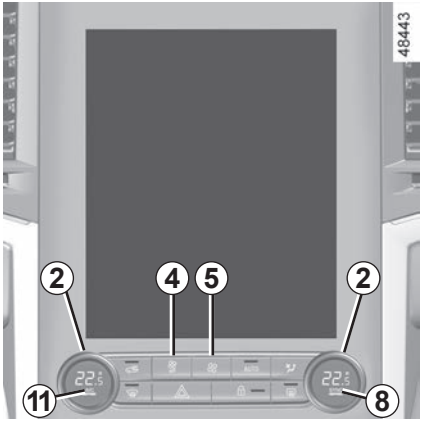


## Regolazione della velocità di ventilazione

In modalità automatica, il sistema gestisce la velocità di ventilazione più adatta per raggiungere e mantenere il comfort desiderato.

È possibile regolare la velocità della ventola in qualsiasi momento premendo i contattori ***4*** o ***5*** (il sistema torna alla modalità Manual).

**Nota**: la configurazione della climatizzazione dipende dalla modalità selezionata nel menu MULTI-SENSE ➥ 3.2.

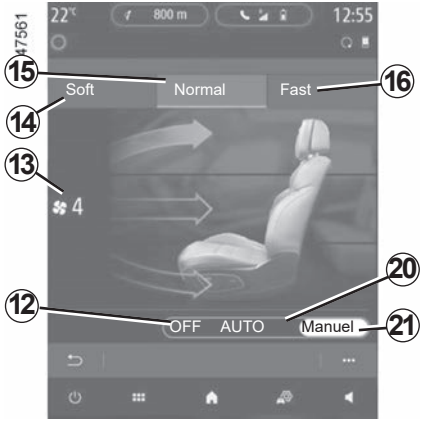


## Regolazione della temperatura

Premere i contattori ***2*** per regolare il lato passeggero indipendentemente dal lato conducente.

**SYNC Funzione**
Per sincronizzare il lato passeggero e il lato conducente, premere il pulsante ***8***.
È possibile modificare la temperatura premendo il comando ***2*** (lato conducente).

Per disattivare la funzione, premere di nuovo il pulsante ***8*** o utilizzare il comando ***2*** e regolare il lato destro separatamente dal lato sinistro.
La spia del pulsante ***2*** si spegne.

**Nota:** la configurazione della climatizzazione dipende dalla modalità selezionata nel menu MULTI-SENSE ➥ 3.2.

Le temperature visualizzate indicano il livello di comfort dell'abitacolo.
Durante l'avviamento del veicolo, l'aumento o la diminuzione del valore visualizzato non permette in alcun caso di raggiungere più rapidamente il livello di comfort. Il sistema ottimizza sempre la diminuzione o l'aumento di temperatura (la climatizzazione non si attiva immediatamente alla velocità massima: aumenta progressivamente) questa operazione può durare da alcuni secondi a diversi minuti.
In generale, tranne se disturbano un occupante, gli aeratori sul cruscotto devono restare costantemente aperti.

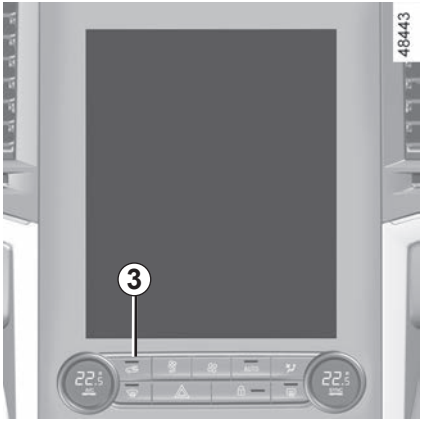


## Modifica della ripartizione dell'aria nell'abitacolo

Premere i pulsanti touch ***17***, ***18*** e ***19*** per selezionare la modalità di ripartizione dell'aria desiderata (viene visualizzata la modalità del flusso dell'aria selezionata).

***17*** Il flusso dell'aria è diretto principalmente verso le prese d'aria di disappannamento del parabrezza e quelle laterali anteriori.

***18*** Il flusso dell'aria è principalmente diretto verso gli aeratori del cruscotto.

***19*** Il flusso di aria è diretto principalmente verso i piedi degli occupanti.

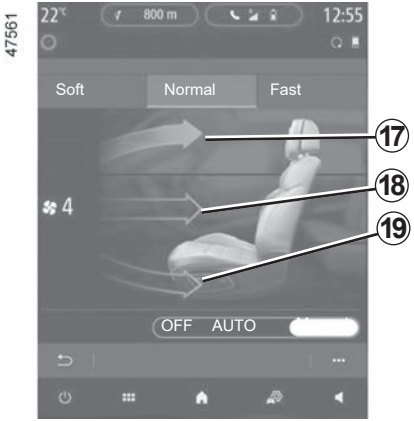


**Particolarità:**

– la modalità del flusso dell'aria ***17*** può essere combinata con la modalità del flusso dell'aria ***18*** o ***19***;

– la modalità del flusso dell'aria ***18*** può essere combinata con la modalità del flusso dell'aria ***19***.

## Ricircolo dell'aria

Questa funzione è gestita automaticamente, ma potete anche attivarla manualmente.

Regolazione dell'abitacolo

Premere il

**Particolarità:**

– durante il ricircolo, l'aria presente nell'abitacolo viene fatta ricircolare senza immissione d'aria esterna;

– il ricircolo dell'aria vi consente di isolarvi dall'ambiente esterno (circolazione in zone inquinate, ecc.) e di abbassare più rapidamente la temperatura dell'abitacolo.

**Utilizzo manuale**

Agite sul contattore ***3***. La spia dell'interruttore ***3*** si accende.
L'utilizzo prolungato della funzione ricircolo può causare cattivi odori a causa del mancato ricambio di aria nonché l'appannamento dei vetri.
Si consiglia quindi di tornare alla modalità automatica premendo nuovamente l'interruttore ***3*** non appena il ricircolo dell'aria non è più necessario.
Per disattivare questa funzione, premere nuovamente l'interruttore ***3***.

Il disappannamento/sbrinamento ha in ogni caso priorità sul ricircolo dell'aria.

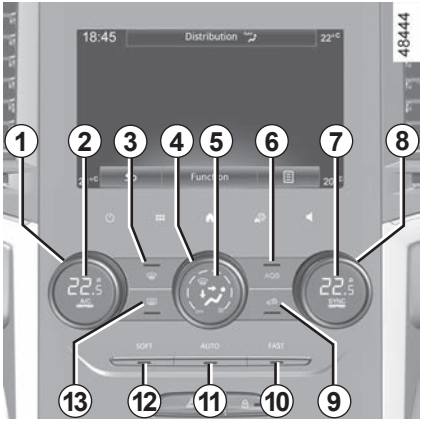


## I comandi

(a seconda della versione del veicolo)

***1*** Regolazione della temperatura dell'aria lato conducente.

***2*** Aria condizionata.

***3*** Funzione «Visibilità».

***4*** Regolazione della velocità di ventilazione.

***5*** Ripartizione dell'aria nell'abitacolo.

***6*** Qualità dell'aria esterna.

***7*** **SYNC** Funzione di sincronizzazione.

***8*** Regolazione della temperatura dell'aria lato passeggero.

***9*** Ricircolo dell'aria.

***10*** Modalità automatica «**FAST**».

***11*** Modalità automatica «**AUTO**».

***12*** Modalità automatica «**SOFT**».

***13*** Sbrinamento/disappannamento del lunotto e, a seconda della versione del veicolo, dei retrovisori.

Qualsiasi intervento su un pulsante diverso da **AUTO** disattiva la modalità automatica.

## Modalità automatica

La climatizzazione automatica è un sistema che garantisce (ad eccezione di casi di utilizzo in condizioni estreme) il comfort nell'abitacolo e un buon livello di visibilità, ottimizzando il consumo. Il sistema agisce sulla velocità di ventilazione, ripartizione dell'aria, ricircolo dell'aria, attivazione o spegnimento dell'aria condizionata e temperatura dell'aria.

Questa modalità consta di tre programmi a scelta:

**AUTO:** consente di raggiungere e mantenere un livello di comfort ottimale indipendentemente dalle condizioni esterne. Premete il pulsante ***11***.

**SOFT:** raggiunge il livello di comfort desiderato, in modo più graduale e silenzioso. Premete il pulsante ***12***.

**FAST:** aumenta il flusso d'aria nell'abitacolo. Questa modalità è consigliata soprattutto per ottimizzare il comfort nei sedili posteriori. Premete il pulsante ***10***.

## Regolazione della velocità di ventilazione

In modalità automatica, il sistema gestisce la velocità di ventilazione più adatta per raggiungere e mantenere il comfort.

Potete sempre regolare la velocità di ventilazione ruotando il comando ***4*** per aumentare o diminuire la velocità di ventilazione.

## Regolazione della temperatura dell'aria

Ruotare il comando ***1*** o ***8*** a seconda della temperatura desiderata.

Più il comando è a destra, più la temperatura sarà elevata.

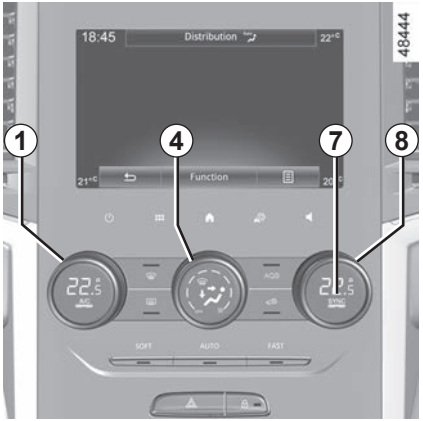


## SYNC Funzione

Premere il pulsante ***7*** per consentire un'impostazione uniforme dell'abitacolo. La luce del pulsante ***7*** si accenderà.

Per disattivare la funzione, premere di nuovo il pulsante ***7*** o utilizzare il comando ***8*** e regolare il lato destro separatamente dal lato sinistro.
La spia del pulsante ***7*** si spegne.

**Nota:** la configurazione della climatizzazione dipende dalla modalità selezionata nel menu MULTI-SENSE ➥ 3.2.

## Funzione «visibilità»

Premere il pulsante ***3***: la spia integrata si accende.

Questa funzione permette uno sbrinamento e un disappannamento rapido del parabrezza e del lunotto, dei vetri laterali anteriori e dei retrovisori esterni (a seconda della versione del veicolo). Impone l'attivazione automatica dell'aria condizionata e dello sbrinamento del lunotto.

Premete il tasto ***13*** per disinserire il funzionamento del lunotto termico, la spia integrata si spegne.

**Per disattivare questa funzione,** premete il tasto ***3*** o ***11***.

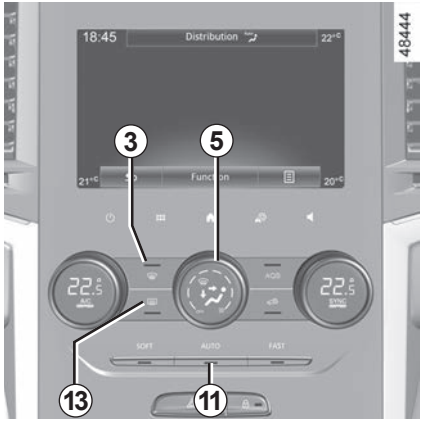


## Modifica della ripartizione dell'aria nell'abitacolo

Premere il comando ***5*** tutte le volte necessarie per selezionare la modalità di distribuzione dell'aria nell'abitacolo. Sarà visualizzato ***5*** per indicare la modalità di distribuzione selezionata.

Il flusso è diretto verso le bocchette di disappannamento del parabrezza e le prese di disappannamento dei vetri laterali anteriori.

Il flusso d'aria è ripartito tra le bocchette dei vetri laterali anteriori, le prese di disappannamento del parabrezza e i piedi dei passeggeri.

Il flusso dell'aria è diretto verso gli aeratori del cruscotto, verso i piedi dei passeggeri anteriori e, a seconda del veicolo, dei passeggeri di seconda fila.

Il flusso dell'aria è principalmente diretto verso gli aeratori del cruscotto.

Il flusso di aria è diretto principalmente verso i piedi degli occupanti.

Alcuni tasti dispongono di una spia di funzionamento che indica lo stato della funzione.

## Sbrinamento-disappannamento del lunotto

Premere il pulsante ***13***: la spia integrata si accende. Questa funzione permette il disappannamento e lo sbrinamento rapido del lunotto e dei retrovisori (per i veicoli che ne sono provvisti).

**Per disattivare questa funzione,** premete nuovamente il tasto ***13***. Se non lo fate, il disappannamento si disinserisce automaticamente.

## Inserimento o disinserimento dell'aria condizionata

In modalità automatica il sistema accende o spegne l'aria condizionata in funzione delle condizioni climatiche esterne.

Per riattivare la climatizzazione, premere il tasto ***2***. La spia integrata si spegne.

## Ricircolo dell'aria

Questa funzione è gestita automaticamente, ma potete attivarla anche manualmente. In questo caso, l'attivazione è confermata dall'accensione della spia integrata nel tasto ***9***.➥ 3.2

### Utilizzo manuale

Premere il pulsante ***9***: la spia integrata si accende.

L'utilizzo prolungato della funzione ricircolo può causare cattivi odori a causa del mancato ricambio di aria nonché l'appannamento dei vetri.

Si consiglia quindi di tornare alla modalità automatica premendo nuovamente il tasto ***9*** non appena il ricircolo dell'aria non è più necessario.

### Disattivazione del sistema

Ruotate il comando ***4*** fino alla posizione «**OFF**» per arrestare il sistema. Per attivarlo, ruotate nuovamente il comando ***4*** per regolare la velocità di ventilazione o premete il tasto ***11***.

Il disappannamento/sbrinamento ha in ogni caso priorità sul ricircolo dell'aria.

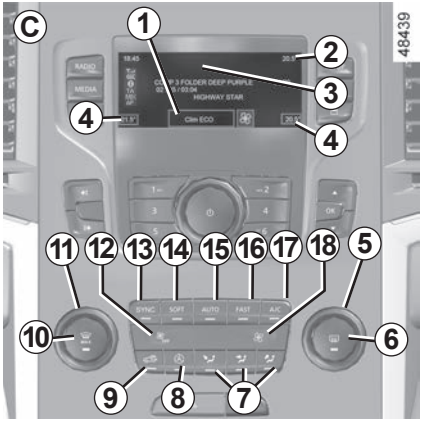


## Comandi *C*

***5*** e ***11*** regolazione della temperatura destra e sinistra.

***6*** Sbrinamento/disappannamento del lunotto e, a seconda della versione del veicolo, dei retrovisori.

***7*** Ripartizione di aria nell'abitacolo.

***8*** Funzione di «ricircolo automatico».

***9*** Ricircolo dell'aria.

***10*** Funzione «visibilità».

Velocità di ventilazione ***12*** e 1***8***.

***13***SYNC Funzione di sincronizzazione.

Modalità automatiche ***14***, 1***5*** e 1***6***.

***17***Aria condizionata.

## Lampeggianti

Sullo schermo vengono visualizzate le seguenti spie ***3***:

***1*** Modalità attiva, velocità di ventilazione e distribuzione dell'aria nell'abitacolo (display temporaneo dopo la pressione dei comandi associati).

***2*** Temperatura dell'aria esterna.

***4*** Temperatura dell'aria, a sinistra e destra.

Alcuni tasti dispongono di una spia che indica lo stato della funzione.

## Modalità automatica

La climatizzazione automatica è un sistema che garantisce (ad eccezione di casi di utilizzo in condizioni estreme) il comfort nell'abitacolo e un buon livello di visibilità, ottimizzando il consumo. Il sistema agisce sulla velocità di ventilazione, ripartizione dell'aria, ricircolo dell'aria, attivazione o spegnimento dell'aria condizionata e temperatura dell'aria.

Questa modalità consta di tre programmi a scelta:

**AUTO:** può essere utilizzato per mantenere livelli di comfort ottimali indipendentemente dalle condizioni meteorologiche esterne. Premete il tasto ***15***.

**SOFT:** raggiunge il livello di comfort desiderato, in modo più graduale e silenzioso. Premete il pulsante ***14***.

**FAST:** aumenta il flusso d'aria nell'abitacolo. Questa modalità è consigliata soprattutto per ottimizzare il comfort nei sedili posteriori. Premete il pulsante ***16***.

## Regolazione della velocità di ventilazione

In modalità automatica, il sistema gestisce la velocità di ventilazione più adatta per raggiungere e mantenere il comfort.

È comunque possibile regolare la velocità di ventilazione premendo i tasti ***12*** o ***18***.

## Regolazione della temperatura

Esistono due tipi di regolazione:
– regolare le impostazioni lato passeggero e lato conducente in modo indipendente;
– regolazione sincronizzata del lato passeggero e lato conducente (funzione SYNC).

**Regolazione dell'abitacolo**
Gestire i comandi ***5*** e ***11***
per regolare il lato destro e sinistro in modo indipendente.

**SYNC Funzione**

Per sincronizzare il lato passeggero e il lato conducente, premere il pulsante ***8***.

È possibile modificare la temperatura premendo il comando ***2*** (lato conducente).

Per disattivare la funzione, premere di nuovo il pulsante ***13*** o utilizzare il comando ***5*** e regolare il lato destro indipendentemente dal lato sinistro.

**Nota:** la configurazione della climatizzazione dipende dalla modalità selezionata nel menu MULTI-SENSE ➥ 3.2.

Le temperature visualizzate indicano il livello di comfort dell'abitacolo.

Durante l'avviamento del veicolo, l'aumento o la diminuzione del valore visualizzato non permette in alcun caso di raggiungere più rapidamente il livello di comfort. Il sistema ottimizza sempre la diminuzione o l'aumento di temperatura (la climatizzazione non si attiva immediatamente alla velocità massima: aumenta progressivamente) questa operazione può durare da alcuni secondi a diversi minuti.

In generale, tranne se disturbano un occupante, gli aeratori sul cruscotto devono restare costantemente aperti.

## Funzione «visibilità»

Questa funzione permette uno sbrinamento e un disappannamento rapido del parabrezza e del lunotto, dei vetri laterali anteriori e dei retrovisori esterni (a seconda della versione del veicolo). Essa impone l'inserimento automatico dell'aria condizionata, dello sbrinamento del lunotto posteriore e, a seconda del veicolo, dello sbrinamento elettrico del parabrezza.

Premete il pulsante ***10***: la spia integrata si accende.

Premete il tasto ***6*** per disinserire il funzionamento del lunotto termico, la spia integrata si spegne.

Per modificare la velocità di ventilazione: premere il pulsante ***12*** o ***18***.

**Per disattivare questa funzione,** potete premere:

– nuovamente il pulsante ***10***;

– uno dei pulsanti ***14***, ***15*** o ***16***.

## Inserimento o disinserimento dell'aria condizionata

Premete il tasto ***17*** per:

– attivare l'aria condizionata (la spia nella zona ***1*** si accende).

– disattivare volontariamente l'aria condizionata (la spia nella zona ***1*** si spegne).

**Nota:** in modalità automatica, il sistema gestisce l'avvio o l'arresto dell'aria condizionata in base alle condizioni meteorologiche esterne al veicolo.

## Disattivazione del sistema

Premere il contattore ***12*** fino a che viene visualizzato il messaggio OFF nell'area ***1***.

**Utilizzate preferibilmente uno dei programmi automatici AUTO, SOFT ou FAST.**

In modalità automatica (spia dell'interruttore ***14***, ***15*** o ***16*** accesa), tutte le funzioni della climatizzazione sono controllate dal sistema.

È possibile uscire dal programma selezionato o dalla modalità automatica in qualsiasi momento premendo il contattore ***12*** o ***18***. La spia del contattore ***14***, ***15*** o ***16*** si spegne.

Per tornare alla modalità automatica, premete uno dei programmi **AUTO** ***15***, **SOFT** ***14*** o **FAST** ***16***.

## Sbrinamento-disappannamento del lunotto

Premete il pulsante ***6***: la spia integrata si accende. Questa funzione permette il disappannamento rapido del lunotto e dei retrovisori termici (per i veicoli che ne sono provvisti).

**Per disattivare questa funzione,** premete nuovamente il tasto ***6***. Se non lo fate, il disappannamento si disinserisce automaticamente.

## Modifica della ripartizione dell'aria nell'abitacolo

Premete i tasti ***7*** per scegliere le opzioni di ripartizione desiderate (compare una spia compare nella zona ***1***):

Il flusso dell'aria è diretto principalmente verso le prese d'aria di disappannamento del parabrezza e quelle laterali anteriori.

Il flusso dell'aria è principalmente diretto principalmente verso gli aeratori del cruscotto.

Il flusso dell'aria è diretto principalmente verso i piedi degli occupanti.

## Ricircolo dell'aria

Questa funzione è gestita automaticamente, ma potete anche attivarla manualmente.

**Nota:**

– durante il ricircolo, l'aria presente nell'abitacolo viene fatta ricircolare senza immissione d'aria esterna;

– il ricircolo dell'aria vi consente di isolarvi dall'ambiente esterno (circolazione in zone inquinate, ecc.) e di abbassare più rapidamente la temperatura dell'abitacolo.

### Modalità automatica

Premete il tasto ***8*** (compare una spia nella zona ***1***).

Il disappannamento/sbrinamento ha in ogni caso priorità sul ricircolo dell'aria.

### Utilizzo manuale

Premere l'interruttore ***9*** una volta per forzare il ricircolo dell'aria.

L'utilizzo prolungato della funzione ricircolo può causare cattivi odori a causa del mancato ricambio di aria nonché l'appannamento dei vetri.

Si consiglia quindi di tornare alla modalità automatica non appena il ricircolo dell'aria non è più necessario premendo nuovamente l'interruttore ***8*** o ***9***.

Per spegnere la funzione, premete nuovamente ***8*** o ***9***.

## Consigli d'uso

In alcuni casi (aria condizionata disinserita, ricircolo dell'aria attivo, velocità di ventilazione nulla o insufficiente, ecc.) è possibile constatare l'appannamento dei vetri e del parabrezza del veicolo.

In caso di appannamento, utilizzate la funzione **«visibilità»** per eliminarlo, poi favorite l'uso di aria condizionata in modalità automatica per evitare che si formi.

Non introdurre niente nel circuito di ventilazione del veicolo (ad esempio in caso di cattivi odori...).

**Rischio di danneggiamento o di incendio.**

## Consumo

È normale constatare un aumento del consumo di carburante (soprattutto nel traffico urbano) durante l'utilizzo dell'aria condizionata.

Per i veicoli equipaggiati con aria condizionata senza modalità automatica, spegnete l'impianto quando non è più necessario.
**Alcuni consigli per ridurre al minimo il consumo e quindi contribuire alla salvaguardia dell'ambiente**
Durante la guida tenete gli aeratori aperti e i finestrini chiusi.
Se il veicolo è rimasto fermo in condizioni di temperatura elevata o sotto il sole, aerate per alcuni minuti l'abitacolo per far uscire l'aria calda prima di partire.

## Manutenzione

Consultate il documento di manutenzione del vostro veicolo per informarvi sulla periodicità dei controlli.

Utilizzare il sistema di climatizzazione con regolarità, anche a temperature basse, attivandolo almeno una volta al mese per circa 5 minuti.

## Anomalie di funzionamento

In generale, se constatate anomalie di funzionamento dell'impianto, rivolgetevi ad un Rappresentante del marchio.

– **Efficacia limitata a livello di sbrinamento, disappannamento o aria condizionata.**
  Può essere dovuto all'intasamento della cartuccia del filtro abitacolo.

– **Non viene generata aria fredda**.
  Controllate la corretta posizione dei comandi e le condizioni dei fusibili. Altrimenti spegnete il sistema.

## Presenza d'acqua sotto il veicolo

Dopo un uso prolungato dell'aria condizionata è normale rilevare la presenza d'acqua dovuta alla condensa sotto il veicolo.

**Non aprite il circuito del fluido frigorigeno.** È pericoloso per gli occhi e per la pelle.

# ARIA CONDIZIONATA: informazioni e istruzioni d'uso (2/2)

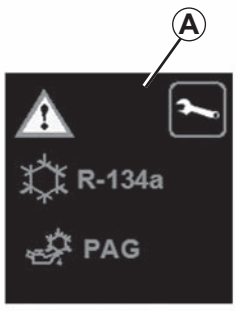

42430

Il circuito del fluido refrigerante (di cui alcuni componenti sono ermeticamente chiusi) può contenere gas fluorurati a effetto serra.

A seconda della versione del veicolo, sull'etichetta ***A*** affissa all'interno del vano motore sono riportate le seguenti informazioni.

La presenza e l'ubicazione delle informazioni sull'etichetta ***A*** dipendono dal veicolo.

**Non aprire il circuito refrigerante.** È pericoloso per gli occhi e per la pelle.

Prima di effettuare qualsiasi intervento nel vano motore, è obbligatorio disinserire il contatto. ➥ 2.3

**Tipo di liquido refrigerante**

**Tipo di olio nel circuito della climatizzazione**

**Prodotto infiammabile**

**Consultare il libretto di istruzioni**

**Manutenzione**

| | |
|---|---|
| x,xxx kg | Quantità di liquido refrigerante presente nel veicolo. |
| GWP xxxxx | Potenziale di riscaldamento globale (CO2 equivalente). |
| CO2 eq x,xx t | Quantità in massa e in CO2 equivalente. |

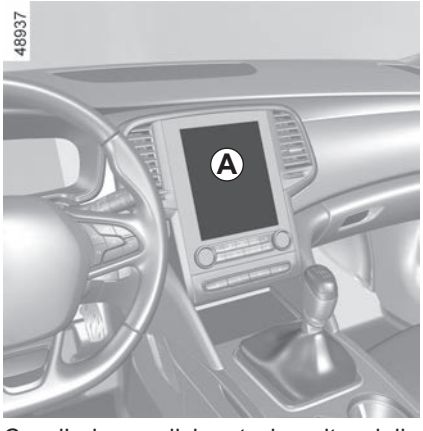


Con l'aria condizionata inserita, dalla schermata multimediale ***A***, selezionare «Veicolo», quindi «Qualità dell'aria».

## Qualità dell'aria esterna

La qualità dell'aria nel veicolo è riportata con un testo descrittivo e un'animazione sulla schermata multimediale.

## Funzione deodorizzazione

Permette di ridurre i cattivi odori presenti nell'abitacolo.

### Ciclo di deodorizzazione

Questa funzione consente di ridurre più velocemente gli odori molesti nell'abitacolo.

Premete «ON» o «OFF» per attivare o disattivare questa funzione.

### Nota

La funzione è temporizzata. Si spegne automaticamente dopo alcuni minuti.

Per maggiori informazioni, consultate il libretto dell'equipaggiamento multimediale.

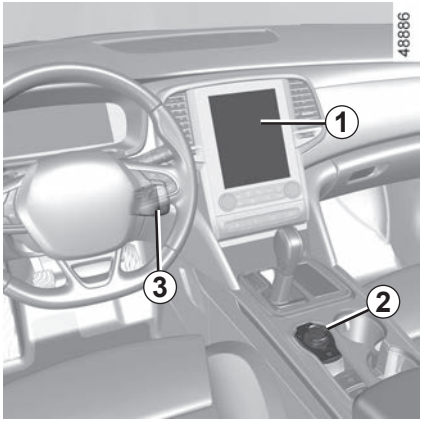


## Sistemi multimediali

***1*** Schermo multimediale;
***2*** Comando centrale;
***3*** Comandi al volante;
***4*** Comandi al volante;
***5*** Microfono.

Per maggiori informazioni, consultate il libretto dell'equipaggiamento multimediale.

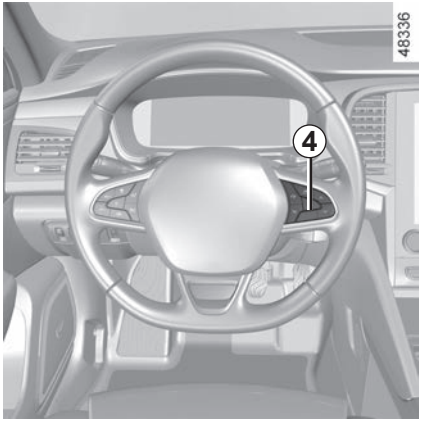


## Comando integrato del telefono viva voce

Per i veicoli che ne sono provvisti, utilizzate i comandi del volante ***4***.

**Utilizzo del telefono**

Vi ricordiamo la necessità di rispettare le normative vigenti che regolano l'utilizzo di queste apparecchiature.

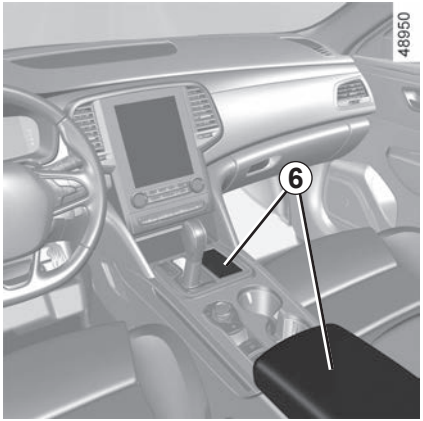


## Prese multimediali *6*

È possibile utilizzare le prese USB per accedere al contenuto multimediale degli accessori e per l'aggiornamento del sistema.

Le varie sorgenti sono selezionabili tramite lo schermo multimediale e i comandi sul piantone dello sterzo.

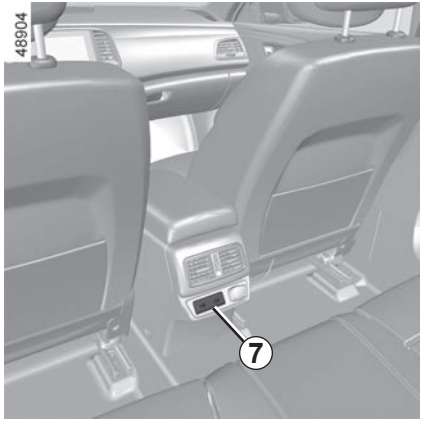


## Prese multimediali *7*

Le porte USB consentono inoltre di ricaricare gli accessori approvati dai Servizi tecnici con una potenza massima di 12 Watt (5 Volt) per presa.

La presaJack permette di ascoltare sorgenti audio mediante un cavo ausiliario.

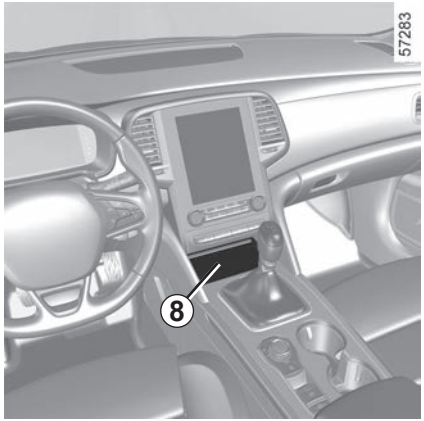


## Caricabatteria *8*

➥ 3.34

Collegate esclusivamente accessori con potenza massima di 12 Watt.

**Rischio d'incendio.**

# ALZAVETRI ELETTRICI (1/2)

**Questi sistemi funzionano:**

– con motore acceso;

– dopo lo spegnimento del motore, fino all'apertura di una porta anteriore (per non più di 12 minuti circa);

– con il motore spento, le porte anteriori chiuse, una volta premuto il pulsante di avviamento.

Premete o tirate il contattore di un vetro per abbassarlo o alzarlo fino all'altezza desiderata: i vetri posteriori non si abbassano completamente.

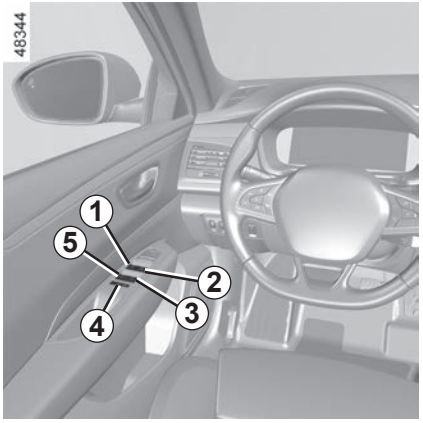


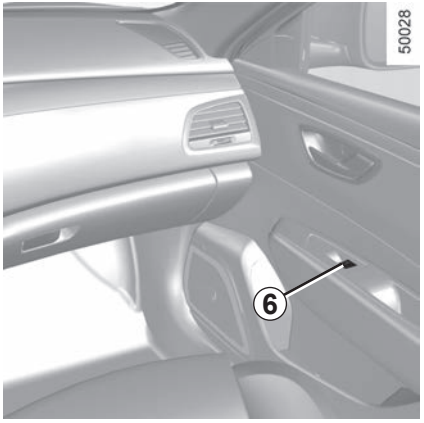


Dal posto conducente, agite sul pulsante:

***1*** per il lato conducente;
***2*** per il lato passeggero anteriore;
***3*** e ***5*** per i passeggeri posteriori.

Dai posti passeggeri agite sul pulsante ***6***.

**Sicurezza degli occupanti posteriori**
Il conducente può disattivare il funzionamento degli alzavetri premendo il tasto ***4***. Un messaggio di conferma è visualizzato sul quadro della strumentazione.

**Responsabilità del conducente**
Non lasciare mai il veicolo con la carta «mani libere» inserita, lasciando all'interno un bambino, un adulto che non è autosufficiente o un animale, anche per un breve lasso di tempo. Infatti, questi potrebbe mettere a rischio la propria incolumità o quella di altre persone avviando il motore, azionando degli equipaggiamenti come ad esempio gli alzavetri o addirittura bloccare le porte. In caso di incidente, invertite subito il senso della corsa del vetro premendo il tasto interessato.

**Pericolo di gravi lesioni.**

Evitare di collocare un oggetto in appoggio su un vetro socchiuso: si rischia di danneggiare gli alzavetri.

### Funzionamento ad impulsi

Questa modalità completa il funzionamento degli alzavetri elettrici descritto precedentemente.

Premete o tirate brevemente e a fondo il contattore di un vetro: il vetro si alza o si abbassa completamente. Ogni ulteriore azione sul contattore arresta il funzionamento del vetro.

### Impossibile azionare l'alzavetro elettrico ad impulsi

L'alzavetro elettrico ad impulsi è dotato di protezione termica: se si preme l'interruttore per il finestrino più di sedici volte consecutive si passa in modalità protezione (bloccando il finestrino).

È possibile:
– utilizzare brevemente l'interruttore elettrico del finestrino e con intervalli di circa 30 secondi;
– con il motore acceso, il finestrino verrà sbloccato dopo circa 20 minuti di inattività sull'interruttore elettrico del finestrino.

**Nota:** se il vetro incontra resistenza durante la chiusura (ad esempio rami di un albero, ecc.) si ferma e scende nuovamente di alcuni centimetri.

## Chiusura a distanza dei vetri

(veicoli dotati di quattro alzavetri elettrico a impulsi).

Quando le porte sono bloccate dall'esterno, se si preme **due volte il pulsante di bloccaggio della porta del conducente** o **due volte il pulsante di bloccaggio della carta in modalità «mani libere»**, tutti i vetri (e il tetto panoramico a seconda del veicolo) si chiuderanno automaticamente.

Il sistema deve essere azionato solo se il veicolo è ancora nel campo visivo dell'utilizzatore e non vi è nessun occupante all'interno.

## Anomalie di funzionamento

In caso di mancato funzionamento della chiusura di un vetro, il sistema passa in modalità normale: tirare il tasto interessato per quanto necessario fino alla chiusura completa del vetro, quindi mantenere tirato il tasto (sempre sul lato chiusura) per un secondo circa, poi fare abbassare e sollevare completamente il vetro per reinizializzare il sistema.

Se necessario, rivolgetevi alla Rete del marchio.

Quando si chiudono i vetri, verificate che nessuna parte del corpo (braccio, mano, ecc.) si sporga dal veicolo.

**Pericolo di gravi lesioni.**

## Per far scorrere la tendina *1*

**Con contatto inserito:**

– **Apertura completa:** spostate il riferimento ***3*** sul pulsante ***2*** in posizione ***A***. I riferimenti intermedi corrispondono alle tre posizioni intermedie della tendina parasole;

– **chiusura:** riportate il riferimento ***3*** del pulsante ***2*** in posizione ***0.***

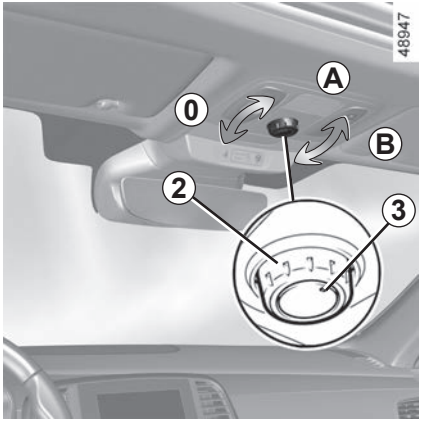


## Per far scorrere il tettuccio apribile

**Con contatto inserito:**

– **per aprire:** spostate il riferimento ***3*** sul pulsante ***2*** in posizione ***B***, a seconda della distanza di apertura desiderata. I punti intermedi corrispondono alle cinque posizioni di apertura progressive;

– **chiusura:** portate il riferimento ***3*** del pulsante ***2*** in posizione ***A***.

Il passaggio dalla posizione ***0*** direttamente alla posizione ***B*** comporta l'apertura contemporanea della tendina e del tettuccio.

**Responsabilità del conducente all'arresto o allo spegnimento del veicolo**

Non lasciate mai il vostro veicolo incustodito, lasciando all'interno la chiave e un bambino (o un animale), anche per un breve lasso di tempo.

Infatti, questi potrebbe mettere a rischio la propria incolumità o quella di altre persone avviando il motore, azionando degli equipaggiamenti come ad esempio gli alzavetri o addirittura bloccare le porte.

In caso di inceppamento, invertite subito il senso della corsa azionando il pulsante ***2*** completamente verso destra (posizione ***B***).

**Pericolo di gravi lesioni.**

**Particolarità**

La pressione del pulsante ***2*** permette di posizionare automaticamente la tendina in funzione dell'apertura del tettuccio apribile.

La pressione del pulsante ***2***, quando il tettuccio e la tendina sono nella stessa posizione di apertura, consente l'apertura completa della tendina.

## Chiusura a distanza del tettuccio apribile

(a seconda del veicolo)

Quando si preme **due volte il pulsante di bloccaggio della porta del conducente** o se si preme **due volte il pulsante di bloccaggio della carta in modalità «mani libere»**, tutti i vetri (e il tetto panoramico a seconda del veicolo) si chiuderanno automaticamente.

Il sistema deve essere azionato solo se il veicolo è ancora nel campo visivo dell'utilizzatore e non vi è nessun occupante all'interno.

**Particolarità**

Il veicolo è dotato di un limitatore di sforzo: quando il tettuccio apribile incontra una resistenza a fine corsa (un braccio, un ramo d'albero, ecc.), si ferma e si sposta indietro di alcuni centimetri.

Dopo la chiusura a distanza del tettuccio apribile, premendo il pulsante ***2*** lo si può riportare nella posizione iniziale.

## Precauzioni d'uso

– **veicolo con carichi sul portapacchi del tetto.**

  In linea generale, quando il tetto è carico, si raccomanda di non agire sul tettuccio apribile.

  Prima di azionare il tettuccio apribile, verificate gli oggetti e/o gli accessori (porta-bici, bagagliera del tetto...) montati sulle barre portapacchi del tetto: devono essere montati correttamente e il loro ingombro non deve impedire il corretto funzionamento del tettuccio apribile.

  Per conoscere gli adattamenti possibili, rivolgetevi alla Rete del marchio;

– **controllate** che il tettuccio apribile sia ben chiuso quando scendete dal veicolo;

– **pulire** ogni tre mesi la guarnizione di tenuta utilizzando i prodotti detergenti selezionati dai nostri servizi tecnici;

– **Non aprire il**tettuccio apribile subito dopo un acquazzone o dopo aver lavato il veicolo.

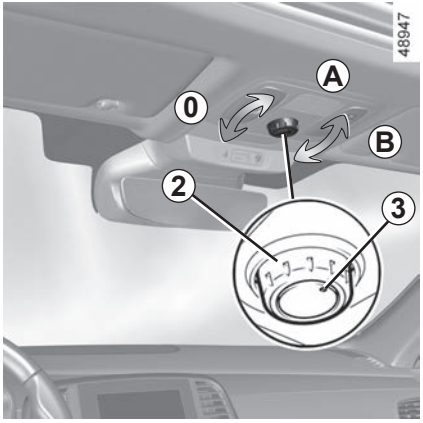


## anomalie di funzionamento

– Se il tetto apribile non si richiude, ruotate il contattore ***2*** in posizione ***B***, per aprire il tettuccio, quindi ruotate il contattore ***2*** in posizione ***0*** fino alla chiusura completa del tettuccio.

– Se la tendina non si richiude, ruotate il contattore ***2*** in posizione ***A*** per aprire la tendina, quindi ruotate il contattore ***2*** in posizione ***0*** fino alla chiusura completa della tendina.

Se il blocco persiste, mantenete premuto il contattore ***2*** fino alla chiusura completa.

Rivolgetevi alla Rete del marchio.

Quando si chiude il tettuccio apribile, verificate che nessuna parte del corpo (braccio, mano, ecc.) sporga dal veicolo.

**Pericolo di gravi lesioni.**

Attenzione, in questa fase il limitatore di sforzo del tettuccio apribile è disattivato. Consultate al più presto un Rappresentante del marchio.

**Responsabilità del conducente all'arresto o allo spegnimento del veicolo**

Non lasciate mai il vostro veicolo incustodito, lasciando all'interno la chiave e un bambino (o un animale), anche per un breve lasso di tempo.

Infatti, questi potrebbe mettere a rischio la propria incolumità o quella di altre persone avviando il motore, azionando degli equipaggiamenti come ad esempio gli alzavetri o addirittura bloccare le porte.

In caso di inceppamento, invertite subito il senso della corsa azionando il pulsante ***2*** completamente verso destra (posizione ***B***).

**Pericolo di gravi lesioni.**

## Spot di lettura

Premete l'interruttore ***1***; otterrete:

– un'illuminazione permanente;

– lo spegnimento immediato.

Lo sbloccaggio e l'apertura delle porte o del bagagliaio provocano l'accensione temporizzata delle lampade di lettura e delle luci.

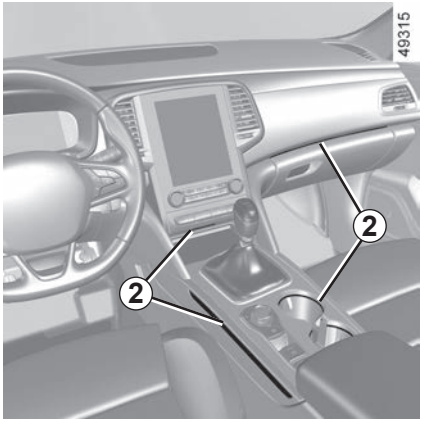


## Illuminazione ambiente *2*

**Nota:** su veicoli dotati di un sistema multimediale, dalla schermata multimediale (➡ 1.77) è possibile:

– disattivare/attivare l'illuminazione delle luci di cortesia all'apertura delle porte del bagagliaio;

– a seconda del veicolo: disattivare/attivare, cambiare il colore (8 possibili scelte) e la luminosità dell'illuminazione dell'ambiente.

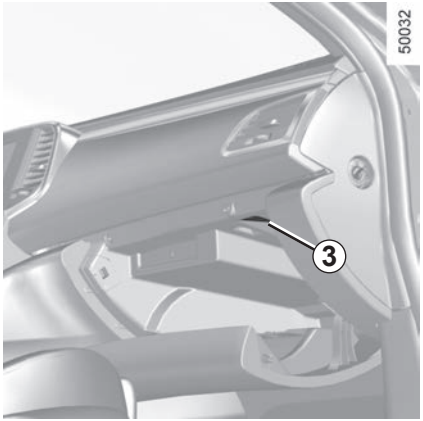


## Luci del vano portaoggetti

La luce ***3*** si accende all'apertura dello sportello.

## Luci del bagagliaio

La luce ***4*** si accende all'apertura del bagagliaio.

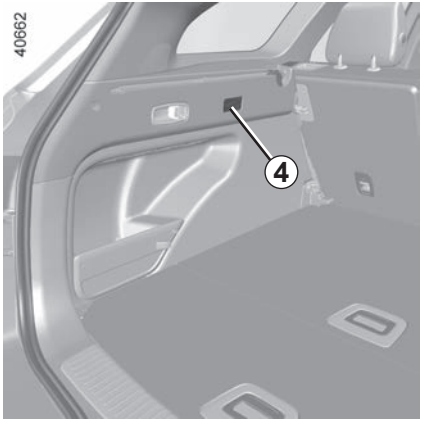

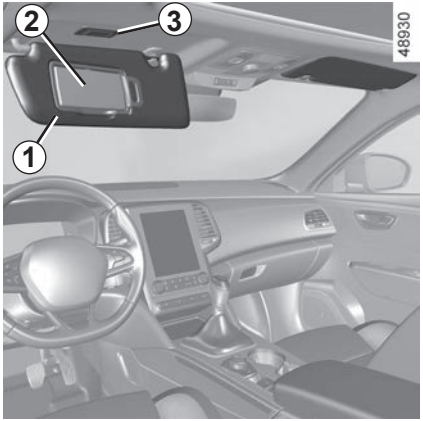


## Aletta parasole anteriore

Abbassate l'aletta parasole ***1*** sul parabrezza o sganciatelo e abbassatelo sul vetro laterale.

## Specchietto di cortesia

Sollevate il coperchio ***2***.

L'accensione della luce ***3*** è automatica.

Durante la guida, fate attenzione a richiudere la protezione dello specchietto di cortesia.

**Rischio di lesioni.**

## Vano portaoggetti delle porte *1*

Può contenere una bottiglia.

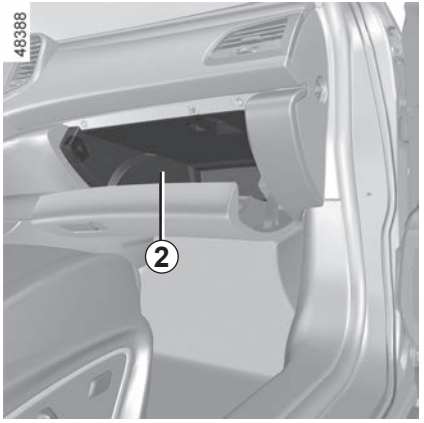


## Vano portaoggetti *2*

Tirare la maniglia del vano portaoggetti per aprirlo. Può contenere documenti in formato A4. A seconda del veicolo, è ventilato e refrigerato.

Sul pavimento (del posto di guida) non deve trovarsi alcun oggetto che in caso di frenata brusca rischierebbe di scivolare sotto la pedaliera ostacolandone l'uso.

Controllate che nessun oggetto duro, pesante o appuntito venga collocato nei vani portaoggetti «aperti», in modo da non mettere a repentaglio l'incolumità degli occupanti del veicolo in curva, o in caso di frenata brusca.

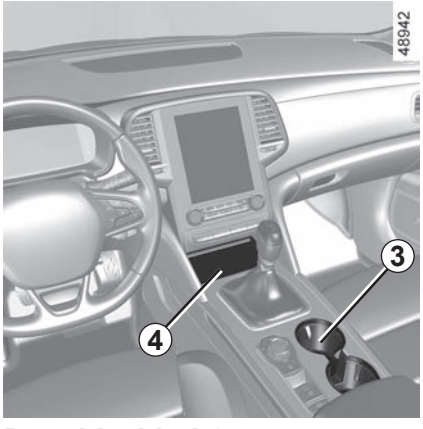


## Portabicchieri *3*

Può contenere il posacenere estraibile, lattine, ecc.

In curva, in fase di accelerazione o frenata, abbiate cura che il recipiente presente nel portalattine non fuoriesca.

**Rischio di bruciature in caso di liquido caldo e/o di fuoriuscita.**

## Vano portaoggetti della consolle centrale/zona di ricarica per induzione *4*

Per maggiori informazioni sulla zona di ricarica per induzione, consultate il libretto d'istruzioni del sistema multimediale.

È essenziale non lasciare alcun oggetto (carta di avvio, unità USB, carta SD, carta di credito, gioielli, chiavi, monete, ecc.) nell'area di carica a induzione ***4*** durante la carica del telefono. Rimuovere tutte le carte di credito o carte magnetiche dal vano prima di posizionare il telefono nell'area di carica a induzione ***4***.

Gli oggetti lasciati nella zona di carica per induzione ***4*** possono surriscaldarsi. Si consiglia di collocarli nelle aree previste a tale scopo (vano portaoggetti, vano dell'aletta parasole, ecc.).

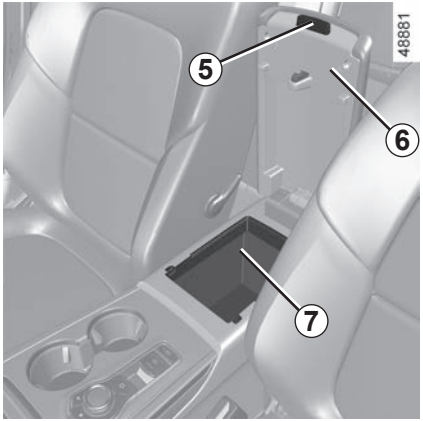


## Vano portaoggetti *7*

Premere il comando ***5*** e sollevare il bracciolo ***6***.

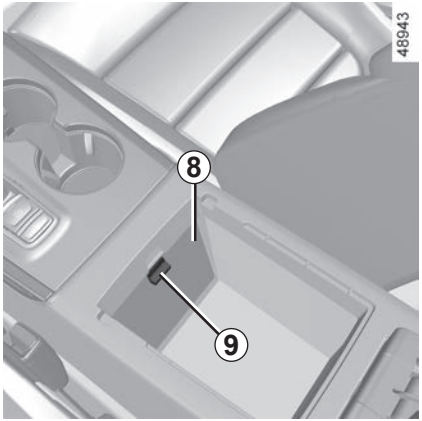


## Vano portaoggetti *8*

Con il bracciolo ***6*** sollevato, a seconda della versione del veicolo, premete il pulsante ***9*** per accedere al vano portaoggetti ***8***.

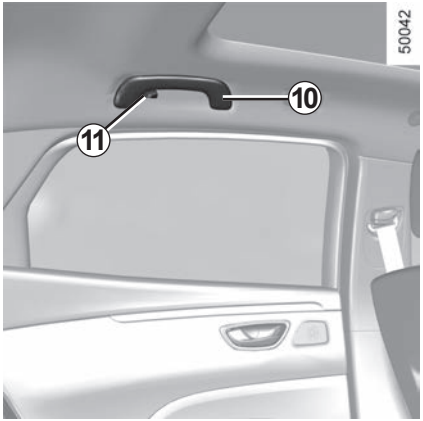


## Maniglia di ritegno *10*

Serve a tenersi durante la guida.

Non utilizzatela per salire o scendere dal veicolo.

## Ganci porta-abiti *11*

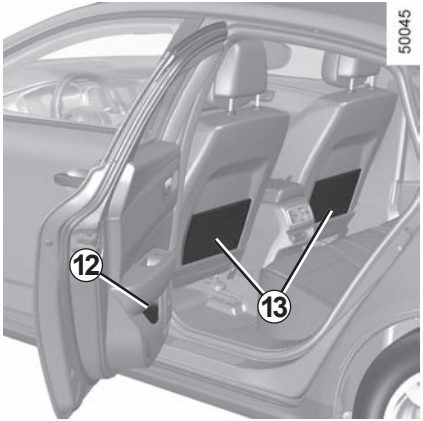


## Vano portaoggetti delle porte posteriori *12*

## Tasche portaoggetti *13* dei sedili anteriori

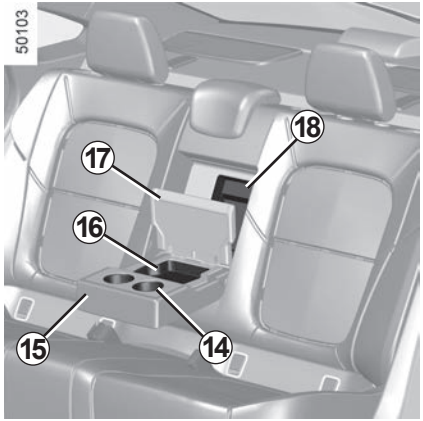


## Bracciolo posteriore centrale *15*

### Portabicchieri *14*

Abbassare il bracciolo posteriore centrale ***15***.

### Vani portaoggetti nel bracciolo posteriore *16*

Abbassare il bracciolo centrale posteriore e sollevare il coperchio ***17***.

## Vano portasci *18*

Se si desidera trasportare oggetti lunghi (sci, ecc.) nel bagagliaio, abbassare il bracciolo ***15***, premere lo sportellino ***18*** e ripiegarlo indietro.

Non appoggiate alcun oggetto, soprattutto se pesante, sul ripiano. In caso di una frenata brusca o d'incidente potrebbe mettere a rischio l'incolumità degli occupanti del veicolo.

Controllate che nessun oggetto duro, pesante o appuntito venga collocato nei vani portaoggetti «aperti», in modo da non mettere a repentaglio l'incolumità degli occupanti del veicolo in curva, o in caso di frenata brusca.

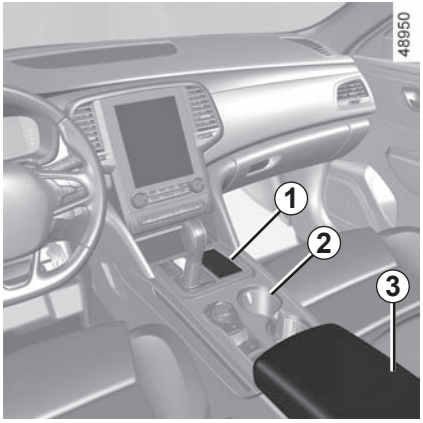


## Sede del posacenere *2*

## Accendisigari

Con contatto inserito, premete il coperchio ***1*** o sollevate il bracciolo ***3*** per utilizzare l'accendisigari, a seconda del veicolo. Tiratelo. Dopo averlo usato, rimettetelo al suo posto senza premerlo a fondo.

Se il vostro veicolo non dispone di un accendisigari e di un posacenere, potete procurarveli presso la Rete del marchio.

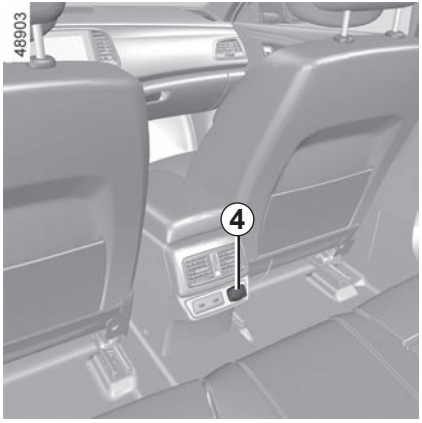


## Presa accessori

Potete utilizzare l'accendisigari o una delle prese ***4***. Sono fornite per il collegamento di accessori omologati dai nostri Servizi Tecnici del marchio.

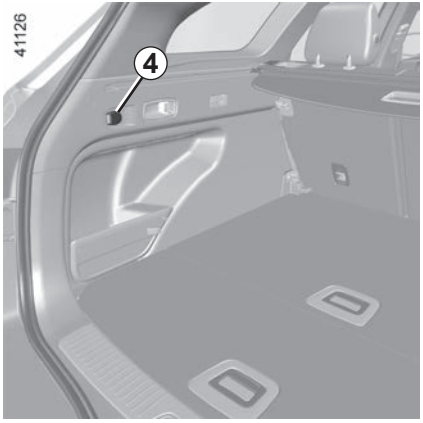

Collegare solo accessori con potenza massima di 120 Watt (12 V).

In caso di utilizzo contemporaneo di diverse prese per accessori, la potenza totale degli accessori collegati non deve superare 180 Watt.

**Rischio d'incendio.**

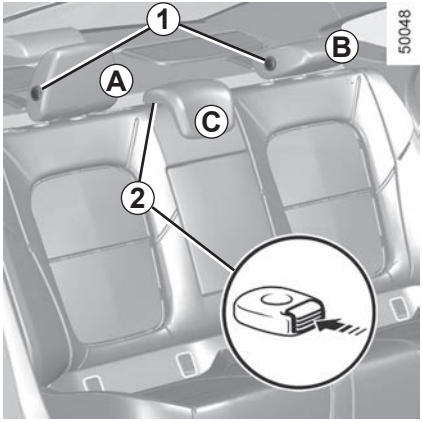


## Posizione d'impiego *A*

Sollevate l'appoggiatesta al massimo per utilizzarlo in posizione alta. Verificate il corretto bloccaggio.

## Posizione di carico *B*

Premete il tasto ***1*** e abbassate completamente l'appoggiatesta.

**La posizione dell'appoggiatesta completamente abbassato è una posizione riposta:** non deve essere adottata quando un passeggero è seduto.

## Posizione riposta dell'appoggiatesta del sedile centrale *C*

Premere la linguetta ***2*** e abbassare completamente l'appoggiatesta.

**La posizione dell'appoggiatesta completamente abbassato è una posizione riposta:** non deve essere adottata quando un passeggero è seduto.

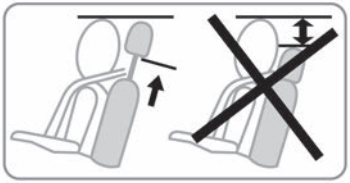

L'appoggiatesta è un elemento di sicurezza, deve essere presente e correttamente posizionato. La parte superiore dell'appoggiatesta deve trovarsi il più vicino possibile alla sommità della testa.

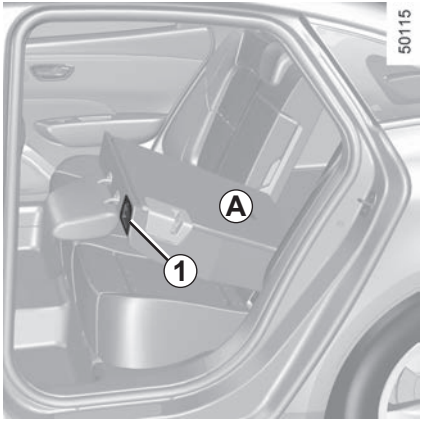


## Per ribaltare manualmente gli schienali

Verificate che i sedili anteriori siano sufficientemente avanzati.

Posizionare gli appoggiatesta laterali nella posizione alta. Per ottenere un pianale orizzontale unico, staccare completamente l'appoggiatesta centrale.

Tirate il comando ***1*** e abbassate lo schienale ***A***.

Per motivi di sicurezza, effettuate queste operazioni a veicolo fermo.

Prima di ribaltare qualsiasi sedile posteriore laterale:

– sulle versioni a «4 porte», **allacciare la cintura** del sedile interessato nell'apposito dispositivo di bloccaggio di sicurezza;

– sulle versioni «station wagon», **non allacciare la cintura** del sedile interessato.

Ciò consente di evitare che la cintura di sicurezza resti intrappolata quando il sedile viene rimesso in posizione per l'uso.

In ogni caso, verificate che le cinture di sicurezza funzionino correttamente.

La configurazione sedile unico a due posti con lo schienale piccolo ***A*** ribaltato impedisce l'uso del posto centrale data l'impossibilità di agganciare la cintura (modulo della cintura non accessibile).

## Per risollevare lo schienale

Per rimontare lo schienale, procedete in senso contrario.

Rialzate lo schienale e inclinatelo contro il relativo supporto.

**Quando risollevate lo schienale,** abbiate cura di verificarne il corretto fissaggio.

**Qualora utilizziate delle foderine dei sedili**, controllate che non impediscano il bloccaggio dello schienale.

Posizionate correttamente le cinture.

Rimettete gli appoggiatesta.

Quando spostate i sedili posteriori, verificate che i punti di fissaggio siano liberi (parti del corpo, animali, ghiaia, stracci, giocattoli...).

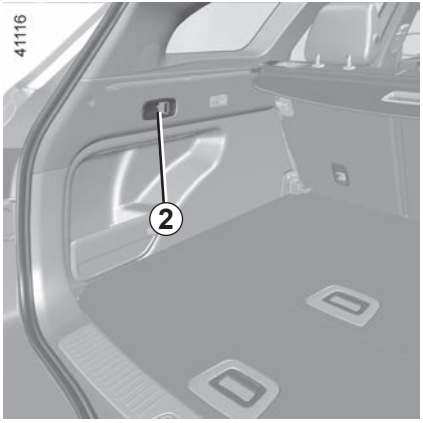


## Per reclinare automaticamente gli schienali (posizione pianale piatto)

Verificate che i sedili anteriori siano sufficientemente avanzati.

Sollevare gli appoggiatesta laterali in posizione alta e rimuovere completamente l'appoggiatesta centrale.

Dal bagagliaio, tirando il comando **2**, potete sbloccare automaticamente gli schienali del sedile unico posteriore al fine di ottenere un pianale piatto.

**Condizioni di utilizzo**

– Veicolo fermo;
– sportello del bagagliaio aperto;
– cinture posteriori sganciate.

**anomalie di funzionamento**

Se tutte le condizioni di utilizzo sono soddisfatte, ma il ribaltamento non è possibile, contattate la Rete del marchio.

Quando spostate i sedili posteriori, verificate che i punti di fissaggio siano liberi (parti del corpo, animali, ghiaia, stracci, giocattoli...).

# BAGAGLIAIO: versione a 4 porte (1/3)

A seconda della versione del veicolo, sono disponibili vari metodi per azionare lo sportello del bagagliaio:

– mediante il comando dello sportello del bagagliaio esterno;

– mediante la funzione «viva voce».

Durante l'apertura/chiusura dello sportello del bagagliaio, verificate che nulla ostacoli la manovra.

Per motivi di sicurezza effettuate sempre le operazioni di apertura/chiusura quando il veicolo è fermo.

**Rischio di lesioni.**

Durante l'apertura/chiusura dello sportello del bagagliaio, controllate che nessuno sia vicino alle parti in movimento.

**Rischio di lesioni.**

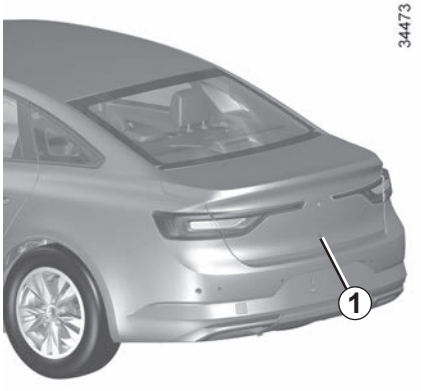


## Mediante il comando dello sportello del bagagliaio esterno

**Per aprirlo parzialmente**

Con le porte sbloccate, premete il pulsante ***1***. Lo sportello del bagagliaio si apre completamente e automaticamente.

**Nota**: prima di aprire lo sportello del bagagliaio, verificate che lo spazio circostante sia sufficiente per consentire il funzionamento dello sportello del bagagliaio.

**Chiusura**

Abbassate lo sportello del bagagliaio aiutandovi, inizialmente, con la maniglia interna.

## mediante la funzione «viva voce».

La funzione di accesso facilitato permette l'accesso al bagagliaio quando le mani sono occupate.
Accertarsi che la carta si trovi a circa 1 metro dalla zona centrale del paraurti posteriore del veicolo (zona ***B***). Con l'accensione disinserita, posizionatevi a circa 45 cm dal paraurti posteriore del veicolo e spostate il piede in avanti e indietro nella zona ***A***.

Il sensore rileva l'avvicinamento e l'allontanamento del piede e attiva l'apertura dello sportello del bagagliaio.

Non mantenete il piede sospeso in aria. Effettuate il movimento senza fermarvi e senza toccare il paraurti posteriore.

Disattivate la funzione «accesso facilitato» prima di:

– utilizzare un autolavaggio automatico;

– lavare il veicolo a mano;

– maneggiare il sistema di traino;

– ...

**Rischio di apertura accidentale dello sportello del bagagliaio, con conseguente rischio di lesioni.**

### Attivazione/disattivazione della funzione «viva voce»

Per attivare o disattivare la funzione, consultate il libretto di istruzioni del sistema multimediale.
Selezionate «ON» o «OFF».

### Particolarità di utilizzo della funzione «viva voce»

– La funzione di mani libere non è più disponibile dopo diversi giorni di inattività del veicolo o dopo 15 minuti circa, se il veicolo viene sbloccato. Per riattivarla, utilizzare il pulsante di sbloccaggio della carta.

– La funzione «Mani libere» è disponibile solo se il veicolo è fermo e il motore è disinserito (e non in stand-by con la funzione Stop and Start).

– La funzione di mani libere potrebbe non funzionare se il veicolo è dotato di un sistema di traino o si trova in una zona caratterizzata da presenza elevata di onde elettromagnetiche.

**Precauzioni d'uso**

– Prima di ogni apertura dello sportello del bagagliaio, verificate che lo spazio circostante sia sufficiente per effettuare l'apertura dello sportello del bagagliaio. In caso contrario, arrestate la corsa dello sportello del bagagliaio prima del contatto.

– L'eventuale copertura (sporcizia, fango, neve, sale antigelo e così via) di uno dei sensori integrati nella parte posteriore del paraurti potrebbe compromettere temporaneamente il funzionamento del sistema. Pulite i sensori. Se il problema persiste, rivolgetevi alla Rete del marchio.

**Nota:** a temperature molto basse, l'apertura automatica potrebbe non funzionare se le guarnizioni dello sportello del bagagliaio sono gelate.

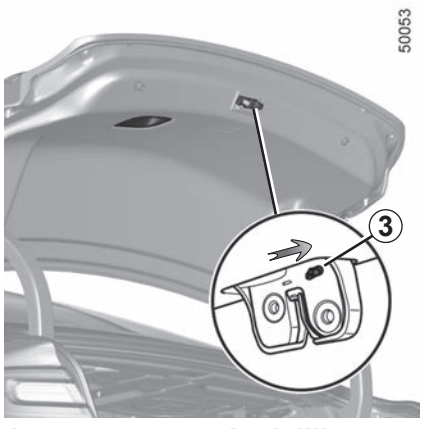


## Apertura manuale dall'interno

Qualora il bagagliaio non si apra, è possibile sbloccarlo manualmente dall'interno:

– potete accedere al bagagliaio ribaltando lo o gli schienali del sedile unico posteriore;

– fate scorrere la linguetta ***3*** verso destra;

– spingete lo sportello del bagagliaio per aprirlo.

Per motivi di sicurezza effettuate sempre le operazioni di apertura/chiusura quando il veicolo è fermo.

**Rischio di lesioni.**

Durante l'apertura/chiusura dello sportello del bagagliaio, controllate che nessuno sia vicino alle parti in movimento.

**Rischio di lesioni.**

## Apertura/Chiusura

### Per aprirlo parzialmente

Con le porte sbloccate, premete il pulsante ***1*** e sollevate lo sportello del bagagliaio.

### Chiusura

Abbassate lo sportello del bagagliaio servendovi della maniglia interna ***2***.

## Particolarità dei veicoli con portellone motorizzato

➥ 3.47

Il fissaggio di un qualsiasi tipo di portapacchi (portabici, portaoggetti del bagagliaio, ecc.) sul portello del bagagliaio è vietato. Per l'installazione di un portapacchi sul veicolo, rivolgersi a un rappresentante del marchio.

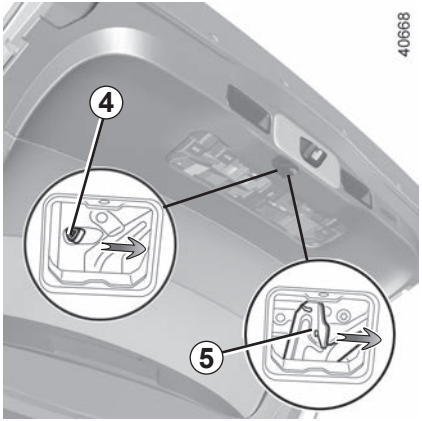


## Apertura manuale dall'interno

Qualora il bagagliaio non si apra, è possibile sbloccarlo manualmente dall'interno:

– potete accedere al bagagliaio ribaltando lo o gli schienali del sedile unico posteriore;
– Sganciate il rivestimento in corrispondenza di ***3***;
– fate scorrere la linguetta ***4*** verso destra oppure, a seconda del veicolo, la linguetta ***5***;
– spingete lo sportello del bagagliaio per aprirlo.

Quando il veicolo ne è provvisto, il portellone si blocca e si sblocca insieme alle porte.

A seconda della versione del veicolo, avete a disposizione diversi modi per azionare il portellone:

– mediante la carta con telecomando;
– mediante i comandi sul portellone;
– mediante il comando sul cruscotto;
– mediante la funzione di accesso facilitato.

Il fissaggio di un qualsiasi tipo di portapacchi (portabici, portaoggetti del bagagliaio, ecc.) sul portello del bagagliaio è vietato. Per l'installazione di un portapacchi sul veicolo, rivolgersi a un rappresentante del marchio.

## Condizioni di utilizzo

– Immobilizzate il veicolo.
– In presenza di gelo/neve, che potrebbero impedire l'apertura del portellone, rimuovete assolutamente il gelo/la neve per liberare il portellone.
– In caso di scaricamento o sostituzione della batteria, il portellone deve essere chiuso (manualmente se necessario) per ripristinare la motorizzazione del portellone.

Durante l'apertura/chiusura del portellone, controllate che nessuno sia vicino alle parti in movimento.

**Rischio di lesioni.**

## Apertura/chiusura

L'attivazione dell'apertura o chiusura del portellone motorizzato, premendo il comando sul cruscotto o mediante la carta, è **indicata da tre segnali acustici**, appena prima che il portellone inizi a muoversi.

Durante l'apertura/chiusura del portellone, verificate che nulla ostacoli la manovra.

Per non danneggiare il sistema del portellone, non forzate manualmente il portellone per aprirlo o chiuderlo quando è in movimento.

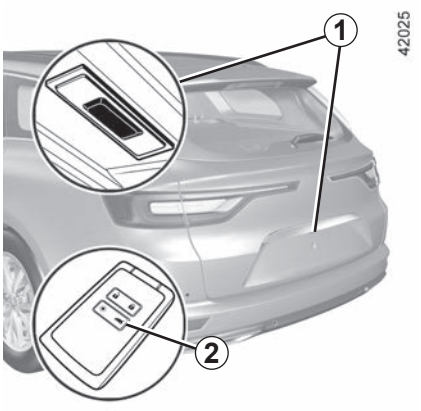


**Mediante il comando esterno di apertura del portellone**

Premete il comando ***1***.

**mediante la carta con telecomando**

Con contatto disinserito, premere a lungo sul contattore ***2*** della carta.

Per motivi di sicurezza effettuate sempre le operazioni di apertura/chiusura quando il veicolo è fermo.

**Rischio di lesioni.**

**Mediante il comando interno di chiusura del portellone**

Premete il comando ***3***.

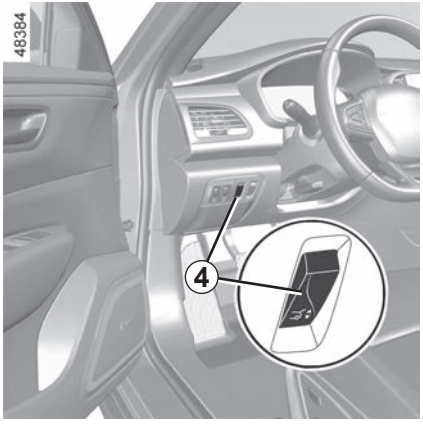


**Mediante il comando sul cruscotto**

Agite sul contattore ***4***.

**mediante la funzione «viva voce».**

La funzione «viva voce» consente di accedere al bagagliaio o di richiuderlo quando si hanno le mani impegnate.
Accertarsi che la carta si trovi a circa 1 metro dalla zona centrale del paraurti posteriore del veicolo (zona ***B***). Con l'accensione disinserita, posizionatevi a circa 45 cm dal paraurti posteriore del veicolo e spostate il piede in avanti e indietro nella zona ***A***.

Il sensore rileva l'avvicinamento e l'allontanamento del piede e attiva l'apertura o la chiusura del portellone.

Non mantenete il piede sospeso in aria. Effettuate il movimento senza fermarvi e senza toccare il paraurti posteriore.

**Nota:** con il portellone aperto, dopo il rilevamento di un comando di chiusura, esso attende tre secondi circa prima di attivare la chiusura (viene emesso un segnale acustico ogni secondo).

**Attivazione/disattivazione della funzione «viva voce»**

Per attivare o disattivare la funzione, consultare il libretto di istruzioni del sistema multimediale.

Selezionate «ON» o «OFF».

**Particolarità di utilizzo della funzione «viva voce»**

– la funzione «mani libere» non è più disponibile dopo diversi giorni di inattività del veicolo o dopo 15 minuti circa, se il veicolo viene sbloccato. Per riattivarla, utilizzare il pulsante di sbloccaggio della carta.

– la funzione «mani libere» è disponibile solo se il veicolo è fermo e il motore è disinserito (e non in standby tramite la funzione Stop and start).

– La funzione di accesso facilitato potrebbe non funzionare se il veicolo è dotato di un sistema di traino o si trova in una zona caratterizzata da presenza elevata di onde elettromagnetiche.

## Arresto del movimento del portellone

È possibile interrompere in qualunque momento il movimento del portellone motorizzato premendo brevemente uno dei comandi. In base alla posizione di apertura, si può comunque continuare ad aprire lo sportello del portellone manualmente.

Se il portellone è fermo in posizione intermedia e si preme di nuovo il telecomando, il portellone si muoverà in senso inverso rispetto a quando è stato arrestato.

## Modalità manuale

Dopo un arresto del portellone, se lo desiderate, potete azionarlo manualmente.

Potete riprendere in qualsiasi momento il movimento automatico premendo uno dei comandi.

## Rilevamento degli ostacoli

Quando il vetro del portellone rileva un ostacolo (presenza di un oggetto o una persona) mentre è in movimento, si arresta. In base alla posizione di apertura, si può comunque continuare ad aprire lo sportello del portellone manualmente.

Premete un comando di apertura/chiusura del portellone per riprendere il movimento del portellone nello stesso senso che seguiva prima di incontrare l'ostacolo.

Il rilevamento degli ostacoli agevola le operazioni di apertura e chiusura del portellone, ma non sostituisce in alcun modo l'attenzione e la responsabilità che deve avere l'utente.

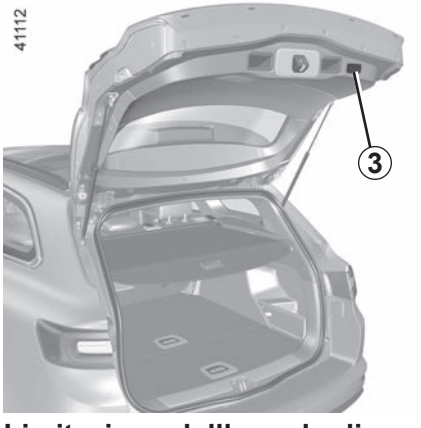


## Limitazione dell'angolo di apertura del portellone

Potete regolare l'altezza massima di apertura del portellone. Esso si fermerà sistematicamente nella posizione desiderata:

– aprite il portellone fino a una posizione intermedia;
– regolate manualmente il portellone fino alla posizione desiderata;
– premete per più di tre secondi il comando ***3*** del portellone motorizzato per memorizzare la posizione.
  Vengono emessi due segnali acustici per segnalare l'avvenuta memorizzazione.

## Precauzioni d'uso

– Prima di ogni apertura/chiusura del portellone, verificate che lo spazio circostante sia sufficiente per effettuare l'apertura del portellone. In caso contrario, arrestare il movimento del portellone con il comando del portellone esterno e mantenere manualmente il portellone in posizione (si può comunque continuare ad aprire il portellone manualmente).
– Se si accende il motore mentre il portellone è in movimento, questo si interrompe per alcuni secondi poi riprende.
– Limitate le interruzioni manuali ripetute durante il movimento automatico del portellone (rischio di danneggiare il sistema del portellone).
– L'eventuale copertura (sporcizia, fango, neve, sale antigelo e così via) di uno dei sensori integrati nella parte posteriore del paraurti potrebbe compromettere temporaneamente il funzionamento del sistema. Pulite i sensori. Se il problema persiste, rivolgetevi alla Rete del marchio.

## Anomalie di funzionamento

Se azionate il portellone motorizzato in modo continuo per circa un minuto (sequenza di aperture e chiusure), esso si blocca per evitare un surriscaldamento e il funzionamento riprende normalmente dopo circa un minuto.

Il portellone motorizzato non funziona se la batteria è scarica. In questo caso, fate funzionare il portellone motorizzato con il motore acceso.

Disattivate la funzione «accesso facilitato» prima di:
– utilizzare un autolavaggio automatico;
– lavare il veicolo a mano;
– maneggiare il sistema di traino;
– ...

**Rischio di apertura o chiusura accidentale del portellone, con conseguente rischio di lesioni.**

**Nota:** a temperature molto basse, l'apertura automatica potrebbe non funzionare se le guarnizioni dello sportello del bagagliaio sono gelate.

**Responsabilità del conducente all'arresto o allo spegnimento del veicolo**

Non lasciare mai il veicolo incustodito con un bambino, un adulto non autosufficiente o un animale al suo interno o dietro il portellone, neanche per un breve lasso di tempo.

Infatti, questi potrebbe mettere a rischio la propria incolumità o quella di altre persone avviando il motore, azionando degli equipaggiamenti, ad esempio gli alzavetri o il portellone automatico, o addirittura bloccare le porte.

**RISCHIO DI MORTE O DI GRAVI LESIONI**.

## Per avvolgere la parte flessibile del copribagagli *1*

Premete la maniglia ***2*** per disimpegnare i nottolini dai relativi punti di fissaggio disposti su ciascun lato del bagagliaio.

Accompagnare l'avvolgimento del copribagagli a metà, quindi premere la maniglia ***2*** per completare l'operazione.

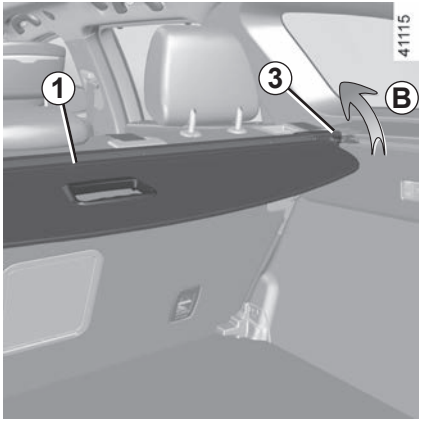


## Distacco/riattacco del copribagagli *1*

Fate scorrere il pulsante ***3*** e sollevate contemporaneamente il lato destro (movimento ***B***) dell'avvolgitore.
Quindi sollevate il lato sinistro dell'avvolgitore ed estraete il gruppo.
Per riattaccare il copribagagli, procedere nel modo inverso.

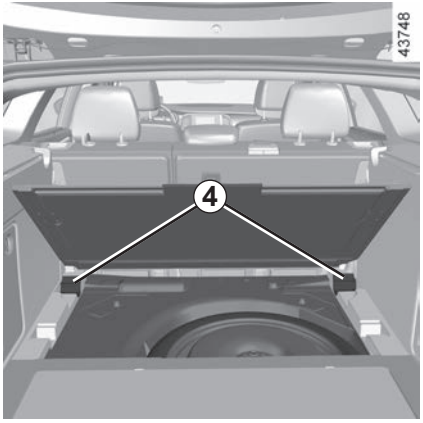


## Stivaggio del copribagagli *1*

È possibile stivare il copribagagli ***1*** sotto il pianale amovibile.

Per effettuare questa operazione, inserite le estremità del copribagagli ***1*** negli alloggiamenti ***4*** su ciascun lato, in modo che la maniglia ***2*** sia visibile e rivolta verso la parte posteriore del veicolo.

**Nota:** il copribagagli ***1***può essere stivato solo con il pianale amovibile in posizione inclinata. Non stivare il copribagagli ***1*** negli alloggiamenti ***4*** quando il pianale amovibile viene utilizzato in qualsiasi altra posizione. ➥ 3.56

**Per i veicoli equipaggiati con un copribagagli**

Non collocate oggetti pesanti o duri sul copribagagli. In caso di una frenata brusca o d'incidente potrebbe mettere a rischio l'incolumità degli occupanti del veicolo.

# RETE DI SEPARAZIONE DEI BAGAGLI (1/2)

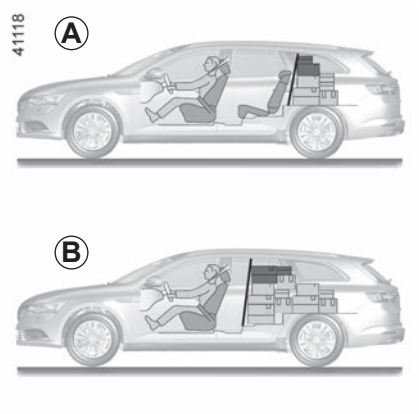


A seconda della versione del veicolo, è utile quando vengono trasportati animali o bagagli per isolarli dalla parte dei passeggeri.

Può essere posizionata:

– dietro ai sedili posteriori ***A***;

– dietro ai sedili anteriori ***B***.

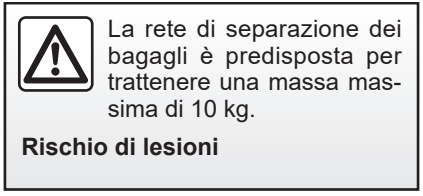

La rete di separazione dei bagagli è predisposta per trattenere una massa massima di 10 kg.

**Rischio di lesioni**

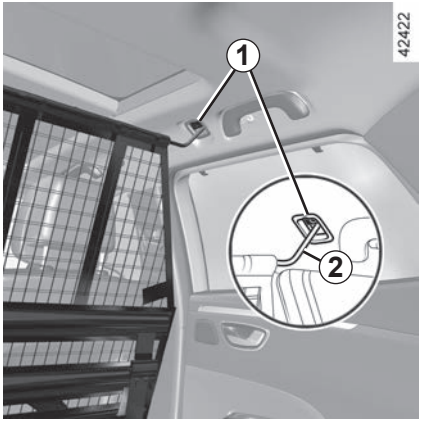


## Montaggio della rete di separazione dietro i sedili anteriori

Nell'abitacolo, da entrambi i lati:

– sollevate la protezione ***1*** per accedere ai punti di ancoraggio che servono da fissaggio superiore della rete;

– inserite il tirante superiore della rete ***2*** nei punti di ancoraggio;

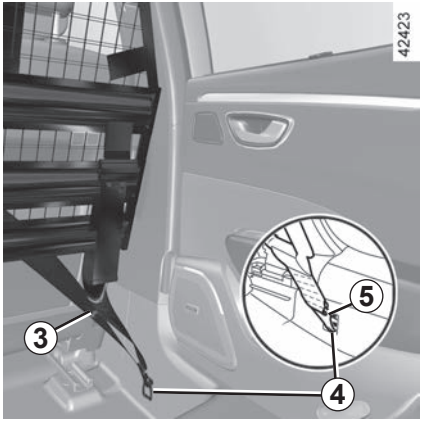


– fissate i due ganci ***5*** delle cinghie della rete ***3*** sugli ancoraggi ***4*** posizionati sotto il tappetino;

– regolate la cinghia ***3*** della rete in modo che sia ben tesa.

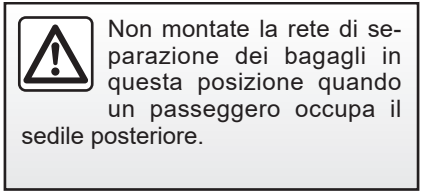

Non montate la rete di separazione dei bagagli in questa posizione quando un passeggero occupa il sedile posteriore.

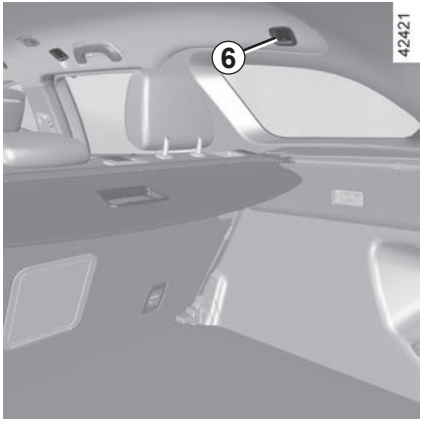


## Montaggio della rete di separazione dietro i sedili posteriori

Nell'abitacolo, da entrambi i lati:

– sollevate la protezione ***6*** per accedere alla guida che serve da fissaggio superiore della rete;

– inserite il tirante superiore ***7*** della rete nella guida;

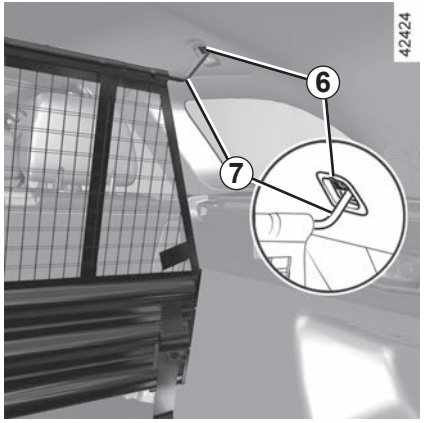


– fissate il gancio ***9*** della cinghia della rete negli ancoraggi ***10***;

– regolate la cinghia ***8*** della rete in modo che sia ben tesa; Gli schienali dei sedili non devono toccare la rete di separazione.

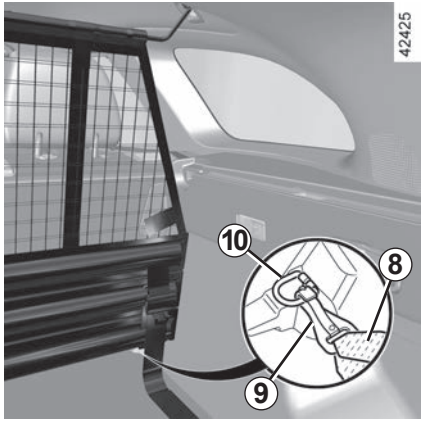

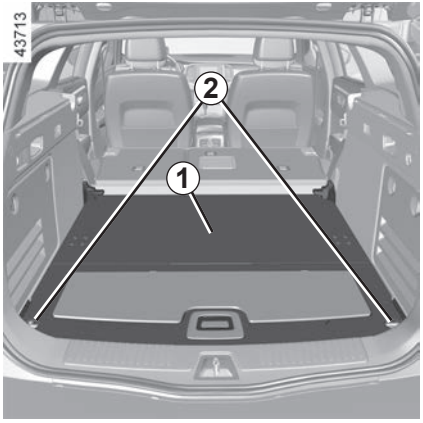


## Pianale amovibile *1*

### Posizione inclinata

Ruotate i pulsanti di blocco ***2*** in corrispondenza delle estremità del pianale amovibile ***1*** di un quarto di giro. Sollevate il pianale con la maniglia ***4*** e posizionatelo sulle alette ***3***. Riposizionate il pianale amovibile ***1*** e bloccate i pulsanti di bloccaggio ***2*** nelle relative posizioni.

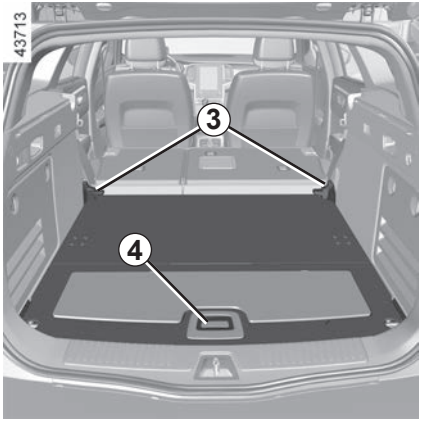


**Nota:** in posizione inclinata, è possibile riporre il copribagagli in un vano portaoggetti sotto il pianale amovibile. ➥ 3.52

Peso massimo sul pianale amovibile in posizione inclinata: 80 kg, con peso uniformemente ripartito.

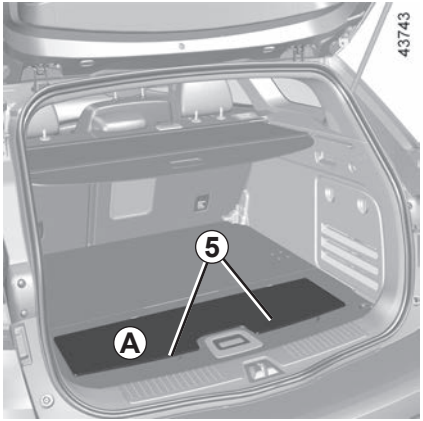


**Posizione intermedia**

Permette di dividere il bagagliaio in due spazi distinti.

Sollevate la parte ***A*** con le prese nella zona ***5*** per riposizionarla verticalmente (direzione ***B***). Viene tenuta in posizione dalle cerniere ***6***.

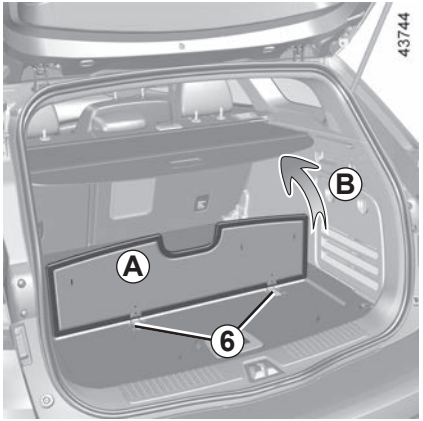


Per riportare la parte ***A*** fino alla posizione pianale, ripetete in senso inverso.

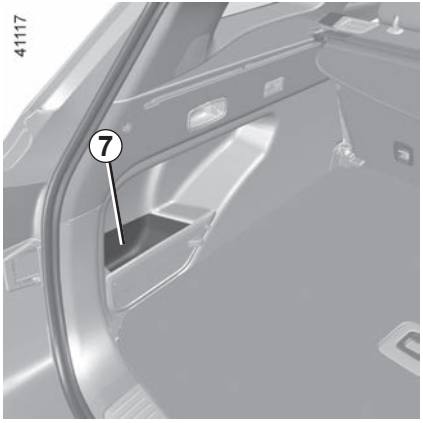


## Vano portaoggetti *7*

(a seconda del veicolo)

Se presente, aprite il coperchio ***8*** per accedere al vano portaoggetti ***7***.

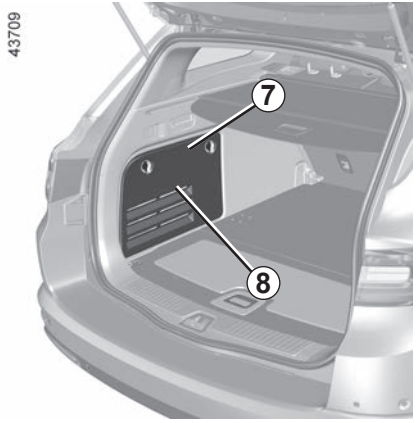


Se il veicolo è dotato di un subwoofer, si trova dietro il coperchio ***8*** nel vano portaoggetti ***7***.

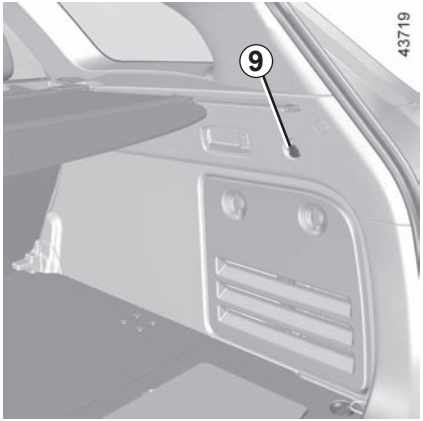


## Gancio portaborse *9*

Massa massima: 5 kg.

## Ganci di fissaggio

Punti di fissaggio ***10***.

Disponete sempre gli oggetti trasportati nel bagagliaio in modo che i più pesanti siano appoggiati contro lo schienale del sedile unico posteriore.

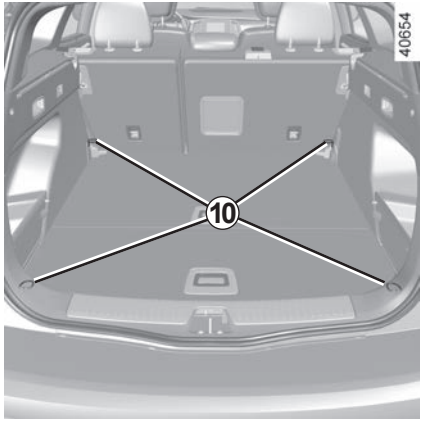


Se il vostro veicolo non è dotato di ganci di fissaggio, potete procurarveli presso la Rete del marchio.

Appoggiate sempre gli oggetti più pesanti a contatto diretto contro il pianale del bagagliaio. Utilizzate, se il veicolo ne è equipaggiato, i punti di aggancio ***10*** situati sul pianale del bagagliaio. Il carico deve essere sistemato in modo tale da non mettere a repentaglio l'incolumità degli occupanti del veicolo in caso di frenata brusca. Allacciate le cinture di sicurezza dei posti posteriori anche in assenza di passeggeri.

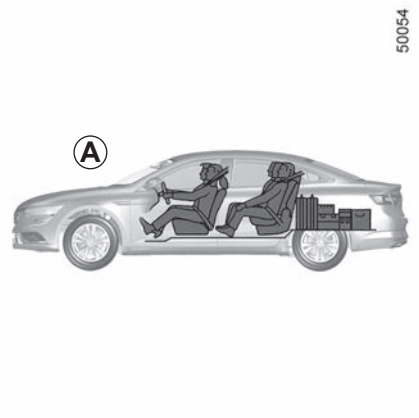


Mettete sempre gli oggetti da trasportare in modo che il loro lato più grande sia appoggiato contro:

– lo schienale del sedile unico posteriore, in caso di carico normale (esempio ***A***).
– Gli schienali dei sedili anteriori con gli schienali posteriori ribaltati con il pianale amovibile in posizione pianale unico (caso ***B***).

Se dovete appoggiare degli oggetti sullo schienale ribaltato, è obbligatorio togliere gli appoggiatesta prima di ribaltare lo schienale in modo da posizionarlo il più possibile contro il sedile.

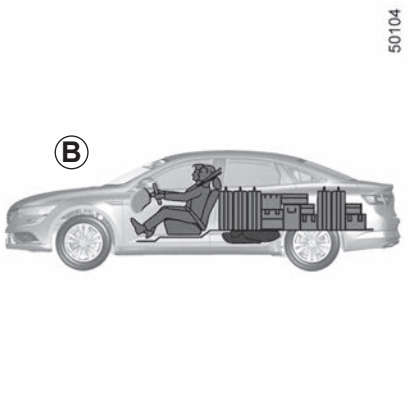


Appoggiate sempre gli oggetti più pesanti a contatto diretto contro il pianale del bagagliaio. Utilizzate, se il veicolo ne è equipaggiato, i punti di aggancio ***1*** situati sul pianale del bagagliaio. Il carico deve essere sistemato in modo tale da non mettere a repentaglio l'incolumità degli occupanti del veicolo in caso di frenata brusca. Allacciate le cinture di sicurezza dei posti posteriori anche in assenza di passeggeri.

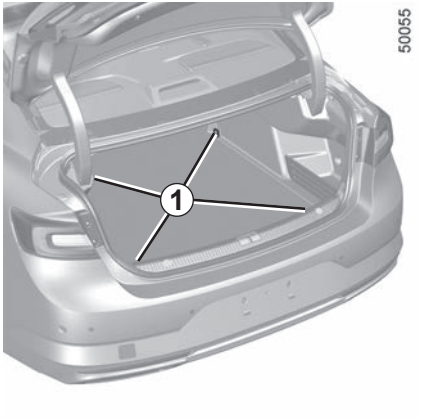


## Ganci di fissaggio

I ganci ***1*** disposti in ciascun angolo del bagagliaio permettono di bloccare il carico.

Disponete sempre gli oggetti trasportati nel bagagliaio in modo che quelli più pesanti siano appoggiati contro lo schienale del sedile posteriore.

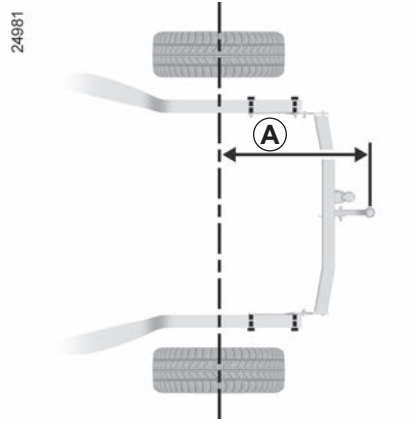

***A***: 1.205 mm **massimo** (versione a 4 porte).

***A***: 1.222 mm **massimo** (versione Estate).

**Carico consentito sul punto di traino, massa massima rimorchio con freni e senza freni** ➥ 6.11

**Scelta e montaggio del sistema di traino**

Massa massima del sistema di traino: 38 kg

Per il montaggio e le condizioni di utilizzo, consultate le istruzioni di montaggio dell'equipaggiamento.

Si consiglia di tenere questo libretto con gli altri documenti di bordo.

Qualsiasi dispositivo di rimorchio non deve ostruire alcun componente di illuminazione o la targa quando non in uso. I dispositivi di rimorchio (sfera, gancio ecc...) che possono essere rimossi senza attrezzi e oggetti a scomparsa devono essere rimossi o riposizionati quando non sono in uso.

In tutti i casi, dovete conformarvi alle normative del paese in cui vi trovate.

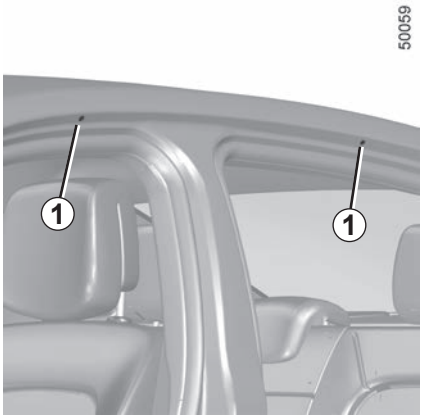


## Accesso ai punti di fissaggio

Aprite le porte e rimuovete le protezioni ***1*** con un attrezzo (cacciavite a testa piatta) per accedere ai punti di fissaggio.

Quando le barre del tetto originali, ed omologate dai nostri Servizi Tecnici, vengono fornite con delle viti, utilizzate esclusivamente queste ultime per fissare le barre tetto sul veicolo.

**Versione station wagon**

Per i veicoli equipaggiati con barre del tetto originali, queste sono fisse e non devono essere smontate. Per eventuali modifiche, consultate la Rete del marchio.

Per la scelta dell'equipaggiamento adatto al vostro veicolo, vi consigliamo di rivolgervi alla Rete del marchio.

Per il montaggio delle barre e le condizioni di utilizzo, consultate le istruzioni di montaggio dell'equipaggiamento.

Si consiglia di tenere questo libretto con gli altri documenti di bordo.

**Carico ammesso sul portabagagli del tetto** ➥ 6.11.

## Precauzioni d'uso

### Manipolazione dello sportello del bagagliaio

Prima di manipolare lo sportello del bagagliaio, verificate gli oggetti e/o accessori (portabiciclette, bagagliaio del tetto...) montati sui portapacchi: devono essere correttamente disposti e fissati, e il loro ingombro non deve impedire il corretto funzionamento dello sportello del bagagliaio.

Il fissaggio di un qualsiasi tipo di portapacchi (portabici, portaoggetti del bagagliaio, ecc.) sul portello del bagagliaio è vietato. Per l'installazione di un portapacchi sul veicolo, rivolgersi a un rappresentante del marchio.

# Capitolo 4: Manutenzione


Cofano Motore . . . . . 4.2
Livello olio motore: generalità . . . . . 4.4
Livello olio motore: rabbocco, riempimento, sostituzione dell'olio . . . . . 4.6
Livelli: . . . . . 4.9
liquido di raffreddamento motore . . . . . 4.9
liquido dei freni . . . . . 4.10
serbatoio liquido lavavetri/ lavafari . . . . . 4.11
Filtri . . . . . 4.11
Batteria . . . . . 4.12
La pressione degli pneumatici . . . . . 4.14
Manutenzione della carrozzeria . . . . . 4.16
Manutenzione dei rivestimenti interni . . . . . 4.19

Per aprirlo, tirate la levetta ***1***, disposta nel lato sinistro del cruscotto.

Prima di effettuare qualsiasi intervento nel vano motore, è obbligatorio disinserire il contatto. ➥ 2.3.

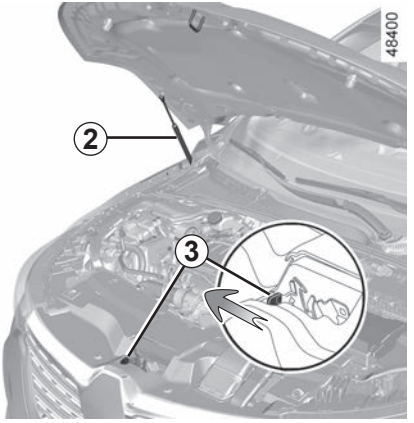


## Sbloccaggio di sicurezza del cofano

– Sollevare leggermente il cofano motore;

– spingere la linguetta ***3*** verso sinistra (senza sollevare il cofano motore) per sbloccare il meccanismo di sicurezza;

– **quindi** sollevare il cofano motore.

**Nota**: se si solleva il cofano motore e allo stesso tempo si sposta la linguetta ***3***, il meccanismo di sicurezza potrebbe non sbloccarsi.

## Apertura del cofano

Sollevate il cofano e accompagnatelo; viene sorretto tramite i due martinetti ***2***.

Evitate di appoggiarvi sul cofano motore: vi è il rischio che si chiuda involontariamente.

Quando si interviene nel cofano motore, assicuratevi che la levetta dei tergivetri sia in posizione di arresto.

**Rischio di lesioni**

Quando si interviene in prossimità del motore, quest'ultimo potrebbe essere caldo. Inoltre, l'elettroventola può azionarsi in ogni momento. La spia nel vano motore ha la funzione di ricordare tale condizione.

**Rischio di lesioni**

## Chiusura del cofano motore

Prima di chiuderlo, accertatevi di non aver dimenticato nulla nel vano motore.

Per richiudere il cofano, prendetelo dal centro ed accompagnatelo fino a 30 cm dalla posizione chiusa, poi rilasciatelo. Si chiude da solo sotto l'effetto del suo stesso peso.

Dopo ogni intervento nel vano motore, accertatevi di non dimenticare nulla (stracci, attrezzi, ecc.)
In effetti questi possono danneggiare il motore o provocare un incendio.

Assicuratevi che il cofano sia correttamente bloccato.

Assicuratevi che nulla impedisca l'aggancio del bloccaggio (ghiaia, stracci…).

In caso di urto, anche leggero contro la calandra o il cofano, fate controllare quanto prima il sistema di bloccaggio del cofano dalla Rete del marchio.

# LIVELLO OLIO MOTORE: informazioni generali (1/2)

Un motore consuma normalmente un po' d'olio per la lubrificazione ed il raffreddamento degli organi in movimento ed è normale rabboccare il circuito lubrificante tra due sostituzioni d'olio.

Tuttavia, se dopo il periodo di rodaggio, il consumo d'olio è superiore a 0,5 litri ogni 1000 km, rivolgetevi alla Rete del marchio.

**Periodicità: controllate periodicamente il livello dell'olio e in ogni caso prima di lunghi viaggi, altrimenti rischiate di danneggiare il motore del vostro veicolo.**

## Controllo del livello dell'olio

Il controllo del livello dell'olio deve esser effettuato con il veicolo in piano e a motore freddo.

**Per conoscere il livello dell'olio in maniera esatta e accertarsi che non sia stato oltrepassato il livello massimo (rischio di danneggiamento del motore), è tassativo utilizzare l'asta.** Consultate le seguenti pagine.

Il display sul quadro della strumentazione avverte solamente quando il livello dell'olio è al minimo.

Prima di effettuare qualsiasi intervento nel vano motore, è obbligatorio disinserire il contatto. ➥ 2.3.

# LIVELLO OLIO MOTORE: informazioni generali (2/2)

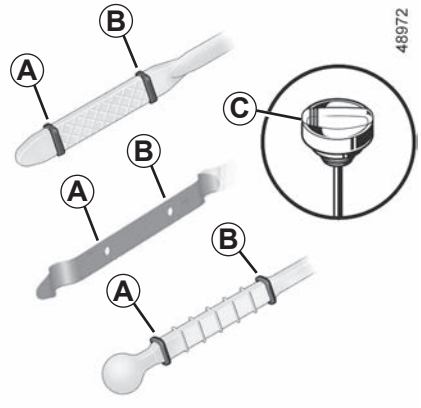


– Estraete l'asta ed asciugatela con uno straccio pulito e che non lasci pelucchi;
– inserite l'asta fino in fondo, (per i veicoli equipaggiati con "tappo-asta" ***C***, avvitate completamente il tappo);
– estraete nuovamente l'asta;
– controllate il livello: non deve mai scendere al di sotto del livello «mini» ***A*** né oltrepassare il livello «maxi» ***B***.

Una volta letto il livello, inserite a fondo l'asta o avvitate completamente il tappo-asta.

**Aggiunta di olio motore**

Utilizzare un imbuto o proteggere la zona del bocchettone di riempimento per evitare la fuoriuscita dell'olio motore sulla parte calda del vano motore o su una parte sensibile (ad esempio i componenti elettrici).

**Rischio d'incendio.**

**Superamento del livello massimo dell'olio motore**

Non si deve in nessun caso superare il livello massimo di riempimento ***B***: si corre il rischio di danneggiare il motore e il sistema antinquinamento.
Se il livello massimo è superato, **non avviate il veicolo** e rivolgetevi alla Rete del marchio.

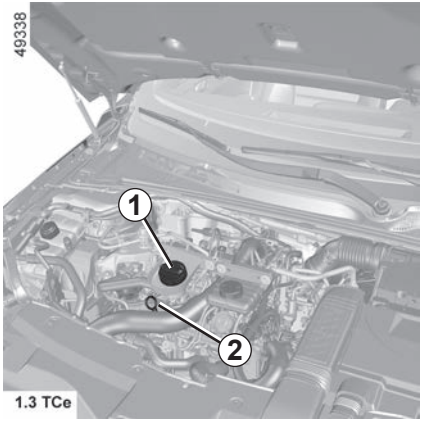


## Aggiunte/sostituzione olio

Il veicolo deve trovarsi su superficie orizzontale, a motore spento e freddo (ad esempio: prima del primo avviamento della giornata).

– Svitate il tappo ***1***;

– ripristinate il livello (approssimativamente la quantità da aggiungere per passare da "MINI" e "MAXI" dell'astina ***2*** è compresa tra 1,5 e 2 litri, a seconda del motore);

Non superate il livello «Max» e non dimenticate di riposizionare il tappo ***1*** e l'astina ***2***.

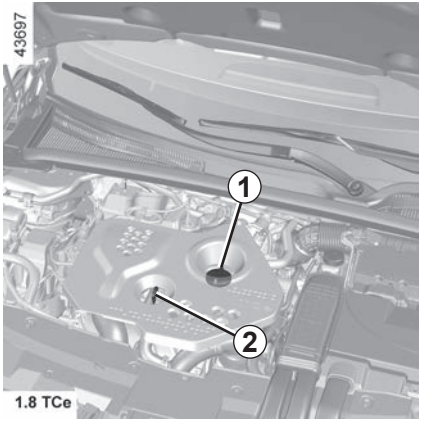


– attendete 20 minuti circa per permettere all'olio di rifluire nel circuito;

– verificate il livello tramite l'asta ***2*** (come spiegato in precedenza).

Una volta letto il livello, inserite a fondo l'asta o avvitate completamente il tappo-asta.

Prima di effettuare qualsiasi intervento nel vano motore, è obbligatorio disinserire il contatto. ➥ 2.3.

**Aggiunta di olio motore**

Utilizzare un imbuto o proteggere la zona del bocchettone di riempimento per evitare la fuoriuscita dell'olio motore sulla parte calda del vano motore o su una parte sensibile (ad esempio i componenti elettrici).

**Rischio d'incendio.**

# LIVELLO DELL'OLIO MOTORE: rabbocco, riempimento, sostituzione dell'olio (2/3)

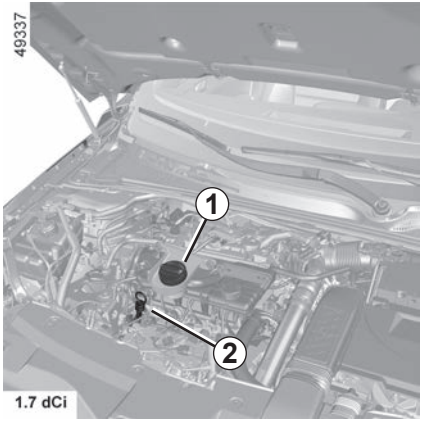


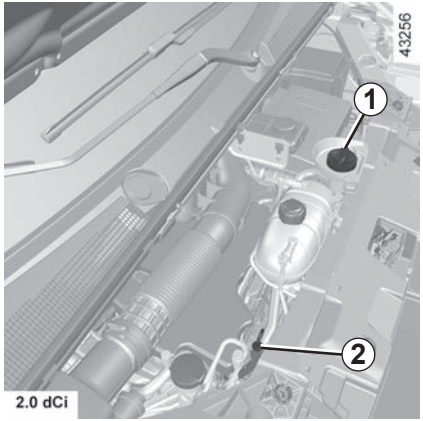


Non superate il livello «Max» e non dimenticate di riposizionare il tappo ***1*** e l'astina ***2***.

Prima di effettuare qualsiasi intervento nel vano motore, è obbligatorio disinserire il contatto. ➥ 2.3.

**Aggiunta di olio motore**

Utilizzare un imbuto o proteggere la zona del bocchettone di riempimento per evitare la fuoriuscita dell'olio motore sulla parte calda del vano motore o su una parte sensibile (ad esempio i componenti elettrici).

**Rischio d'incendio.**

## Sostituzione olio motore

**Periodicità:** consultate il libretto di manutenzione del vostro veicolo.

## Quantità per sostituzione olio

Consultate il documento di manutenzione del vostro veicolo o rivolgetevi alla Rete del marchio.
Verificate sempre il livello dell'olio motore mediante apposita astina, come spiegato in precedenza (non deve mai essere al di sotto del livello "MINI", né al di sopra del livello "MAXI" dell'astina).

**Superamento del livello massimo dell'olio motore**

Non si deve in nessun caso superare il livello massimo di riempimento: si corre il rischio di danneggiare il motore e il sistema antinquinamento.
In caso di superamento del livello "MAXI", **non avviate il veicolo**, ma rivolgetevi alla Rete del marchio.

## Qualità dell'olio motore

Consultate il documento di manutenzione del vostro veicolo.

Quando si interviene nel cofano motore, assicuratevi che la levetta dei tergivetri sia in posizione di arresto.

**Rischio di lesioni**

In caso di diminuzione anormale e ripetuta del livello, rivolgetevi alla Rete del marchio.

Quando si interviene in prossimità del motore, quest'ultimo potrebbe essere caldo. Inoltre, l'elettroventola può azionarsi in ogni momento. La spia nel vano motore ha la funzione di ricordare tale condizione.

**Rischio di lesioni.**

**Riempimento e/o controllo del livello dell'olio:** quando si rabbocca l'olio o si controlla il livello, assicurarsi che non vi siano perdite di olio sui componenti del motore.

Accertarsi di chiudere correttamente il tappo e di reinserire l'astina di livello per evitare schizzi di olio sui componenti caldi del motore.

**Rischio d'incendio.**

Non fate girare il motore in un luogo chiuso: i gas di scarico sono tossici.

**Sostituzione dell'olio:** se sostituite l'olio a motore caldo, fate attenzione ai rischi di ustioni a causa del riflusso dell'olio.

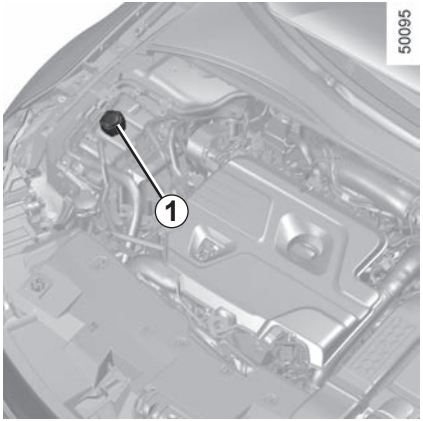


## Liquido di raffreddamento

A motore spento su superficie orizzontale, il livello **a freddo** deve posizionarsi tra i riferimenti «MINI» e «MAXI» indicati sul serbatoio del liquido di raffreddamento ***1***.

Completate tale livello **a freddo** prima che arrivi al riferimento «MINI».

### Periodicità di controllo del livello

**Verificate regolarmente il livello del liquido di raffreddamento** (il motore potrebbe subire gravi danni in caso di mancanza di liquido di raffreddamento).

Se è necessario aggiungere liquido, utilizzate solamente prodotti omologati dai servizi tecnici, che vi assicurano:

– la protezione antigelo;

– una protezione anticorrosione del circuito di raffreddamento.

In caso di diminuzione anormale e ripetuta del livello, rivolgetevi alla Rete del marchio.

Nessun intervento sull'impianto di raffreddamento deve essere effettuato a motore caldo.

**Pericolo di ustioni.**

### Periodicità di sostituzione

Consultate il documento di manutenzione del vostro veicolo.

Quando si interviene in prossimità del motore, quest'ultimo potrebbe essere caldo. Inoltre, l'elettroventola può azionarsi in ogni momento. La spia nel vano motore ha la funzione di ricordare tale condizione.

**Rischio di lesioni**

Prima di effettuare qualsiasi intervento nel vano motore, è obbligatorio disinserire il contatto. ➥ 2.3.

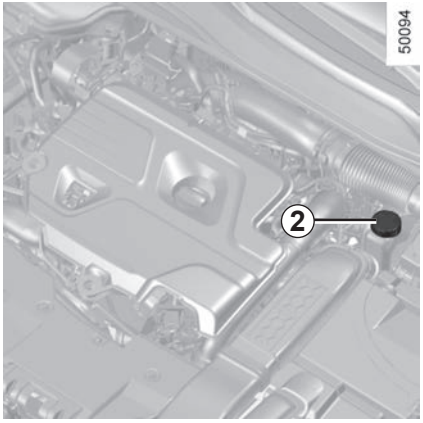


## Liquido dei freni

Deve essere controllato spesso e, in ogni caso, ogni volta che si avverte una variazione anche minima nell'efficacia dell'impianto frenante.

Il controllo del livello si esegue a motore fermo e su superficie orizzontale.

**Livello 2**

Normalmente, il livello diminuisce di pari passo con l'usura delle pastiglie, ma non deve comunque mai scendere sotto la soglia di allarme **« MINI »**.

Se desiderate verificare da soli lo stato di usura dei dischi e dei tamburi procuratevi il documento che illustra il metodo di controllo disponibile presso la rete del marchio o sul sito internet del costruttore.

Quando si interviene in prossimità del motore, quest'ultimo potrebbe essere caldo. Inoltre, l'elettroventola può azionarsi in ogni momento. La spia nel vano motore ha la funzione di ricordare tale condizione.

**Rischio di lesioni**

**Riempimento**

Ogni intervento sul circuito idraulico comporta la sostituzione del liquido ad opera di un tecnico specializzato.

Utilizzate esclusivamente un liquido omologato dai nostri Servizi Tecnici (prelevato da una confezione nuova).

**Periodicità di sostituzione**

Consultate il documento di manutenzione del vostro veicolo.

Prima di effettuare qualsiasi intervento nel vano motore, è obbligatorio disinserire il contatto. ➥ 2.3.

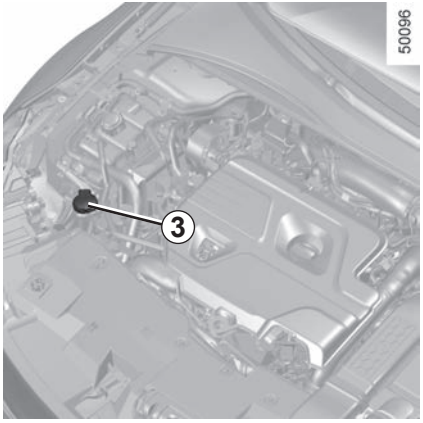


## Serbatoio liquido tergivetri/lavafari

### Riempimento

Con il motore spento, aprite il tappo ***3***, riempite fino a vedere il liquido, quindi richiudete il tappo.

**Nota:** verificate regolarmente il livello del serbatoio, effettuando un rabbocco di liquido prima di compiere un percorso.

### Liquido

Prodotto lavavetri. In inverno utilizzare un prodotto antigelo. Utilizzate i prodotti consigliati dalla Rete del marchio.

**Nota:** non utilizzare acqua pura (rischio di danneggiare la pompa di adescamento, depositi di calcare sulla pompa e sugli ugelli).

### Spruzzatori

Per regolare l'altezza degli ugelli dei lavavetri del parabrezza, rivolgetevi alla Rete del marchio.

## Filtri

La sostituzione degli elementi filtranti (filtro aria, filtro abitacolo, filtro gasolio...) è prevista dal programma di manutenzione del vostro veicolo.

**Periodicità di sostituzione degli elementi filtranti:** consultate il documento di manutenzione del vostro veicolo.

# BATTERIA (1/2)

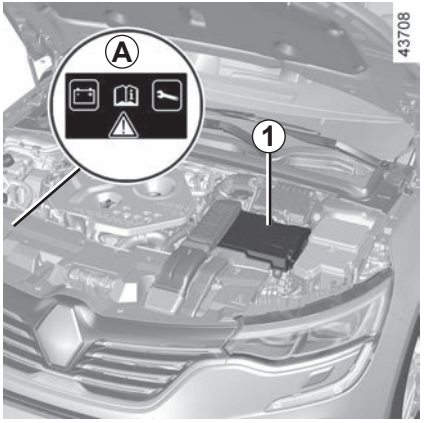


A seconda della versione del veicolo, la batteria ***1*** si trova nel vano motore o sotto il pianale nel bagagliaio.

La batteria ***1*** non richiede manutenzione. **Non deve essere aperta o non si deve aggiungere un liquido.**

## Etichetta *A*

Rispettate le indicazioni presenti sull'etichetta ***A***.

**Non dovete effettuare alcun intervento sulla batteria**.

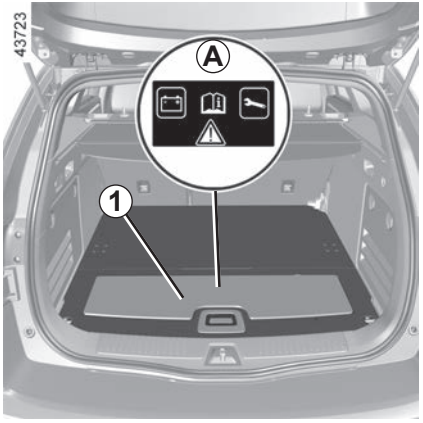


A seconda della versione del veicolo, un sistema verifica in continuazione lo stato di carica della batteria. Se la carica scende, il messaggio «Batteria debole avviare motore» compare sul quadro della strumentazione. In tal caso, avviate il motore e il messaggio sul quadro della strumentazione scompare.

Lo stato di carica della batteria può diminuire soprattutto se utilizzate il veicolo:

– su brevi percorsi;
– nella guida in città;
– quando la temperatura diminuisce;
– dopo un utilizzo prolungato di utenze elettriche (autoradio, ecc.) a motore spento.

Prima di effettuare qualsiasi intervento nel vano motore, è obbligatorio disinserire il contatto. ➥ 2.3

Quando si interviene in prossimità del motore, quest'ultimo potrebbe essere caldo. Inoltre, l'elettroventola può azionarsi in ogni momento. La spia nel vano motore ha la funzione di ricordare tale condizione.

**Rischio di lesioni**

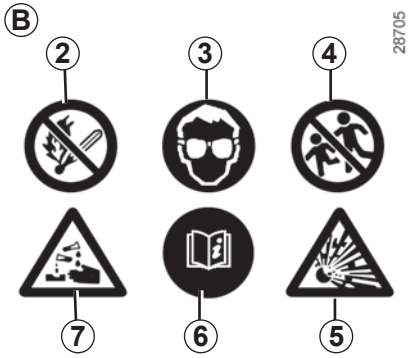


## Etichetta *B*

Rispettate le indicazioni presenti sulla batteria:
- ***2*** divieto di fiamme libere e di fumare;
- **3** protezione obbligatoria degli occhi;
- ***4*** tenere lontano dalla portata dei bambini;
- ***5*** sostanze esplosive;
- ***6*** consultare il libretto di istruzioni;
- ***7*** sostanze corrosive.

## Sostituzione della batteria

Per garantire la sicurezza e il corretto funzionamento degli equipaggiamenti elettrici del veicolo (luci, tergivetri, ABS, ecc.), qualsiasi intervento sulla batteria (smontaggio, scollegamento, ecc.) deve obbligatoriamente essere effettuato da un professionista specializzato.

**Rischio di ustioni da scariche elettriche.**

Rispettate tassativamente le periodicità delle sostituzioni riportate nel libretto di manutenzione, senza mai superarle.

Il tipo di batteria è specifico. Assicuratevi di sostituirla con una dello stesso tipo.

Rivolgetevi alla Rete del marchio.

## Etichetta *A*

Per leggerla aprite la porta conducente. La pressione di gonfiaggio deve essere controllata su pneumatici freddi.

Se la verifica della pressione non può essere effettuata su pneumatici **freddi,** occorre aumentare le pressioni indicate di **0,2** - **0,3** bar (o **3 PSI**). **Non bisogna mai sgonfiare un pneumatico caldo.**

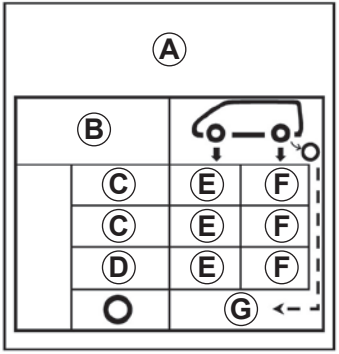


***B*** : dimensione dei pneumatici montati sul veicolo.

***C***: velocità di guida prevista.

***D*** : pressione consigliata per ottimizzare il consumo di carburante.

**Nota:** il comfort di guida può subire alterazioni.

***E***: pressione dei pneumatici anteriori.

***F***: pressione dei pneumatici posteriori.

***G***: pressione di gonfiaggio della ruota di scorta.

**Veicolo dotato di sistema di controllo della pressione degli pneumatici**

In caso di pneumatico sgonfio (foratura, gonfiaggio insufficiente e così via), la spia sul quadro della strumentazione si accende. ➥ 2.28.

**Veicolo utilizzato a pieno carico (massa max. consentita a pieno carico) e con traino di rimorchio**

La velocità massima non deve essere superiore a **100 km/h** e la pressione degli pneumatici deve essere aumentata di **0,2 bar** ➥ 6.11**.**

**Rischio di scoppio degli pneumatici.**

# PRESSIONI DI GONFIAGGIO DEGLI PNEUMATICI (2/2)

**Sicurezza pneumatici e montaggio delle catene:** ➥ 5.13 per conoscere le condizioni di manutenzione e le condizioni di montaggio delle catene per le differenti versioni del veicolo.

Per la vostra sicurezza e il rispetto della legislazione vigente.

Quando si rende necessaria la sostituzione, bisogna montare sullo stesso asse del veicolo soltanto pneumatici della stessa marca, dimensioni, tipo e struttura.

**Essi devono: avere una capacità di carico e una capacità di velocità almeno identica alle pneumatici di origine, o corrispondere a quelli consigliati dalla rete del marchio.**

L'inosservanza di queste istruzioni può compromettere la sicurezza e la conformità del veicolo.

**Rischio di perdita di controllo del veicolo.**

Se sottoposto a corretta manutenzione, il veicolo può durare più a lungo. Si consiglia pertanto di curare regolarmente la manutenzione dell'esterno del veicolo.

Il vostro veicolo usufruisce delle tecniche anticorrosione più avanzate. Ciononostante, esso subisce l'azione di vari fattori.

**Agenti atmosferici corrosivi.**
- Inquinamento atmosferico (zone urbane e industriali),
- salinità dell'atmosfera (zone di mare, soprattutto nei mesi caldi),
- condizioni climatiche stagionali e igrometriche (sale sparso sulle strade d'inverno, acqua di lavaggio delle strade, ecc.).

**Incidenti di guida**

**Azioni abrasive**
Pulviscolo atmosferico, sabbia, fango, ghiaia fatta schizzare da altri veicoli...

È necessario che prendiate alcune precauzioni contro questi fattori di rischio.

## Ciò che è necessario fare

Lavate frequentemente il vostro veicolo, **a motore spento**, con shampoo selezionati dai nostri servizi tecnici (mai con prodotti abrasivi) e risciacquando abbondantemente con un getto d'acqua:
- la resina caduta dagli alberi o le sostanze industriali;
- il fango, che forma masse umide sotto i passaruota e il sottoscocca;
- **il guano degli uccelli** che, producendo una reazione chimica con la vernice, provoca **una rapida azione scolorante che può persino causare il distacco della vernice.**
  È **indispensabile** togliere immediatamente queste macchie, in quanto dopo qualche tempo neanche lucidando la carrozzeria si riuscirebbe ad eliminarle;
- il sale, soprattutto nei passaruota e nel sottoscocca, dopo aver guidato su strade sulle quali sono state sparse sostanze antigelo.

Rimuovete regolarmente i vegetali caduti (resina, foglie...) dal veicolo.

Rispettate le normative locali in materia di lavaggio dei veicoli (ad es.: non lavare il veicolo in strada).

Per evitare danni alle superfici verniciate, mantenete una distanza di arresto sufficiente dagli altri veicoli quando si guida su strada con ghiaia.

Effettuate o fate effettuare rapidamente dei ritocchi in caso di danni alla vernice della carrozzeria in modo da evitare la propagazione della corrosione.

Se il vostro veicolo beneficia della garanzia anticorrosione, non dimenticate di effettuare i controlli periodici. Consultate il libretto di manutenzione.

Se si è resa necessaria la pulizia degli elementi meccanici, cerniere... È necessario proteggerli nuovamente mediante l'applicazione di prodotti omologati dai nostri Servizi Tecnici.

Abbiamo selezionato prodotti specifici per la manutenzione che potete trovare nei punti vendita del marchio.

## Ciò che non bisogna fare

Lavare il veicolo sotto il sole o a basse temperature.

Raschiare il fango o la sporcizia senza prima ammorbidirli con acqua.

Far accumulare lo sporco all'esterno.

Lasciare che si formi la ruggine sulle parti danneggiate della carrozzeria.

Sciogliere le macchie con solventi non approvati dai nostri tecnici, che possono danneggiare le vernici.

Circolare nella neve o nel fango senza lavare il veicolo, particolarmente i passaruota e il sottoscocca.

Eliminare le tracce d'olio o pulire utilizzando apparecchiature di lavaggio ad alta pressione o mediante l'applicazione di prodotti non omologati dai nostri servizi tecnici:

– elementi meccanici (per es.: il vano motore);
– le ruote (ad esempio, i componenti dell'impianto dei freni come le pinze dei freni);
– sottoscocca;
– pezzi con cerniere (per es.: interno delle porte);
– parti esterne in plastica verniciate (per es.: paraurti).

Potrebbero provocare ossidazione o cattivo funzionamento.

## Particolarità dei veicoli con vernice opaca

Questo tipo di vernice richiede alcune precauzioni.

### Ciò che è necessario fare

Lavare a mano il veicolo con abbondante acqua utilizzando un panno morbido, una spugna morbida, o materiale analogo.

### Ciò che non bisogna fare

Utilizzare prodotti a base di cera (lucidatura).
Strofinare energicamente.
Utilizzare un autolavaggio automatico.
Applicare autoadesivi sulle superfici verniciate (potrebbero restare segni).

Lavare il veicolo con un'apparecchiatura di pulitura ad alta pressione.

## Passaggio sotto un autolavaggio automatico

Regolate la levetta del tergivetro in posizione di arresto.➥ 1.94). Controllate il fissaggio degli equipaggiamenti esterni, fari addizionali e retrovisori, e fate attenzione a fissare con un adesivo le spazzole del tergivetro;

Staccate l'antenna dell'autoradio (ove presente).

Togliete l'adesivo e rimettete l'antenna una volta terminato il lavaggio.

## Pulizia di luci, sensori e telecamere

Utilizzate un panno morbido o del cotone.
Se non fosse sufficiente, imbibire il panno con acqua saponata e risciacquare sempre con un panno morbido o cotone.
Terminate l'operazione asciugando delicatamente con un panno morbido ed asciutto.

**Non utilizzare detergenti a base di alcool o attrezzi (per es.: un raschietto).**

Se sottoposto a corretta manutenzione, il veicolo può durare più a lungo. Si consiglia pertanto di curare regolarmente la manutezione dell'interno del veicolo.

Ogni macchia deve essere trattata rapidamente.

Qualunque sia la natura della macchia, utilizzate **acqua saponata** fredda (eventualmente tiepida) **a base di sapone naturale**.

**È vietato utilizzare detergenti (detersivo liquido per stoviglie, detersivo in polvere, prodotti a base di alcool).**

Usate un panno morbido.

Sciacquate e assorbite la parte in eccesso.

## Schermata multimediale

La manutenzione dello schermo può dipendere dal tipo di equipaggiamento multimediale. Per maggiori informazioni, consultate il libretto dell'equipaggiamento multimediale.

## Vetri della strumentazione

(ad es. quadro della strumentazione, orologio, display della temperatura esterna, ecc.)

Utilizzate un panno morbido di cotone.
Se fosse insufficiente, utilizzare un panno morbido (o un batuffolo di cotone) leggermente imbevuto di acqua saponata poi risciacquare con un panno morbido o del cotone inumidito.
Terminate l'operazione asciugando **delicatamente** con un panno morbido ed asciutto.

**Non utilizzare prodotti a base di alcool e/o polverizzazione fluidi sull'area.**

## Cinture di sicurezza

Devono essere mantenute sempre pulite.
Utilizzate i prodotti selezionati dai nostri servizi tecnici (boutique del marchio) oppure acqua saponata tiepida strofinando con una spugna e asciugando con un panno asciutto.
**Non utilizzare detersivi o prodotti chimici.**

## Tessuti (sedili, rivestimenti delle porte...)

Spolverate **regolarmente** i tessuti.

### Macchie liquide

Utilizzate acqua saponata.

Assorbite o tamponate leggermente (senza strofinare) con un panno morbido, quindi sciacquate e assorbite il liquido residuo.

### Macchie solide o di consistenza pastosa

Rimuovete **immediatamente** e delicatamente l'eccesso di materiale solido o pastoso con una spatola (agendo dai bordi verso il centro, onde evitare di espandere la macchia).
Pulite come indicato per le macchie liquide.

### Procedura particolare per caramelle, gomme da masticare

Applicate un cubetto di ghiaccio sulla macchia per cristallizzarla, quindi procedete come indicato per le macchie solide.

Per qualsiasi consiglio di manutenzione dell'interno e/o in caso di risultato non soddisfacente, rivolgetevi alla Rete del marchio.

## Smontaggio/rimontaggio degli equipaggiamenti amovibili montati d'origine nel veicolo

Se per effettuare la pulizia dell'abitacolo dovete rimuovere degli equipaggiamenti d'origine (ad esempio i sovratappeti), fate sempre attenzione a reinstallarli correttamente e sul lato giusto (il sovratappeto conducente deve essere rimontato sul lato conducente...) e a fissarli utilizzando gli elementi forniti con l'equipaggiamento stesso (ad esempio, il sovratappeto conducente deve essere sempre tenuto in posizione con gli elementi di fissaggio preinstallati).

In tutti i casi, a veicolo fermo verificate che nulla possa disturbare la guida (ostacolo all'azione sui pedali, tacco della scarpa che si incastra sul sovratappeto ecc.).

## Ciò che non bisogna fare

Posizionare oggetti a livello degli aeratori quali deodoranti, profumi, ecc. potrebbe danneggiare il rivestimento del cruscotto.

L'impiego all'interno dell'abitacolo di un'apparecchiatura di pulitura ad alta pressione o di nebulizzazione:

senza le dovute precauzioni ciò può danneggiare, tra l'altro, i componenti elettrici o elettronici del veicolo.

# Capitolo 5: Consigli pratici


Foratura, ruota di scorta . . . . . 5.2
Kit di gonfiaggio degli pneumatici . . . . . 5.5
Attrezzi, coppa. . . . . 5.9
Sostituzione della ruota . . . . . 5.11
Pneumatici (sicurezza degli pneumatici, ruote, utilizzo invernale) . . . . . 5.13
Fari (sostituzione delle lampadine) . . . . . 5.16
Luci posteriori (sostituzione delle lampadine) . . . . . 5.17
Frecce laterali (sostituzione delle lampadine) . . . . . 5.18
Illuminazione interna: sostituzione delle lampadine . . . . . 5.20
Fusibili . . . . . 5.23
Batteria: . . . . . 5.26
Carta: batteria . . . . . 5.30
Accessori . . . . . 5.32
Spazzole dei tergivetri: sostituzione . . . . . 5.33
Rimorchio . . . . . 5.35
Anomalie di funzionamento . . . . . 5.37

## In caso di foratura

A seconda del veicolo, disponete di un kit di gonfiaggio dei pneumatici o di una ruota di scorta (consultate le pagine seguenti).

### Particolarità

La funzione di monitoraggio della pressione degli pneumatici non permette di controllare la ruota di scorta (la ruota sostituita dalla ruota di scorta scompare dal display sul quadro della strumentazione) ➥ 2.28.

In caso di stazionamento a lato della carreggiata, dovete avvisare gli altri utenti della strada della presenza del vostro veicolo posizionando un triangolo di presegnalazione o altri dispositivi prescritti dalle normative vigenti nel Paese in cui vi trovate.

Disattivare la funzione di “accesso facilitato” prima di lavare il veicolo manualmente o di maneggiare la ruota di scorta o il sistema di traino.

**Rischio di apertura o chiusura accidentale del portellone, con conseguente rischio di lesioni.**

Se la ruota di scorta è rimasta inutilizzata per diversi anni, fatela controllare da un gommista.

**Veicolo dotato di ruota di scorta di dimensione inferiore alle altre quattro ruote:**

– Non montate mai più di una ruota di scorta sullo stesso veicolo.
– Dato che la ruota forata è più larga di quella di scorta, l’altezza da terra del veicolo diminuisce.
– Sostituite al più presto la ruota di scorta con una ruota delle stesse dimensioni di quella originale.
– Durante l’utilizzo, che deve essere temporaneo, la velocità di marcia non deve superare la velocità indicata sull’etichetta situata sulla ruota.
– Il montaggio di questa ruota può modificare il comportamento abituale del vostro veicolo. Evitate le accelerazioni o le decelerazioni brusche e riducete la velocità in curva.
– Se dovete utilizzare delle catene da neve, montate la ruota di scorta sull’asse posteriore e verificate le pressioni di gonfiaggio.

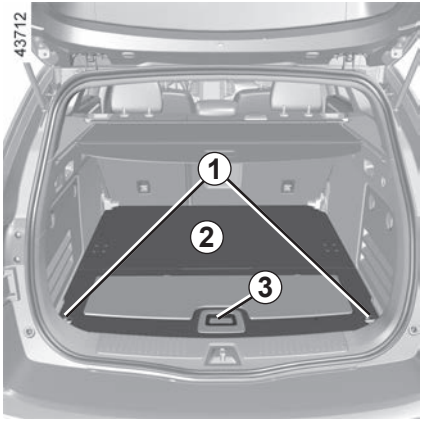


## Ruota di scorta *A*

Essa si trova nel vostro bagagliaio.

Staccare e ricollegare il subwoofer ***7*** correttamente, maneggiandolo con cautela. Un utilizzo improprio potrebbe compromettere il corretto funzionamento dei componenti elettrici o elettronici del subwoofer.

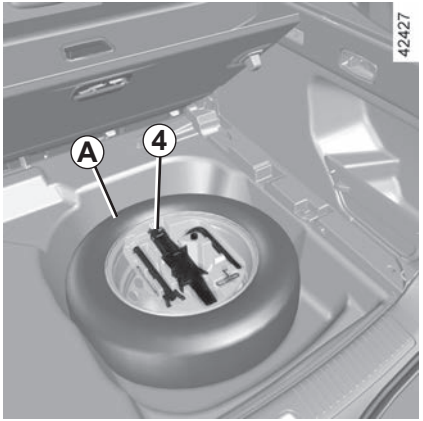


Per prenderla:
- aprite il bagagliaio;
- ruotate i pulsanti di blocco ***1*** in corrispondenza delle estremità del pianale amovibile ***2*** di un quarto di giro;
- sollevate il pianale amovibile ***2*** servendovi della leva ***3***;
- svitare il fissaggio centrale ***6*** ubicato, a seconda della versione del veicolo, sotto il martinetto ***4,*** agendo in senso antiorario;
- estraete la cassetta degli attrezzi ***5***;
- togliete la ruota di scorta.

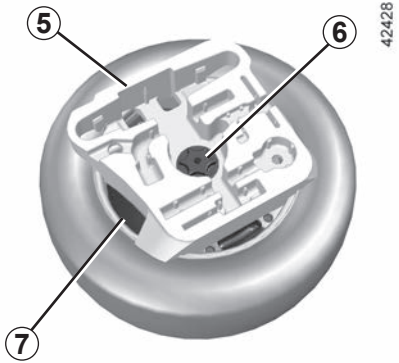


## Veicolo dotato di un subwoofer

Per prenderla:
- aprite il bagagliaio;
- ruotate i pulsanti di blocco ***1*** in corrispondenza delle estremità del pianale amovibile ***2*** di un quarto di giro;
- sollevate il pianale amovibile ***2*** servendovi della leva ***3***;
- svitare il fissaggio centrale ***6*** ubicato, a seconda della versione del veicolo, sotto il martinetto ***4,*** agendo in senso antiorario;
- estraete la cassetta degli attrezzi ***5***;
- scollegate il cavo di alimentazione del subwoofer ***7***;
- rimuovete il subwoofer;
- togliete la ruota di scorta.

Non si consiglia di sostituire e ricollegare il subwoofer in caso di foratura: ciò potrebbe causare danni al subwoofer.

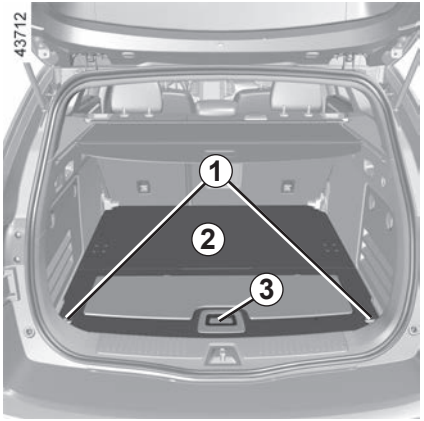


## Ruota di scorta *B*

Essa si trova nel vostro bagagliaio.

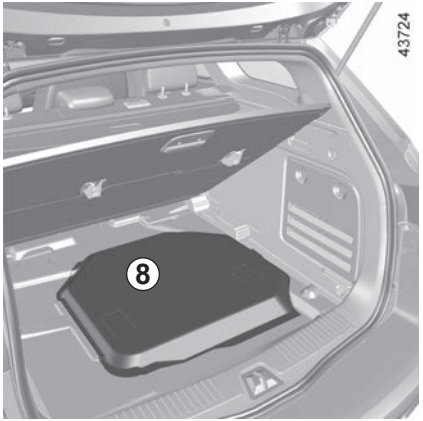


Per prenderla:

– aprite il bagagliaio;

– ruotate i pulsanti di blocco ***1*** in corrispondenza delle estremità del pianale amovibile ***2*** di un quarto di giro;

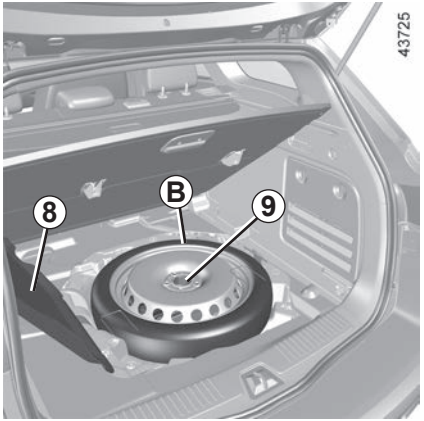


– sollevate il pianale amovibile ***2*** servendovi della leva ***3***;

– sollevate il coperchio ***8*** e ripiegatelo di lato;

– svitate il fissaggio centrale ***9*** in senso antiorario;

– disimpegnate la ruota di scorta;

– svitate il fissaggio centrale ***9*** in senso orario;

– riposizionate il pianale amovibile ***2*** e bloccate i pulsanti di bloccaggio ***1*** nelle relative posizioni.

Poiché la ruota forata è più larga di quella di scorta, quando montate la ruota forata al posto di quella di scorta, l'altezza da terra del veicolo diminuirà. Per evitare possibili danneggiamenti, guidate con prudenza sui passaggi rialzati e quando scendete dai marciapiedi. Durante l'utilizzo, che deve essere temporaneo, la velocità di marcia non deve superare la velocità indicata sull'etichetta posta sulla ruota. Sostituite al più presto la ruota di scorta con una ruota delle stesse dimensioni di quella originale.

# KIT DI GONFIAGGIO DEGLI PNEUMATICI (1/4)

Il kit può riparare dei pneumatici il cui battistrada ***A*** sia danneggiato da corpi estranei inferiori a 4 millimetri. Invece non è in grado di riparare tutti i tipi di forature, come i tagli superiori a 4 millimetri e quelli sul fianco ***B*** del pneumatico...

Assicuratevi inoltre che il cerchio sia in buone condizioni.

Non togliete il corpo estraneo che ha causato la foratura se questo è sempre piantato nel pneumatico.

Non utilizzate il kit di gonfiaggio se il pneumatico è danneggiato in seguito a guida con un pneumatico forato.

Controllate quindi con cura i fianchi dei pneumatici prima di qualsiasi intervento.

Viaggiare con pneumatici parzialmente o completamente sgonfi (o forati) può causare problemi di sicurezza e danneggiare in modo irrimediabile il pneumatico interessato.

**Questa riparazione è temporanea.**

Un pneumatico che ha subito una foratura deve essere sempre esaminato (e riparato se possibile) da uno specialista nel più breve tempo possibile.

Quando fate sostituire un pneumatico riparato con il kit avvisate sempre il gommista.

Durante la guida, potete eventualmente sentire delle vibrazioni causate dalla presenza del prodotto nel pneumatico.

Il kit è omologato solo per gonfiare i pneumatici del veicolo equipaggiato d'origine con questo kit.

Non deve in nessun caso essere utilizzato per gonfiare i pneumatici di un altro veicolo o qualsiasi altro oggetto pneumatico (salvagenti, materassini gonfiabili...).

Durante l'utilizzo della bomboletta di riparazione agire con estrema cautela, onde evitare schizzi di prodotto sulla pelle. In caso di contatto con la pelle, sciacquate abbondantemente.

Non lasciate il kit di riparazione alla portata dei bambini.

Non disperdete nell'ambiente la bomboletta vuota. Consegnatela alla Rete del marchio o a un consorzio incaricato della sua raccolta.

La bomboletta ha una data di scadenza indicata sull'etichetta. Verificate la data di scadenza.

Recatevi presso la Rete del marchio per far sostituire il tubicino di gonfiaggio e la bomboletta di riparazione.

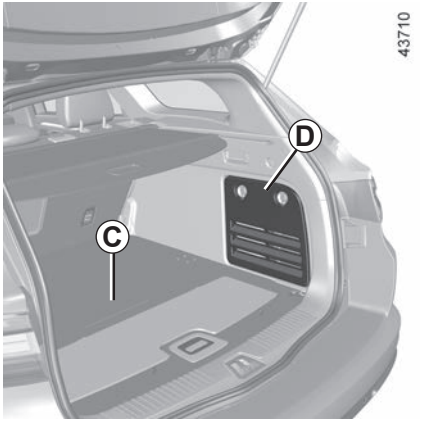


In caso di foratura, usate il kit situato (a seconda del veicolo) sotto il pianale del bagagliaio ***C*** o nell'alloggiamento ***D*** sul lato destro. ➥ 3.56.

**Veicolo dotato di sistema di controllo della pressione degli pneumatici**

In caso di pneumatico sgonfio (foratura, gonfiaggio insufficiente e così via), la spia sul quadro della strumentazione si accende. ➥ 2.28.

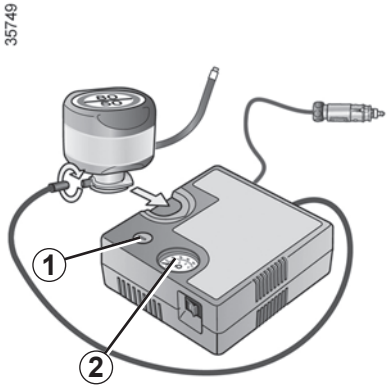


**Con il motore acceso e il freno di stazionamento inserito:**

– Scollegate gli accessori dalle relative prese sul veicolo;
– **fate riferimento alle informazioni sul compressore del kit di gonfiaggio** presente nel bagagliaio del veicolo e seguite le istruzioni riportate;
– gonfiate gli pneumatici al valore di pressione raccomandato ➥ 4.14;
– dopo **15** minuti al massimo, smettete di gonfiare e leggete la pressione (sul manometro ***2***);

**Nota**: durante lo svuotamento della bomboletta (circa 30 secondi), il manometro ***2*** indica brevemente una pressione fino a **6** bar, successivamente la pressione scende.

– Regolate la pressione: per aumentarla, continuate il gonfiaggio con il kit. Per ridurla, premete il pulsante ***1***.

Prima di utilizzare il kit, parcheggiate il veicolo in modo da essere sufficientemente lontani dalla zona di circolazione, accendete le luci di segnalazione pericolo, tirate il freno di stazionamento e fate scendere tutti gli occupanti del veicolo, tenendoli lontani dalla zona di circolazione.

In caso di stazionamento a lato della carreggiata, dovete avvisare gli altri utenti della strada della presenza del vostro veicolo posizionando un triangolo di presegnalazione o altri dispositivi prescritti dalle normative vigenti nel Paese in cui vi trovate.

# KIT DI GONFIAGGIO DEGLI PNEUMATICI (3/4)

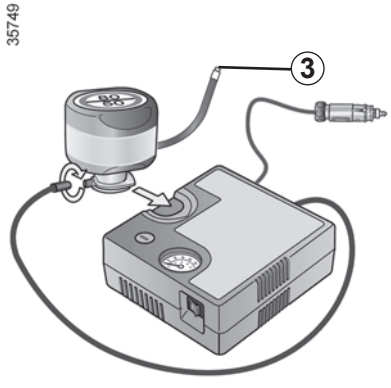


**Se dopo 15 minuti non viene raggiunta una pressione minima di 1,8 bar, significa che non è possibile effettuare la riparazione, quindi non mettetevi in strada e rivolgetevi alla Rete del marchio.**

Ai piedi del conducente non deve trovarsi alcun oggetto che, in caso di frenata brusca, rischierebbe di scivolare sotto la pedaliera impedendone l'uso.

Una volta gonfiato correttamente lo pneumatico, togliere il kit: svitare lentamente il raccordo di gonfiaggio dalla bomboletta ***3*** per evitare eventuali schizzi di prodotto e riporre la bomboletta in un imballaggio in plastica per evitare fuoriuscite.

– Incollate l'etichetta delle indicazioni di guida (posizionata sotto la bomboletta) in una posizione visibile dal conducente sul cruscotto.

– Riponete il kit.

– Al termine della prima operazione di gonfiaggio, il pneumatico continuerà a perdere ed è pertanto necessario rimettersi in marcia per otturare il foro.

– Avviare immediatamente e guidare a una velocità compresa tra 20 e 60 km/h per distribuire il prodotto in modo uniforme nello pneumatico. Dopo 3 km di guida, fermarsi per controllare la pressione.

– Se la pressione è superiore a 1,3 bar ma inferiore a quella consigliata (consultare l'etichetta incollata sul bordo della porta del conducente), regolarla. In caso contrario, rivolgersi alla Rete del marchio: la riparazione dello pneumatico è impossibile.

## Precauzioni di utilizzo del kit

Il kit non deve essere utilizzato per più di 15 minuti di seguito.

La bomboletta dovrà essere sostituita dopo il primo utilizzo anche se vi resta del liquido all'interno.

Dopo una riparazione con il kit, non bisogna percorrere più di 200 km. Riducete inoltre la velocità evitando in ogni caso di superare il limite di 80 km/h. L'etichetta che dovrete incollare in una posizione visibile sul cruscotto ve lo ricorda.
A seconda del paese di commercializzazione o della normativa locale, un pneumatico riparato con il kit di gonfiaggio dei pneumatici dovrà essere sostituito.

Attenzione il tappo di una valvola mancante o non avvitato correttamente può nuocere alla tenuta degli pneumatici e provocare delle perdite di pressione.

È importante che i tappi delle valvole siano sempre identici a quelli originali e avvitati a fondo.

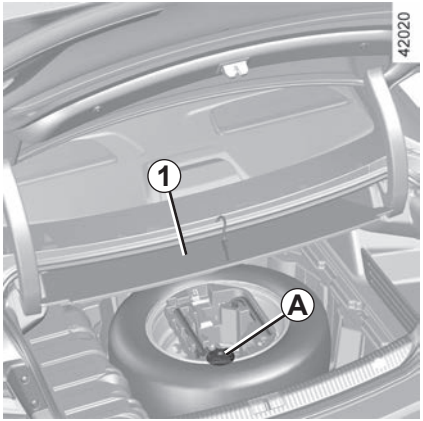


## Riporre la cassetta degli attrezzi

La presenza degli attrezzi dipende dal veicolo.

A seconda del veicolo, gli attrezzi sono ubicati nel vano sotto il tappetino del bagagliaio ***1*** o nell'alloggiamento ***2***.

Per accedere agli attrezzi ubicati nel vano sotto il tappetino del bagagliaio ***1***, spingete il fissaggio ***A*** in avanti per liberare il coperchio.

Sollevate il coperchio, quindi toglieteli.

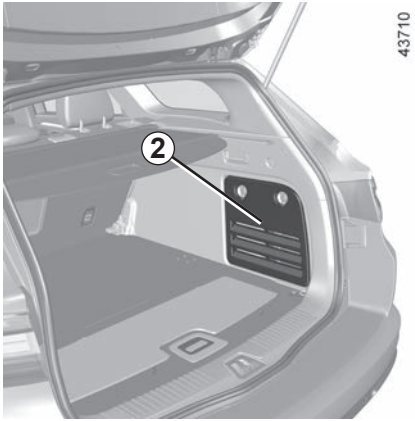


## Chiave della ruota *3*

Permette di svitare o riavvitare le viti della ruota e l'anello di traino ***6***.

## Cric *4*

Ripiegatelo correttamente prima di rimetterlo nel relativo alloggiamento (fate attenzione a riposizionare la manovella ***5***).

## Anello di traino *6*

➥ 5.35

## Chiave per coppa ruota *7*

Permette di staccare le coppe delle ruote.

## Attrezzo per la protezione del punto di traino *8*

Questo attrezzo viene utilizzato per aprire la protezione del punto di traino ➥ 5.35.

Non lasciate mai gli attrezzi alla rinfusa nel veicolo: in caso di frenata potrebbero sparpagliarsi sul pianale costituendo un pericolo per gli occupanti. Dopo l'utilizzo, abbiate cura di agganciare gli attrezzi nel relativo supporto poi posizionatelo correttamente in sede: rischio di ferite.

Se nella cassetta degli attrezzi sono presenti dei bulloni di fissaggio della ruota, per la ruota di scorta devono essere utilizzati esclusivamente questi: leggete l'etichetta situata sulla ruota di scorta.

Il cric serve alla sostituzione della ruota. Non deve essere utilizzato, in nessun caso, per sollevare il veicolo allo scopo di effettuare una riparazione o per accedere sotto il veicolo.

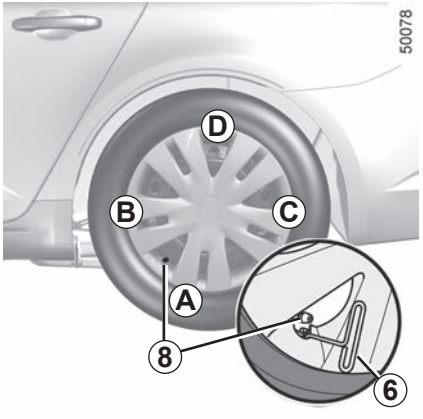


## Coppa ruota

Staccatela con la chiave per coppa ruota ***6*** innestando il gancio nell'apertura prevista in prossimità della valvola ***8*** (per fissare il fermo metallico).

Per rimontarla, orientatela rispetto alla valvola ***8***. Inserire completamente i ganci di ritegno cominciando dal lato valvola ***A***, quindi ***B*** e ***C*** e terminare con il lato opposto alla valvola ***D***.

**Nota:** in caso di utilizzo di un bullone antifurto ➥ 5.11

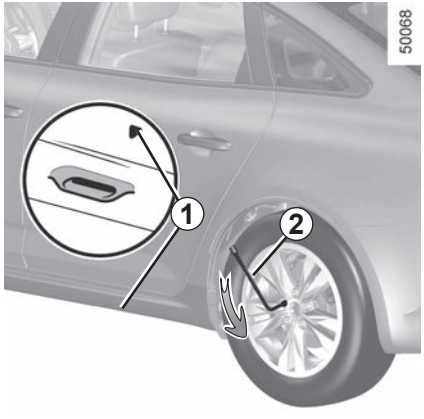


Azionate le luci di segnalazione pericolo.

Parcheggiate il veicolo lontano dal traffico su un terreno orizzontale, non scivoloso e resistente.

Tirate il freno di stazionamento ed innestate una marcia (prima o retromarcia o posizione **P** per i cambi automatici).
Fate scendere tutti gli occupanti facendoli allontanare dalla zona di circolazione.

## Veicoli dotati di cric e chiave della ruota

Se necessario, smontate la coppa ruota.

Allentate i bulloni di fissaggio della ruota con la chiave ***2***. Posizionatela in modo da esercitare una pressione.

Mettete il cric ***3*** in posizione orizzontale; la testa del cric deve essere posizionata **tassativamente** all'altezza del rinforzo sulla carrozzeria, il più vicino possibile alla ruota interessata, segnalato da una freccia ***1***.

In caso di stazionamento a lato della carreggiata, dovete avvisare gli altri utenti della strada della presenza del vostro veicolo posizionando un triangolo di presegnalazione o altri dispositivi prescritti dalle normative vigenti nel Paese in cui vi trovate.

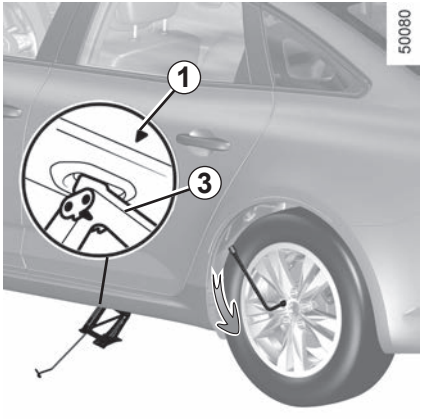


Iniziate ad avvitare il cric a mano per spostarne la base in posizione ottimale (leggermente rientrata sotto il veicolo).

Effettuate alcuni giri di manovella fino a staccare la ruota da terra.

Svitate i bulloni e staccate la ruota.

Mettete la ruota di scorta sul mozzo centrale e giratela per far coincidere i fori di fissaggio della ruota con quelli del mozzo.

Se la ruota di scorta è dotata di viti di fissaggio, utilizzate queste ultime esclusivamente per la ruota di scorta. Serrate le viti assicurandovi che la ruota sia correttamente posizionata sul mozzo e svitate il cric.

Con la ruota a terra, stringete a fondo i bulloni e fate controllare il più presto possibile il serraggio e la pressione di gonfiaggio della ruota di scorta.

**Veicolo dotato di sistema di controllo della pressione degli pneumatici**

In caso di pneumatico sgonfio (foratura, gonfiaggio insufficiente e così via), la spia sul quadro della strumentazione si accende. ➥ 2.28.

**Vite antifurto**

Se utilizzate delle viti antifurto, posizionatele il più vicino possibile alla valvola (si rischia di non poter montare il coppa ruota).

In caso di foratura, sostituite la ruota prima possibile.

Un pneumatico forato deve sempre essere controllato (e riparato, se possibile) da uno specialista.

Non lasciate mai gli attrezzi alla rinfusa nel veicolo: in caso di frenata potrebbero sparpagliarsi sul pianale costituendo un pericolo per gli occupanti. Dopo l'utilizzo, abbiate cura di agganciare gli attrezzi nel relativo supporto poi posizionatelo correttamente in sede: rischio di ferite.

Se la ruota di scorta è dotata di bulloni di fissaggio, utilizzate questi ultimi esclusivamente per la ruota di scorta.

Il cric serve alla sostituzione della ruota. Non deve essere utilizzato, in nessun caso, per sollevare il veicolo allo scopo di effettuare una riparazione o per accedere allo spazio sotto il veicolo.

I pneumatici costituiscono l'unico mezzo di contatto tra la vettura e il suolo, ed è quindi essenziale mantenerli in buono stato.

Dovete obbligatoriamente rispettare le norme locali previste dal codice della strada.

## Manutenzione dei pneumatici

I pneumatici devono essere sempre in buono stato, le loro scolpiture devono presentare uno spessore sufficiente; i pneumatici approvati dai nostri Servizi Tecnici presentano delle spie di usura ***1*** che sono **costituite da protuberanze-spia incorporate nello spessore del battistrada**.

Quando il rilievo delle scolpiture è stato eroso fino al livello delle protuberanze-spia, **queste diventano visibili *2***: è **quindi** necessario sostituire i pneumatici in quanto la profondità delle scolpiture è al massimo di **1,6 mm e ciò comporta una scarsa aderenza su strade bagnate.**

Un veicolo troppo carico, tragitti lunghi in autostrada, magari in condizioni di grande caldo, una guida su strade accidentate, contribuiscono a deteriorare più rapidamente i pneumatici e sregolare l'avantreno.

Degli incidenti di guida, quali «urti contro il marciapiede», rischiano di danneggiare i pneumatici ed i cerchi, e di alterare le regolazioni dell'avantreno o del retrotreno. In tal caso, fate eseguire una verifica presso la Rete del marchio.

## Pressioni di gonfiaggio

Rispettate la pressione di gonfiaggio (compresa la ruota di scorta), controllatela almeno una volta all'anno e prima di effettuare lunghi viaggi (consultate l'etichetta incollata sul lato interno della porta del conducente).

**Pressioni insufficienti** provocano l'usura precoce ed il riscaldamento anormale dei pneumatici, con evidenti conseguenze per la sicurezza:

– scarsa tenuta di strada;

– rischi di scoppio o di scollamento del battistrada.

La pressione di gonfiaggio dipende dal carico e dalla velocità. Regolate la pressione in base alle condizioni di utilizzo (consultare l'etichetta incollata sulla battuta della porta conducente).

La pressione deve essere controllata a freddo: non calcolate le pressioni superiori che verrebbero raggiunte nei mesi caldi o dopo un percorso a forte andatura.

Se la verifica della pressione non può essere effettuata su pneumatici **freddi,** occorre aumentare le pressioni indicate di **0,2** - **0,3** bar (o **3 PSI**).

**Non bisogna mai sgonfiare un pneumatico caldo.**

**Particolarità**
A seconda della versione del veicolo, disponete di un adattattore da posizionare sulla valvola prima di effettuare il rigonfiaggio.

Attenzione, un tappo della valvola mancante o male avvitato può nuocere alla tenuta dei pneumatici e provocare delle perdite di pressione.

È importante che i tappi delle valvole siano sempre identici a quelli originali e avvitati a fondo.

**Veicolo dotato di sistema di controllo della pressione degli pneumatici**

In caso di pneumatico sgonfio (foratura, gonfiaggio insufficiente e così via), la spia sul quadro della strumentazione si accende. ➥ 2.28.

## Ruota di scorta

➥ 5.2, ➥ 5.11.

**Sostituzione della ruota**

Poiché il sistema di controllo della pressione degli pneumatici può richiedere diversi minuti in base alla guida, per rilevare correttamente la posizione delle ruote e la pressione controllate la pressione degli pneumatici dopo qualsiasi intervento.

## Sostituzione dei pneumatici

Per la vostra sicurezza e il rispetto della legislazione vigente.

Quando si rende necessaria la sostituzione, bisogna montare sullo stesso asse del veicolo soltanto pneumatici della stessa marca, dimensioni, tipo e struttura.

**Devono: avere una capacità di carico e un indice di velocità almeno uguali a quelli degli pneumatici originali oppure corrispondere a quelli consigliati dalla Rete del marchio.**

L'inosservanza di queste istruzioni può compromettere la sicurezza e la conformità del veicolo.

**Rischio di perdita di controllo del veicolo.**

## Utilizzo invernale

### Catene

**Per motivi di sicurezza, è proibito montare catene da neve sull'asse posteriore.**

L'uso di pneumatici di dimensioni superiori a quelle originarie **può rendere impossibile il montaggio delle catene**.

### Pneumatici da «neve» o «termogomme»

Vi consigliamo di montarli sulle **quattro le ruote** in modo da garantire il più possibile l'aderenza del vostro veicolo.

**Attenzione:** questi pneumatici comportano talvolta un senso di marcia ed un indice di velocità massima che possono essere inferiori alla velocità massima del vostro veicolo.

Il montaggio delle catene è possibile solo con pneumatici di dimensione identica a quelli presenti in origine sul **vostro veicolo**.

### Pneumatici chiodati

Questo tipo di pneumatico è utilizzabile solamente per un periodo di tempo limitato e determinato dalla normativa locale. È necessario rispettare i limiti di velocità imposti dalla normativa in vigore.

Questi pneumatici devono essere montati almeno su entrambe le ruote anteriori.

In ogni caso, vi consigliamo di rivolgervi alla Rete del marchio che saprà suggerirvi l'equipaggiamento più adatto al vostro veicolo.

**Non si possono montare catene su ruote da 18" e superiori.**

Se desiderate utilizzare degli **equipaggiamenti specifici**, rivolgetevi alla Rete del marchio.

# FARI ANTERIORI: sostituzione delle lampadine

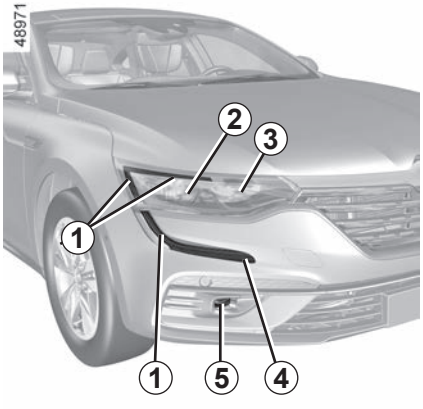


## Luci diurne/di posizione a LED *1*

Rivolgetevi alla Rete del marchio.

## Luci abbaglianti a LED *2*

Rivolgetevi alla Rete del marchio.

## Luci anabbaglianti a LED *3*

Rivolgetevi alla Rete del marchio.

## Indicatori di direzione a LED *4*

Rivolgetevi alla Rete del marchio.

## Luci antinebbia anteriori a LED/luci di guida in curva *5*

(a seconda della versione del veicolo)

Rivolgetevi alla Rete del marchio.

## Fari addizionali

Se si desidera dotare il veicolo di fari «antinebbia», rivolgetevi alla Rete del marchio.

Qualsiasi intervento (o modifica) sul circuito elettrico deve essere effettuato da un Rappresentante del marchio, in quanto un collegamento scorretto potrebbe danneggiare l'impianto elettrico (cablaggi, componenti e, in particolare, l'alternatore). Inoltre, il Rappresentante del marchio dispone di tutti i componenti necessari per l'intervento.

# LUCI POSTERIORI E LATERALI: sostituzione delle lampadine (1/3)

## Versione a 4 porte

**Luci laterali, luci di stop, luci indicatori di direzione, luci fendinebbia e luci di retromarcia (LED)**

Rivolgetevi alla Rete del marchio.

## Versione station wagon

**Luci laterali, luci di stop, luci indicatori di direzione, luci fendinebbia e luci di retromarcia (LED)**

Rivolgetevi alla Rete del marchio.

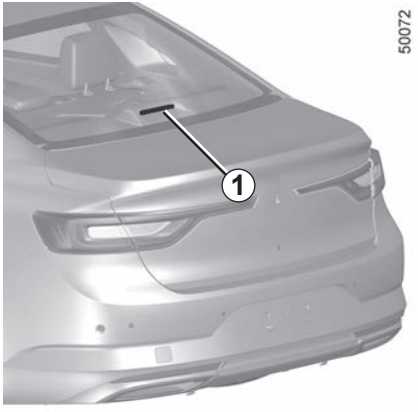


**Terza luce di stop *1***

Rivolgetevi alla Rete del marchio.

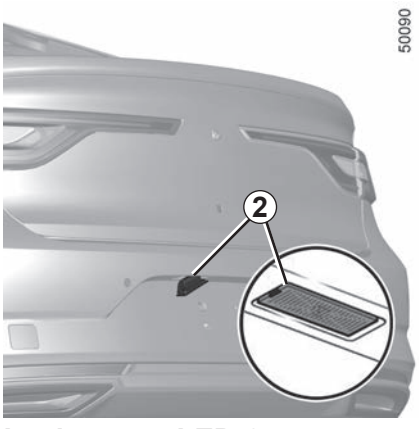


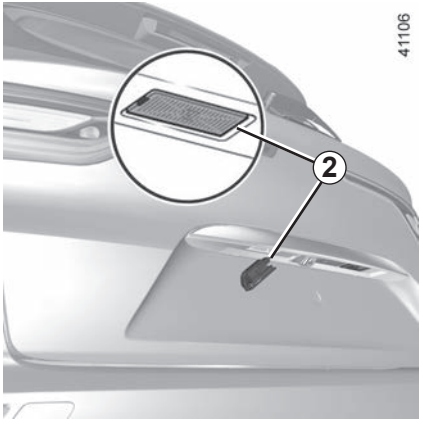


## Luci targa a LED *2*

Rivolgetevi alla Rete del marchio.

## Ripetitori laterali a LED *3*

Rivolgetevi alla Rete del marchio.

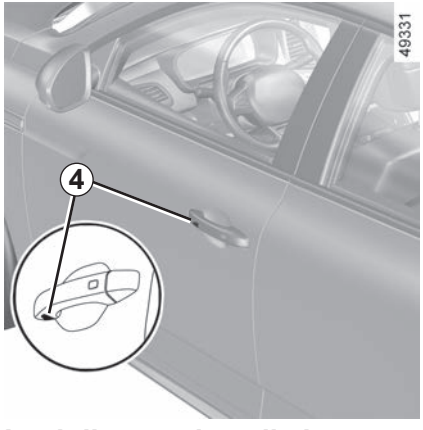


## Luci di cortesia sulle le maniglie delle porte esterne (LED) *4*

Rivolgetevi alla Rete del marchio.

# ILLUMINAZIONE INTERNA: sostituzione delle lampadine (1/3)

## Lampade di lettura *1*

Rivolgetevi alla Rete del marchio.

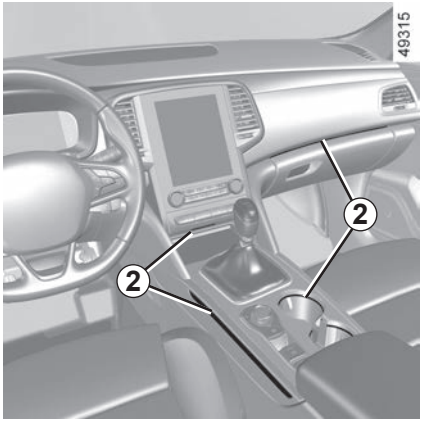


## Illuminazione ambiente *2*

Rivolgetevi alla Rete del marchio.

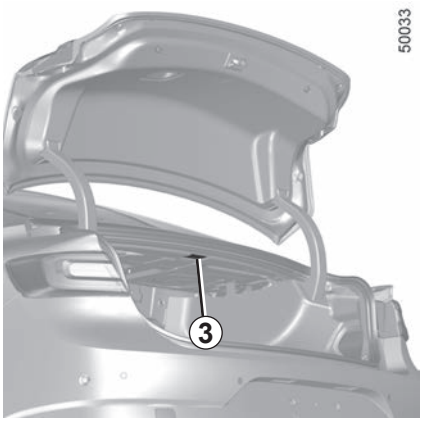


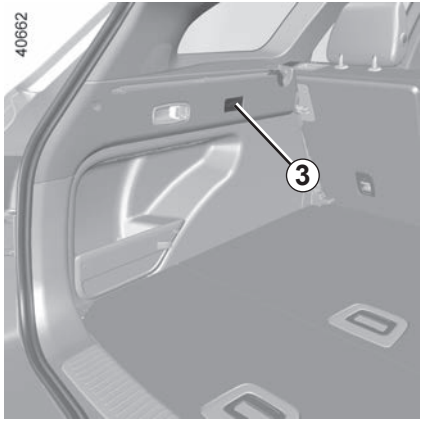


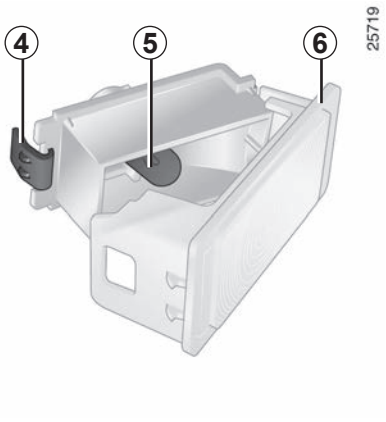


## Luci del bagagliaio *3*

Sganciate (con un attrezzo tipo cacciavite a testa piatta) la luce ***3*** premendo le linguette da entrambi i lati della luce.

Scollegate la luce.

Premete la linguetta ***4*** per disimpegnare il diffusore ***6*** e accedere alla lampadina ***5***.

**Tipo di lampadina: W5W.**

Le lampadine sono sotto pressione e possono scoppiare al momento della sostituzione.

**Rischio di lesioni**

## Luci del vano portaoggetti *7*

Sganciate (con un attrezzo tipo cacciavite a testa piatta) la luce ***7*** premendo le linguette da entrambi i lati della luce.

Scollegate la luce.

Premete la linguetta ***4*** per disimpegnare il diffusore ***6*** e accedere alla lampadina ***5***.

**Tipo di lampadina: W5W.**

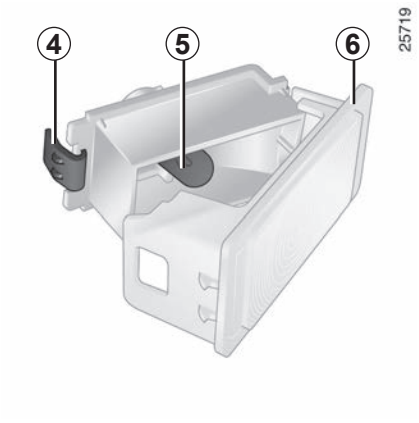

Le lampadine sono sotto pressione e possono scoppiare al momento della sostituzione.

**Rischio di lesioni**

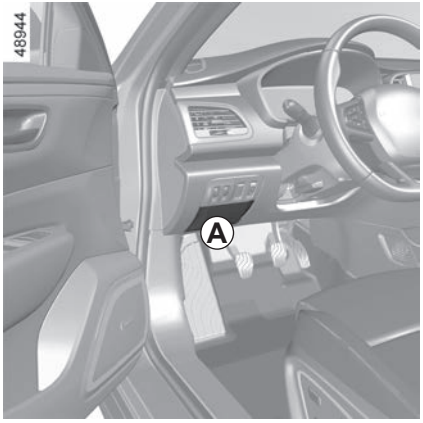


## Scatola dei fusibili

In caso di mancato funzionamento di un apparecchio elettrico, verificate lo stato dei fusibili.

Sganciate lo sportellino ***A***.

A seconda della normativa locale o per precauzione:

procuratevi presso un Rappresentante del marchio una scatola di emergenza contenente una serie di lampadine e di fusibili di ricambio.

Per individuare i fusibili, aiutatevi con l'etichetta di assegnazione dei fusibili situata nel vano portaoggetti ***A***.

La sostituzione di alcuni fusibili richiede l'intervento di un professionista qualificato; questi fusibili non figurano sull'etichetta.

Intervenite unicamente sui fusibili raffigurati sull'etichetta.

Verificate il fusibile interessato e **sostituitelo,** se necessario, **con un fusibile assolutamente dello stesso amperaggio di quello d'origine.**

Un fusibile con un amperaggio troppo elevato può causare un surriscaldamento del circuito elettrico (rischio d'incendio) nel caso di funzionamento scorretto di un equipaggiamento.

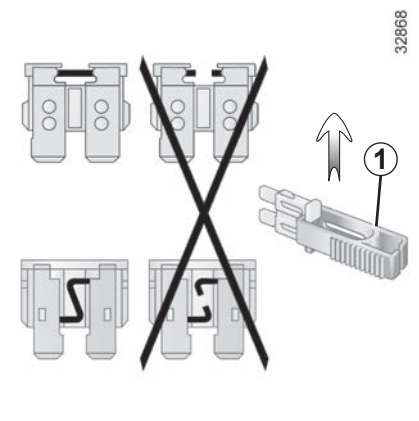


## Pinza *1*

Estraete il fusibile usando la pinza ***1***, situata sotto i fusibili.

Per staccarlo dalla pinza, fatelo scivolare lateralmente.

Si raccomanda di non utilizzare le posizioni libere dei fusibili.

Per individuare i fusibili, aiutatevi con l'etichetta di identificazione dei fusibili situata nel vano portaoggetti.

Alcuni fusibili devono essere sostituiti solo da un professionista qualificato. Questi fusibili non sono riportati sull'etichetta.

Intervenire unicamente sui fusibili raffigurati sull'etichetta.

# FUSIBILI (3/3)

**Destinazione dei fusibili**
**(la presenza dei fusibili dipende dal livello di equipaggiamento del veicolo)**

| Simbolo | Destinazione |
|---|---|
| | Lavavetri |
| | Prese accessori terza fila, presa accessori bagagliaio |
| | Accendisigari anteriore, presa accessori anteriore e posteriore |
| | Non utilizzata |
| | Sbrinamento dei retrovisori |
| STOP | Luci di stop, centralina dell'abitacolo |
| | Freno di stazionamento |
| | Amplificatore aggiuntivo |
| | Autoradio, schermo multimediale, prese accessori multimediali, comando del freno di stazionamento |
| BCM | Centralina dell'abitacolo, tergivetro posteriore, luci fendinebbia posteriori |
| | Chiusura delle porte, comando di apertura e chiusura del portellone |

| Simbolo | Destinazione |
|---|---|
| SED | Non utilizzata |
| | Presa sistema di traino |
| DIAG | Presa diagnosi, allarme acustico |
| | Avvisatore acustico |
| | Quadro della strumentazione, illuminazione dei comandi del cruscotto |
| | Sospensioni ad ammortizzamento pilotato |
| | Tergivetro anteriore |
| | Indicatori di direzione, luci di segnalazione pericolo |
| | Prese USB posteriori sulla console |
| | Non utilizzata |

## Per evitare il rischio di scintille

– Accertatevi che le «utenze elettriche» (plafoniere, ecc.) siano disinserite prima di scollegare o ricollegare una batteria;
– se volete ricaricare la batteria, spegnete il caricabatteria prima di collegare o scollegare la batteria;
– non posate oggetti metallici sulla batteria, per evitare di provocare un cortocircuito tra i morsetti;
– attendete almeno un minuto dopo lo spegnimento del motore per scollegare la batteria;
– verificate di aver ricollegato correttamente i morsetti della batteria dopo il rimontaggio.

## Collegamento di un caricabatteria

**Il caricabatteria deve essere compatibile con una batteria di tensione nominale da 12 volt.**

Non scollegate la batteria mentre il motore è acceso. **Attenetevi alle istruzioni del costruttore del caricabatteria che intendete usare.**

Prima di effettuare qualsiasi intervento nel vano motore, è obbligatorio disinserire il contatto. ➥ 2.3

Alcune batterie possono presentare delle specificità per la loro carica, richiedete informazioni presso il vostro Rappresentante del marchio.

Evitate i rischi di scintille che potrebbero provocare un'immediata esplosione e procedete alla carica in un locale ben aerato.

**Pericolo di gravi lesioni.**

Per garantire la sicurezza e il corretto funzionamento degli equipaggiamenti elettrici del veicolo (luci, tergivetri, ABS, ecc.), qualsiasi intervento sulla batteria (smontaggio, scollegamento, ecc.) deve obbligatoriamente essere effettuato da un professionista specializzato.

**Rischio di ustioni da scariche elettriche.**

Rispettate tassativamente le periodicità delle sostituzioni riportate nel libretto di manutenzione, senza mai superarle.

Il tipo di batteria è specifico. Assicuratevi di sostituirla con una dello stesso tipo.

Rivolgetevi alla Rete del marchio.

Quando si interviene in prossimità del motore, quest'ultimo potrebbe essere caldo. Inoltre, l'elettroventola può azionarsi in ogni momento. La spia nel vano motore ha la funzione di ricordare tale condizione.

**Rischio di lesioni**

## Avviamento con la batteria di un altro veicolo

Per l'avviamento, se dovete utilizzare la batteria di un altro veicolo, procuratevi dei cavi elettrici appropriati (di grande sezione) presso la Rete del marchio, oppure se già li possedete, assicuratevi che siano in perfetto stato.

**Le due batterie devono avere una tensione nominale identica: 12 volt.** La batteria che fornisce la corrente deve avere una capacità (ampere-ora, Ah) almeno identica alla batteria scarica.

Assicuratevi che non ci sia contatto tra i due veicoli (rischio di cortocircuito al momento del contatto dei poli positivi) e che la batteria scarica sia ben collegata. Disinserite il contatto del vostro veicolo.

Avviate il motore del veicolo che fornisce la corrente e tenetelo a medio regime.

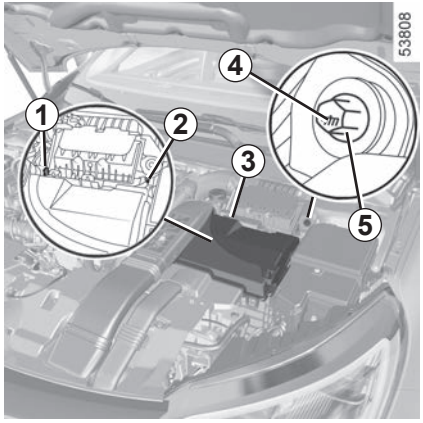


**Batteria nel vano motore**

Sollevate il coperchio della scatola ***3*** situata dietro la batteria.

Controllate che i cavi non si tocchino ***A*** e ***B***, e che il cavo positivo ***A*** non tocchi alcun elemento metallico del veicolo che fornisce la corrente.

**Rischio di lesioni e/o di danni al veicolo.**

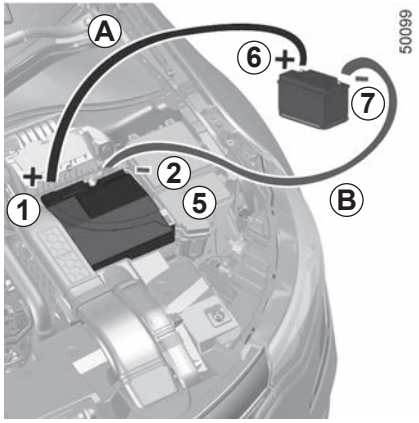


Fissate il cavo positivo ***A*** al **supporto *1*** (+) situato sotto il coperchio della scatola ***3***, quindi al **morsetto *6*** (+) della batteria che fornisce la corrente.

Collegate il cavo negativo ***B*** al **morsetto *7*** (–) della batteria che fornisce la corrente, quindi al **cavo di metallo *2*** (–) o, a seconda del veicolo, alla vite ***5*** (–), se vedete il contrassegno ***4*.**

Avviare il motore e, non appena inizia a funzionare, scollegare i cavi ***A*** e ***B*** in ordine inverso (***2*** o ***5 - 7 - 6 - 1***).

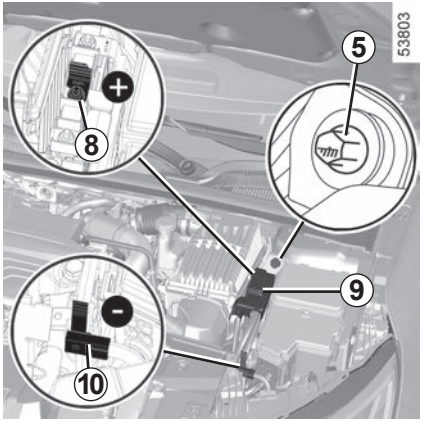


**Batteria nel bagagliaio**

L'accesso alla batteria non è diretto.

Utilizzate il **morsetto *8*** (+), sotto il coperchio ***9***, e il **morsetto *10*** (–) (se vedete l'etichetta ***11***) o, a seconda del veicolo, la vite ***5*** (–) (se vedete il contrassegno ***4***) nel vano motore.

È vietato scollegare il cavo positivo nel vano motore.
**Rischio di avviamento involontario del motore.**
**Rischio di ustioni dovuto a scintille.**

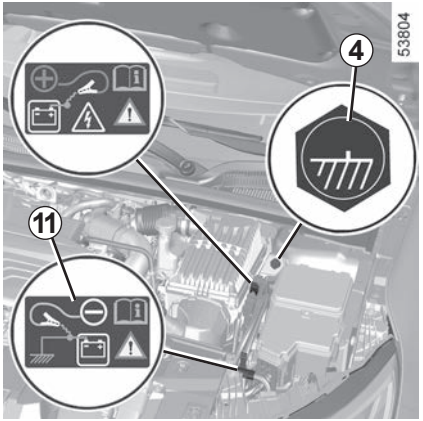


Collegate il cavo positivo ***A*** al **morsetto *8*** (+), quindi al **morsetto *7*** (+) della batteria che eroga la corrente.

Controllate che i cavi non si tocchino ***A*** e ***B***, e che il cavo positivo ***A*** non tocchi alcun elemento metallico del veicolo che fornisce la corrente.

**Rischio di lesioni e/o di danni al veicolo.**

Collegate il cavo positivo ***A*** al **morsetto *8*** (+), quindi al **morsetto *6*** (+) della batteria che eroga la corrente.

Collegate il cavo negativo ***B*** al **morsetto *7*** (–) della batteria che fornisce la corrente, quindi al **morsetto *10*** (–).

Avviate il motore e, non appena inizia a funzionare, scollegate i cavi ***A*** e ***B*** in ordine inverso (***10*** **o** ***5 - 7 - 6 - 8***).

## Sostituzione della pila

Quando il messaggio «Pila carta debole» compare sul quadro della strumentazione, sostituire la pila della carta:

– fare scorrere il guscio posteriore ***1*** verso il basso premendo sulla zona ***A***;
– togliete la protezione ***2*** della pila;
– estraete la pila premendo su un lato e sollevando dall'altro;

– sostituirlo secondo la polarità e il modello indicato all'interno dello sportellino.

Per il rimontaggio, procedete nel senso inverso, quindi premete quattro volte, in prossimità del veicolo, uno dei pulsanti della carta: all'avviamento successivo, il messaggio scompare.

Verificate che il coperchio sia agganciato correttamente.

**Nota:** non toccare il circuito elettronico o i contatti presenti sulla carta durante la sostituzione della batteria.

Le pile sono disponibili presso la Rete del marchio, la loro durata è di circa due anni. Abbiate cura di verificare che non vi siano tracce d'inchiostro sulla pila: rischio di contatto elettrico non corretto.

Se devono essere sostituite, assicurarsi di utilizzare batterie dello stesso tipo o equivalenti (consultare un rappresentante del marchio).

In caso di sostituzione:
– assicuratevi che le batterie siano inserite correttamente.
**rischio di esplosione.**
– se lo sportello non si chiude correttamente, non utilizzarle e tenerle lontano dalla portata dei bambini.

## anomalie di funzionamento

Se la batteria è troppo debole per garantire il corretto funzionamento, sarà comunque possibile avviare e aprire/chiudere il veicolo. ➥ 1.9.

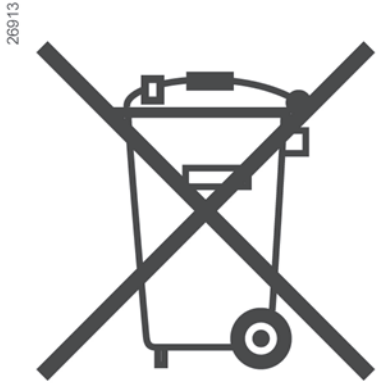


Non disperdete le pile usate nell'ambiente, consegnatele ai consorzi incaricati della raccolta dei rifiuti e del riciclaggio delle pile.

### Precauzioni relative alle batterie:

– Tenere le batterie (nuove o usate) lontane dalla portata dei bambini;

– Non ingerire le batterie.

**Rischio di ustioni che possono provocare conseguenze mortali.**

– In caso di ingestione anche solo di un pezzo, consultate un medico il più rapidamente possibile.

**Accessori elettrici ed elettronici**
Prima di installare questo tipo di accessorio (in particolare per le trasmittenti/riceventi: banda di frequenza, livello di potenza, posizione dell'antenna...), assicuratevi che sia compatibile con il vostro veicolo. Chiedete consiglio al Rappresentante del marchio.
Scollegate solo gli accessori con potenza massima di 120 Watt. **Rischio d'incendio.** In caso di utilizzo contemporaneo di diverse prese per accessori, la potenza totale degli accessori collegati non deve superare 180 Watt.
Qualsiasi intervento sul circuito elettrico del veicolo può essere eseguito solo dalla Rete del marchio in quanto un collegamento scorretto potrebbe danneggiare l'impianto elettrico e/o gli organi ad esso collegati.
Nel caso di montaggio di un equipaggiamento elettrico addizionale, assicuratevi che l'impianto sia protetto da un fusibile. Chiedete informazioni circa l'amperaggio ed il posizionamento di questo fusibile.

**Utilizzo della presa diagnostica**
L'uso di accessori elettronici sulla presa diagnostica può provocare gravi interferenze ai sistemi elettronici del veicolo. Per la propria sicurezza, si consiglia di utilizzare solamente accessori elettronici approvati dal costruttore, rivolgersi a un concessionario autorizzato. **Rischio di incidente grave**.

**Utilizzo di trasmittenti/riceventi (telefoni, apparecchi CB).**
I telefoni o apparecchi CB dotati di antenna integrata possono creare interferenze con i sistemi elettronici che equipaggiano il veicolo d'origine, si raccomanda pertanto di utilizzare soltanto apparecchi con antenna esterna. **Vi ricordiamo inoltre la necessità di rispettare le norme del codice della strada per l'utilizzo di queste apparecchiature.**

**Montaggio di accessori addizionali**
Se desiderate far installare degli accessori sul veicolo: rivolgetevi alla Rete del marchio. Inoltre, per garantire il corretto funzionamento del veicolo ed evitare di mettere a repentaglio la vostra sicurezza, vi consigliamo di utilizzare degli accessori specificati, adatti al veicolo e garantiti dal costruttore.
Se utilizzate un'asta antifurto, fissatela esclusivamente al pedale del freno.
**Ostacolo alla guida**
Sul lato conducente, utilizzate esclusivamente sovratappeti adatti al veicolo, in grado di agganciarsi agli elementi preinstallati, e verificatene periodicamente il fissaggio. Non sovrapponete più tappetini. **Rischio di incastro dei pedali.**

# SPAZZOLE DEI TERGIVETRI: sostituzione (1/2)

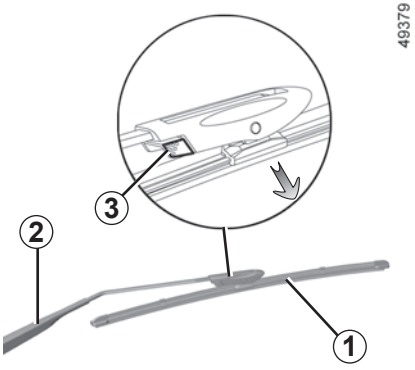


## Spazzola del tergivetro anteriore *1*

**Con contatto inserito, a motore spento,** abbassate completamente la levetta del tergivetro: le spazzole si fermano con cofano in posizione libera.
Sollevate il braccio del tergivetro ***2***, premete il pulsante ***3*** per liberare la spazzola.

**Rimontaggio**

Fate scorrere la spazzola sul braccio fino allo scatto. Verificate che sia bloccato correttamente. Abbassate con cautela il braccio della spazzola del tergivetro.

A contatto inserito, portate la levetta del tergivetro in posizione di arresto. La spazzola lato conducente deve essere sempre sopra la spazzola lato passeggero. In caso contrario, sarà effettuata una passata del tergivetro non appena la velocità del veicolo sarà superiore a 7 km/h.

**Nota**: prima di riavviare il motore, abbassare le spazzole del tergivetro sul parabrezza, per non rischiare di danneggiare il cofano o i tergivetri.

Non attivare i tergivetri sul vetro asciutto. Questo provoca l'usura precoce o il deterioramento delle spazzole.

– In caso di gelo, assicuratevi che le spazzole del tergivetro non siano immobilizzate dalla brina (rischio di surriscaldare il motorino o di danneggiare le spazzole).
– Verificate lo stato delle spazzole. È necessario sostituirle appena la loro efficacia diminuisce, ossia all'incirca ogni anno.

Nel sostituire la spazzola, una volta rimossa, abbiate cura di non far cadere il braccio sul vetro: rischio di rottura del vetro.

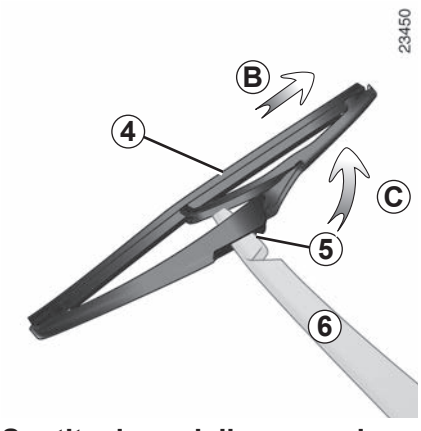


## Sostituzione della spazzola del tergivetro posteriore *4*

Con la levetta in posizione di arresto (disattivata):

– Sollevate il braccio del tergivetro ***6***;

– fate ruotare la spazzola ***4*** fino ad incontrare una resistenza (movimento ***C***);

– a seconda della versione del veicolo, premete la linguetta ***5***, poi disimpegnate la spazzola tirandola (movimento ***B***).

**Rimontaggio**

Per rimontare la spazzola del tergivetro, procedere in senso inverso. Assicuratevi che la spazzola sia correttamente bloccata.

Prima di sostituire la spazzola del tergivetro posteriore, verificate che la levetta sia in posizione di arresto (disattivata).

**Rischio di lesioni**.

# TRAINO: riparazione (1/2)

Prima di effettuare qualsiasi traino, mettete il cambio in posizione neutra, sbloccate il piantone dello sterzo, quindi allentate il freno di stazionamento.
Per i veicoli provvisti di cambio automatico, se non è possibile portare la leva del cambio in posizione N, rivolgetevi alla Rete del marchio.

### Sbloccaggio del piantone dello sterzo

Con la carta all'interno dell'abitacolo, premere il pulsante di avviamento motore per **due secondi** circa (**senza premere il pedale del freno in modo che il motore non si avvii**).
Riposizionate la leva in posizione folle (posizione **N** per i veicoli dotati di cambio automatico).
La colonna si sblocca, le funzioni accessori sono alimentate: potete utilizzare le luci del veicolo (indicatori di direzione, luci di stop…). Di notte l'illuminazione esterna del veicolo deve restare accesa.
A seconda del veicolo, al termine del traino, premete due volte il pulsante di avviamento del motore (rischio che la batteria si scarichi).

E' obbligatorio rispettare le normative vigenti sul traino. Se si sta trainando un veicolo, non superare la massa rimorchiabile ammessa per il proprio veicolo.
➥ 6.11.

## Traino di un veicolo con cambio automatico

Trasportate il veicolo sul carro attrezzi o rimorchiatelo con le ruote anteriori sollevate.

**In via eccezionale,** potete trainarlo con tutte e quattro le ruote al suolo, unicamente a marcia avanti, con la leva del cambio in posizione neutra N, su una distanza non superiore a 80 km e a una velocità massima di 25 km/h.

Lasciate la carta nel veicolo durante il traino.

**Rischio dei blocco del piantone dello sterzo.**

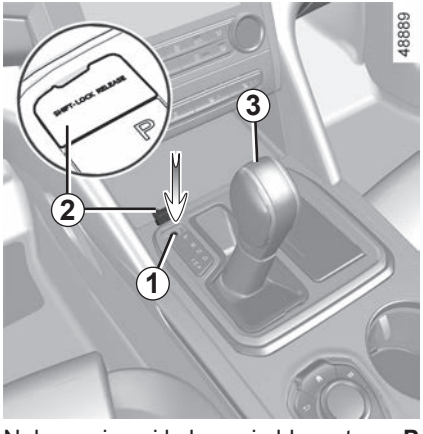


Nel caso in cui la leva sia bloccata su **P** quando premete il pedale del freno, si può liberare manualmente la leva.

Per effettuare questa operazione, sganciare lo sportellino ***2***, quindi inserire un attrezzo del tipo con asta rigida nel foro ***1*** e premere contemporaneamente il pulsante ***3*** per sbloccare la leva.

Rivolgetevi al più presto alla Rete del marchio.

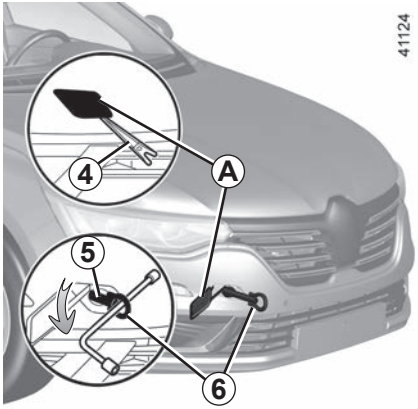


**Utilizzate esclusivamente i punti di traino anteriore *5* e posteriore *7*** (mai i tubi della trasmissione o qualsiasi altra parte del veicolo). Utilizzate gli anelli esclusivamente per il traino. In nessun caso devono essere usati per sollevare il veicolo, direttamente o indirettamente.

Con motore spento, il servosterzo e il servofreno non sono più operativi.

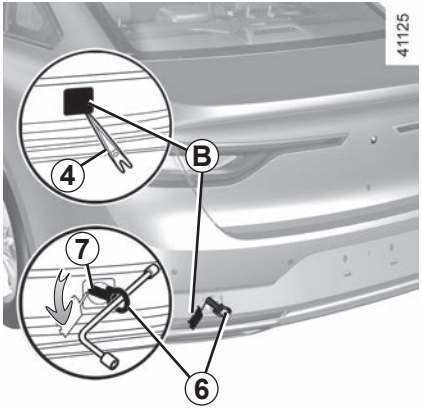


## Accesso ai punti di traino

Sganciare la protezione ***A*** o ***B*** inserendo l'attrezzo ***4*** o simile sotto il rivestimento ➥ 5.9.

Avvitare l'occhiello di traino ***6*** completamente: prima a mano, poi bloccare con il bullone di fissaggio della ruota.

Non lasciate mai gli attrezzi alla rinfusa nel veicolo: in caso di frenata potrebbero sparpagliarsi sul pianale costituendo un pericolo per gli occupanti.

Utilizzare solo il gancio di traino ***6*** e il bullone di fissaggio della ruota ➥ 5.9.

Accertarsi che l'anello di traino sia imbullonato correttamente.

**Rischio di perdere l'oggetto rimorchiato.**

– Utilizzate una barra di traino rigida. Qualora si utilizzino una corda o un cavo (se il codice della strada lo permette), i freni del veicolo trainato devono essere in grado di funzionare.

– Non si deve trainare un veicolo non più in grado di circolare a causa dei danni subiti.

– Evitate contraccolpi in fase di accelerazione e frenata che potrebbero danneggiare il veicolo.

– In ogni caso, si consiglia di non superare **25 km/h**.

# ANOMALIE DI FUNZIONAMENTO (1/6)

| Utilizzo della carta | CAUSE POSSIBILI | COSA FARE |
|---|---|---|
| La carta non riesce a bloccare o sbloccare la serratura delle porte. | Pila della carta scarica. | Sostituite la batteria o fatela sostituire. Sarà sempre possibile bloccare/sbloccare le porte ed avviare il veicolo. ➥ 1.9 e ➥ 2.3. |
| | Utilizzo di apparecchiature che funzionano sulla stessa frequenza della carta (telefono cellulare...). | Interrompete l'utilizzo dei dispositivi o utilizzate la chiave fornita. ➥ 1.9. |
| | Veicolo situato in una zona caratterizzata da un'elevata presenza di onde elettromagnetiche. | Utilizzate la chiave integrata nella carta ➥ 1.9. |
| | Batteria del veicolo scarica. | |
| | Sul quadro della strumentazione apparirà il messaggio «Mettere carta su zona + START». | Inserite la carta nella sua sede ➥ 2.3 quindi premete il tasto START. |
| | Il veicolo è acceso. | A motore acceso, il bloccaggio/lo sbloccaggio con la carta è inibito. Disinserite il contatto. |
| | Desincronizzazione della carta. | Sbloccare la portiera del conducente inserendo la chiave integrata nella carta nella serratura della portiera ➥ 1.9 quindi inserire la carta nella sua sede ➥ 2.3 e premere il pulsante START per sincronizzare la scheda. |

# ANOMALIE DI FUNZIONAMENTO (2/6)

| Azionate il motorino di avviamento | CAUSE POSSIBILI | COSA FARE |
|---|---|---|
| Le spie del quadro della strumentazione sono fioche o non si accendono, il motorino di avviamento non gira. | Morsetti della batteria allentati, scollegati o ossidati. | Riserrateli, ricollegateli o puliteli se sono ossidati. |
| | Batteria scarica o fuori uso. | Collegare un'altra batteria alla batteria difettosa ➥ 5.26 o eventualmente sostituite la batteria.<br>Non spingete il veicolo se il piantone dello sterzo è bloccato. |
| | Circuito difettoso. | Consultate la Rete del marchio. |
| Il motore non si accende. | Condizioni di avviamento non soddisfatte. | ➥ 2.3. |
| | La carta «mani libere» non funziona. | Inserite la carta nella scanalatura prevista per questo scopo sulla consolle centrale.<br>➥ 2.3. |
| A veicolo fermo, motore freddo, il regime minimo del motore è elevato | Versione a benzina, non è necessariamente un'anomalia. Ciò può essere dovuto all'aumento della temperatura del motore. | Il regime minimo del motore deve diminuire dopo circa un minuto. In caso contrario, può essere dovuto ad altro guasto. Rivolgetevi alla Rete del marchio. |
| Il motore non si spegne. | Carta non identificata. | Inserite la carta nella scanalatura prevista per questo scopo sulla consolle centrale. Esercitate una pressione lunga sul pulsante di avviamento. |
| | Problema elettronico. | Premete cinque volte in rapida successione il pulsante di avviamento. |
| Il piantone dello sterzo resta bloccato. | Volante bloccato. | Girare il volante mentre si preme il pulsante di avviamento del motore ➥ 2.2. |
| | Circuito difettoso. | Consultate la Rete del marchio. |

# ANOMALIE DI FUNZIONAMENTO (3/6)

| Durante la guida | CAUSE POSSIBILI | COSA FARE |
|---|---|---|
| Vibrazioni. | Pneumatici gonfiati male, mal equilibrati o danneggiati. | Controllate la pressione dei pneumatici; se l'anomalia persiste, fateli controllare presso la Rete del marchio. |
| Fumo bianco dal tubo di scappamento. | Nella versione diesel ciò non rappresenta necessariamente un'anomalia: il fumo può provenire dalla rigenerazione del filtro antiparticolato. | ➥ 2.12. |
| | Versione a benzina, non è necessariamente un'anomalia. A seconda delle condizioni climatiche (freddo, umidità, ecc.), il fumo può essere prodotto da un'accelerazione intensa del veicolo. | Riducete il regime motore ed evitare accelerazioni improvvisa per far sparire gradualmente il fumo. In caso contrario, può essere dovuto ad altro guasto. Rivolgetevi al Rappresentante del marchio. |
| Fumo dal cofano motore. | Cortocircuito o perdite dal circuito di raffreddamento. | Fermatevi, disinserite il contatto, allontanatevi dal veicolo e rivolgetevi alla Rete del marchio. |
| La spia della pressione dell'olio si accende: | | |
| in curva o in frenata | Il livello è troppo basso. | Rabboccate l'olio motore ➥ 4.6. |
| tarda a spegnersi o rimane accesa quando si accelera | Mancanza di pressione dell'olio. | Fermatevi: rivolgetevi alla Rete del marchio. |

# ANOMALIE DI FUNZIONAMENTO (4/6)

| Durante la guida | CAUSE POSSIBILI | COSA FARE |
|---|---|---|
| Lo sterzo si indurisce. | Surriscaldamento del servosterzo.<br>Avaria del motore elettrico di assistenza.<br>Anomalia nel sistema di assistenza. | Guidare con cautela a velocità ridotta, tenendo conto del livello di sforzo sul volante necessario per girare le ruote. Rivolgetevi al Rappresentante del marchio. |
| Il motore si surriscalda. L'indicatore di temperatura del liquido di raffreddamento si trova nella zona d'allarme e la spia STOP si accende. | Elettroventola fuori uso. | Fermatevi, spegnete il motore e rivolgetevi alla Rete del marchio. |
| | Perdite di liquido di raffreddamento. | Verificate il serbatoio del liquido di raffreddamento: non deve contenere liquido. Se non ne contiene, rivolgetevi il più presto possibile ad un Rappresentante del marchio. |
| Liquido di raffreddamento in ebollizione nel serbatoio. | Guasto meccanico: guarnizione della testata danneggiata. | Spegnete il motore.<br>Rivolgetevi alla Rete del marchio. |

**Radiatore:** in caso di mancanza rilevante del liquido di raffreddamento, ricordare che, quando il motore è molto caldo, non bisogna mai effettuare il riempimento con del liquido di raffreddamento freddo. Dopo qualsiasi intervento meccanico che comporti una sostituzione, anche parziale, del liquido di raffreddamento, quest'ultimo deve essere di un tipo ben preciso. Vi ricordiamo che è necessario usare solamente prodotti selezionati dai nostri servizi tecnici.

# ANOMALIE DI FUNZIONAMENTO (5/6)

| Apparecchiatura elettrica | CAUSE POSSIBILI | COSA FARE |
|---|---|---|
| Il tergivetro non funziona. | Spazzole tergivetro bloccate. | Staccate le spazzole prima di azionare il tergivetro. |
| | Circuito elettrico difettoso. | Consultate la Rete del marchio. |
| | Fusibile danneggiato. | Sostituite il fusibile, o fatelo sostituire. ➥ 5.23. |
| Il tergivetro non si ferma più. | Comandi elettrici difettosi. | Consultate la Rete del marchio. |
| Frequenza più rapida delle luci lampeggianti. | Lampadina bruciata. | ➥ 5.16 |
| Gli indicatori di direzione non funzionano. | Circuito elettrico o comando difettoso. | Consultate la Rete del marchio. |
| | Fusibile danneggiato. | Sostituire il fusibile o farlo sostituire, ➥ 5.23. |
| I fari non si accendono o non si spengono più. | Circuito elettrico o comando difettoso. | Consultate la Rete del marchio. |
| | Fusibile danneggiato. | Sostituire il fusibile o farlo sostituire, ➥ 5.23. |

# ANOMALIE DI FUNZIONAMENTO (6/6)

| Apparecchiatura elettrica | CAUSE POSSIBILI | COSA FARE |
|---|---|---|
| Tracce di condensa nei fari anteriori o posteriori. | La presenza di tracce di condensa può essere un fenomeno naturale legato alle variazioni di temperatura e di umidità.<br>In questo caso le tracce spariscono gradualmente quando si accendono i fari. | |
| L'accensione della spia di mancato allacciamento delle cinture anteriori è incoerente con lo stato di allacciamento delle cinture. | Un oggetto è inserito tra il pianale e il sedile e ostacola il funzionamento del sensore. | Togliete ogni oggetto presente sotto i sedili anteriori. |
| Sul quadro della strumentazione vengono visualizzati i messaggi «Stop & Start da controllare» e «Posizione P difettoso». | Sistema di controllo di allacciamento della cintura di sicurezza difettoso. | Slacciare/riallacciare la cintura di sicurezza. Se uno dei due messaggi continua a comparire, contattare un Rappresentante del marchio. |

# Capitolo 6: Caratteristiche tecniche

Targhette di identificazione veicolo . . . . . 6.2
Informazioni tecniche per i servizi di emergenza. . . . . 6.3
Identificazione motore . . . . . 6.4
Dimensioni. . . . . 6.6
Caratteristiche del motore . . . . . 6.8
Masse . . . . . 6.11
Carichi rimorchiabili . . . . . 6.11
Pezzi di ricambio e riparazioni. . . . . 6.12
Giustificativi di manutenzione . . . . . 6.13
Controllo anticorrosione. . . . . 6.19

# TARGHETTE D'IDENTIFICAZIONE VEICOLO

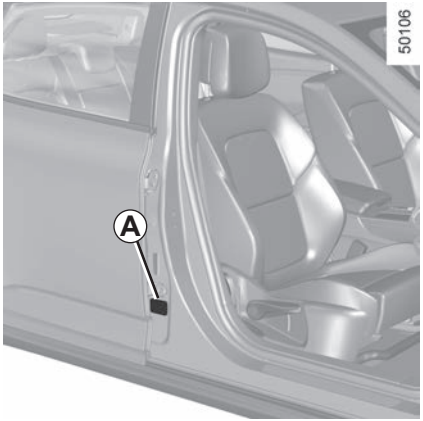


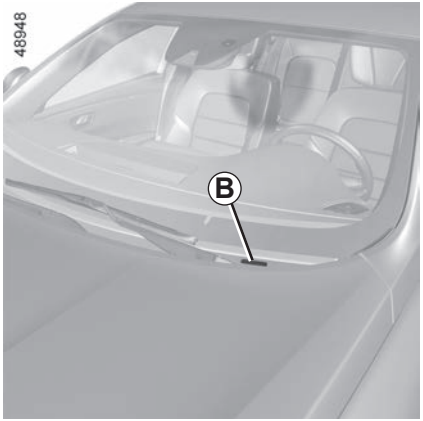


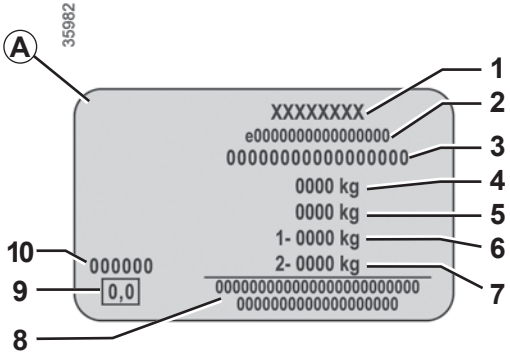


**Le indicazioni che figurano sulla targhetta del costruttore devono essere riportate in ogni comunicazione scritta o ordine.**

**La presenza e la collocazione delle informazioni dipendono dal veicolo.**

**Targhetta costruttore *A***

***1*** Nome del costruttore.

***2*** Numero di progettazione comunitario o numero di omologazione.

***3*** Numero di identificazione.
**A seconda della versione del veicolo, questa informazione viene richiamata sulla stampigliatura *B*.**

***4*** MMAC (Massa massima ammessa veicolo carico)

***5*** MTR (Massa totale circolante: veicolo carico con rimorchio).

***6*** MMTA (Massa massima totale ammessa) asse anteriore.

***7*** MMTA asse posteriore.

***8*** Riservato alle iscrizioni di partenariato o complementari.

***9*** Non utilizzata.

***10*** Codice vernice (codice colore).

# INFORMAZIONI TECNICHE PER I SERVIZI DI EMERGENZA

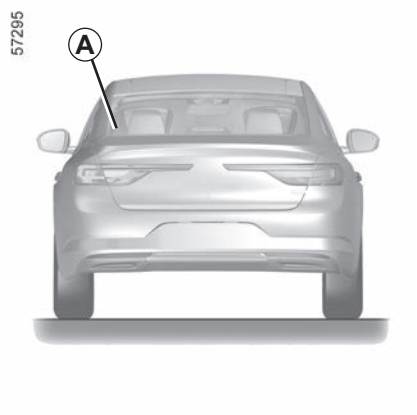


Il QR code sull'etichetta ***A*** consente ai soccorritori di accedere immediatamente tramite tablet o smartphone alle informazioni tecniche utili per intervenire sul veicolo in caso di incidente.

Assicurarsi che l'etichetta ***A*** sia sempre visibile e presente sia sul parabrezza che sul lunotto.

**Eventuali modifiche o danni impedirebbero l'accesso alle informazioni.**

# IDENTIFICAZIONE MOTORE (1/2)

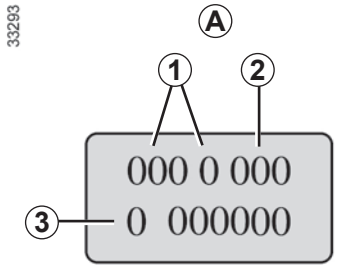


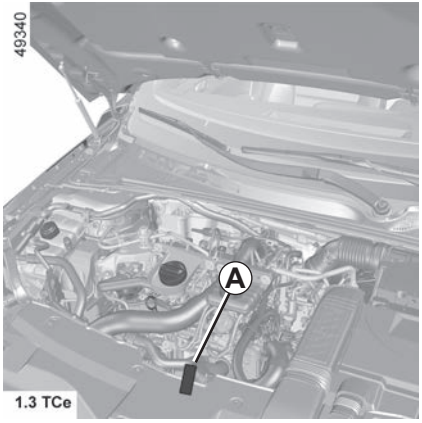


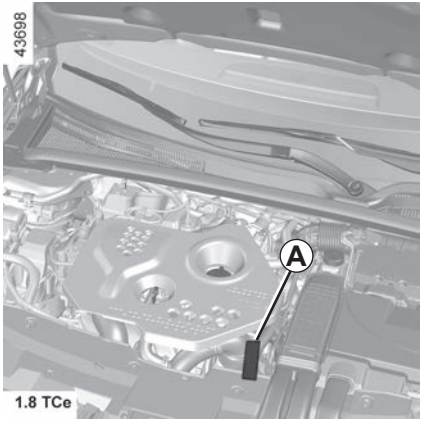


**Le informazioni relative all'identificazione del motore nell'area *A* devono essere riportate in tutte le comunicazioni e in tutti gli ordini.**
(collocazione diversa a seconda del motore)

***1*** Tipo di motore.

***2*** Indice del motore.

***3*** Numero di serie del motore.

# IDENTIFICAZIONE MOTORE (2/2)

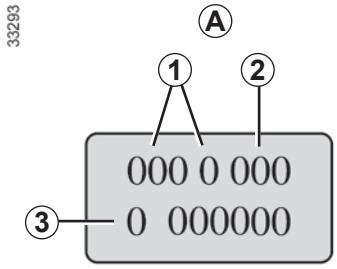


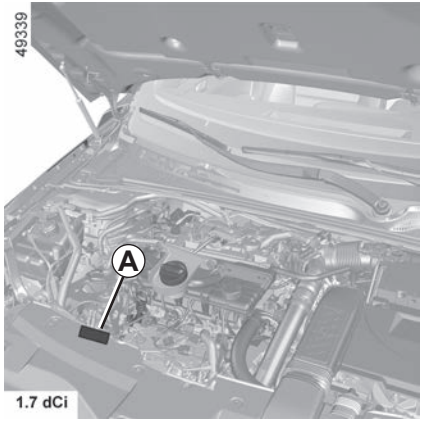


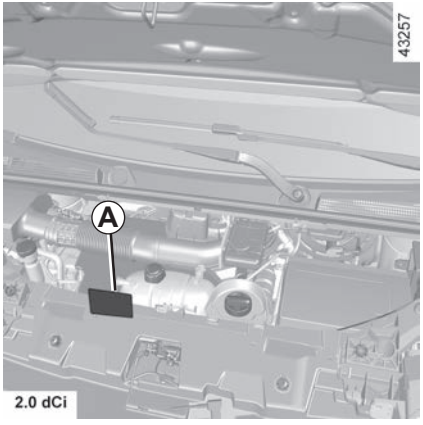


**Le informazioni relative all'identificazione del motore nell'area *A* devono essere riportate in tutte le comunicazioni e in tutti gli ordini.**
(collocazione diversa a seconda del motore)

***1*** Tipo di motore.

***2*** Indice del motore.

***3*** Numero di serie del motore.

# DIMENSIONI (in metri) (1/2)

## Versioni a quattro porte

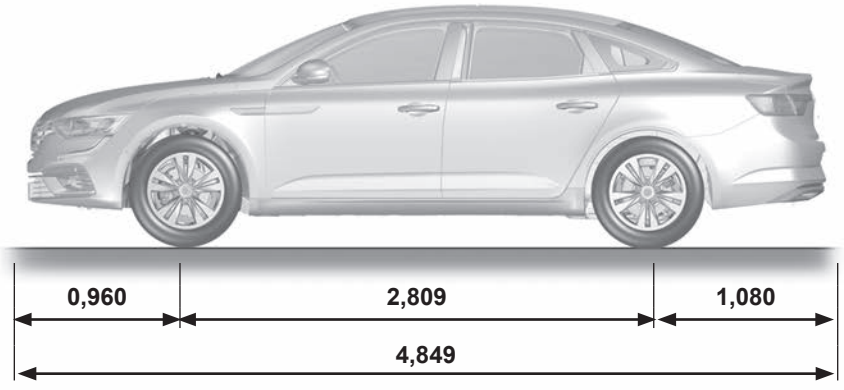


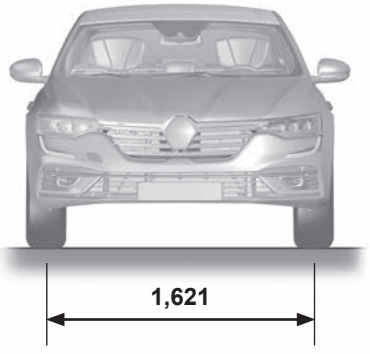


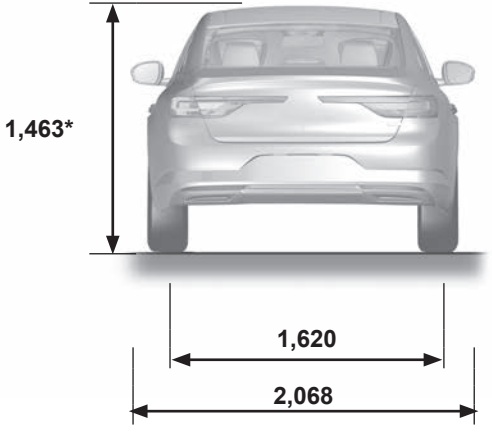


48332

* A vuoto

# DIMENSIONI (in metri) (2/2)

## Versione station wagon

41107

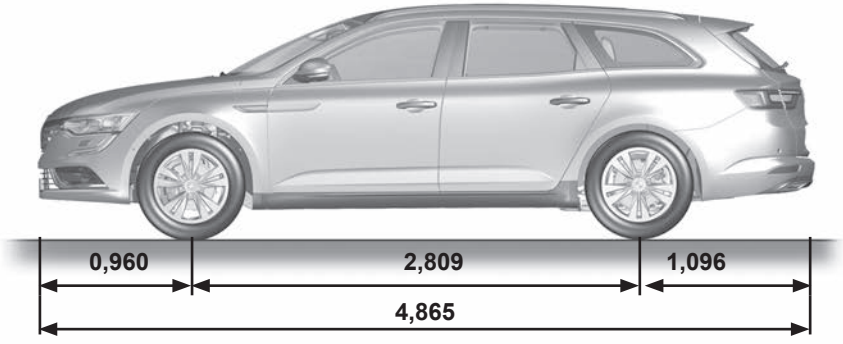


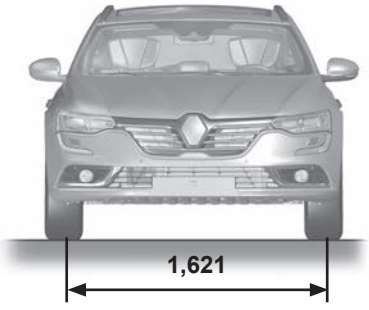


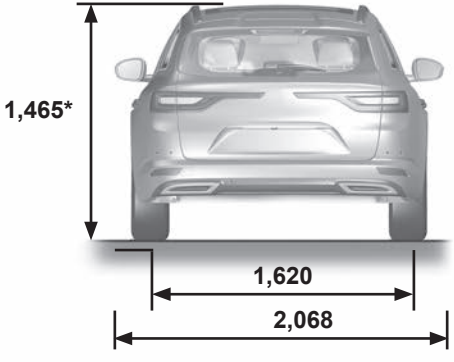


* A vuoto

# CARATTERISTICHE DEL MOTORE (1/3)

| **Versioni** | **1.3 Tce** | **1.8 TCe** | **1.7 dCi** | **2.0 dCi** |
|---|---|---|---|---|
| **Tipo di motore** (vedere targhetta motore) | H5H Turbo | M5P Turbo | R9N | M9R |
| **Cilindrata** ($cm^3$) | 1 333 | 1 798 | 1 749 | 1 997 |
| **Tipo di carburante** | Benzina | | Gasolio | |
| **Indice di ottani** | Utilizzare **tassativamente** benzina senza piombo con indice di ottano indicato sull'etichetta presente sullo sportellino del carburante. ➥ 1.101. | | L'etichetta posta all'interno dello sportellino del serbatoio carburante vi indica i carburanti autorizzati. | |

# CARATTERISTICHE DEL MOTORE (2/3)

| Versioni | 1.3 Tce | 1.8 TCe | 1.7 dCi | 2.0 dCi |
|---|---|---|---|---|
| **Tipo di motore** (vedere targhetta motore) | H5H Turbo | M5P Turbo | R9N | M9R |
| **Cilindrata** ($cm^3$) | 1 333 | 1 798 | 1 749 | 1 997 |
| **Carburanti conformi alla normativa europea e compatibili con i motori dei veicoli distribuiti in Europa** (in caso contrario, rivolgersi ad un Concessionario autorizzato). | E5 — La benzina senza piombo, in base allo standard **EN 228**, contiene fino al 5% di etanolo in volume.<br>E10 — La benzina senza piombo, in base allo standard **EN 228**, contiene fino al 10% di etanolo in volume. | | B7 — Il gasolio, in base allo standard **EN 590**, contiene fino al 7% di estere metilico di acidi grassi in volume.<br>B10 — Il gasolio, in base allo standard **EN 16734**, contiene fino al 10% di estere metilico di acidi grassi in volume.<br>XTL — Il gasolio, in base allo standard **EN 15940**, contiene fino al 7% di estere metilico in volume. | |

# CARATTERISTICHE DEL MOTORE (3/3)

| Versioni | 1.3 Tce | 1.8 TCe | 1.7 dCi | 2.0 dCi |
|---|---|---|---|---|
| **Tipo di motore** (vedere targhetta motore) | H5H Turbo | M5P Turbo | R9N | M9R |
| **Cilindrata** ($cm^3$) | 1 333 | 1 798 | 1 749 | 1 997 |
| **Candele** | Utilizzate unicamente candele specifiche per il motore del vostro veicolo.<br>Il tipo di candele deve essere indicato su un'etichetta incollata all'interno del vano motore, altrimenti rivolgetevi alla Rete del marchio.<br>Il montaggio di candele non adatte può causare il deterioramento del motore. | | – | |

# MASSE (in kg)

**Le masse indicate sono quelle di un veicolo di base e senza opzioni: esse variano in funzione dell'equipaggiamento del vostro veicolo. Consultate la Rete del marchio.**

| | |
|---|---|
| **Massa Massima Autorizzata a pieno Carico (MMAC)**<br>**Massa Totale circolante (MTR)**<br>**Massa Massima Totale Autorizzata (MMTA)** | Masse indicate sulla targhetta costruttore ➥ 6.2 |
| **Massa Rimorchio con Freni*** | mediante calcolo si ottiene: **MTR - MMAC** |
| **Massa Rimorchio senza Freni*** | 730 |
| **Carico ammesso sul punto di traino*** | 75 |
| **Carico ammesso sul tetto con il dispositivo di carico** | 80 (compreso dispositivo di carico) |

*** Carico rimorchiabile (traino di caravan, barca, ...)**

Il rimorchio è vietato quando il calcolo MTR - MMAC è uguale a zero o quando la MTR è uguale a zero o non è indicata sulla targhetta costruttore.

– È importante rispettare le condizioni di traino stabilite dalla normativa locale, e soprattutto quelle stabilite dal codice della strada. Per qualsiasi adattamento del sistema di traino, rivolgetevi alla Rete del marchio.
– Nel caso di un veicolo trainato, **la massa totale circolante (veicolo + rimorchio) non deve mai essere superata**. Tuttavia, si tollera:
  – un superamento dell'MMTA posteriore entro il limite del 15%,
  – un superamento dell'MMAC entro il limite del 10% o 100 kg (il primo tra questi due limiti raggiunti).
  In entrambi i casi, la velocità massima della massa circolante non deve superare 100 km/h e la pressione degli pneumatici deve essere aumentata di 0,2 bar (3 PSI).
– Dato che il rendimento del motore e il comportamento in salita subiscono una flessione in altura, consigliamo di ridurre il carico massimo consentito del 10% ad un altitudine di 1 000 metri, e del 10% ogni 1 000 metri supplementari.

# PEZZI DI RICAMBIO E RIPARAZIONI

I ricambi originali sono prodotti sulla base di criteri molto severi e sono oggetto di test specifici. Pertanto presentano un livello qualitativo almeno pari ai pezzi montati sui veicoli nuovi.

Utilizzando sempre ricambi originali, avete la certezza di mantenere invariate le prestazioni del vostro veicolo. Inoltre, le riparazioni effettuate dalla Rete del marchio utilizzando dei pezzi di ricambio originali sono garantite come indicato dalle condizioni riportate a tergo dell'ordine di riparazione.

# GIUSTIFICATIVI DI MANUTENZIONE (1/6)

**VIN:** .....

| Data: Km: | N. fattura: | Commenti/varie |
|---|---|---|
| **Tipo di intervento:**<br>Manutenzione □<br>..... □<br>**Controllo anticorrosione:**<br>OK □ Non OK* □<br>*Vedere la pagina specifica | **Timbro** | |

| Data: Km: | N. fattura: | Commenti/varie |
|---|---|---|
| **Tipo di intervento:**<br>Manutenzione □<br>..... □<br>**Controllo anticorrosione:**<br>OK □ Non OK* □<br>*Vedere la pagina specifica | **Timbro** | |

| Data: Km: | N. fattura: | Commenti/varie |
|---|---|---|
| **Tipo di intervento:**<br>Manutenzione □<br>..... □<br>**Controllo anticorrosione:**<br>OK □ Non OK* □<br>*Vedere la pagina specifica | **Timbro** | |

# GIUSTIFICATIVI DI MANUTENZIONE (2/6)

**VIN:** .....

| Data: Km: | N. fattura: | Commenti/varie |
|---|---|---|
| **Tipo di intervento:**<br>Manutenzione □<br>..... □<br>**Controllo anticorrosione:**<br>OK □ Non OK* □<br>*Vedere la pagina specifica | **Timbro** | |

| Data: Km: | N. fattura: | Commenti/varie |
|---|---|---|
| **Tipo di intervento:**<br>Manutenzione □<br>..... □<br>**Controllo anticorrosione:**<br>OK □ Non OK* □<br>*Vedere la pagina specifica | **Timbro** | |

| Data: Km: | N. fattura: | Commenti/varie |
|---|---|---|
| **Tipo di intervento:**<br>Manutenzione □<br>..... □<br>**Controllo anticorrosione:**<br>OK □ Non OK* □<br>*Vedere la pagina specifica | **Timbro** | |

# GIUSTIFICATIVI DI MANUTENZIONE (3/6)

**VIN:** .....

| Data: Km: | N. fattura: | Commenti/varie |
|---|---|---|
| **Tipo di intervento:**<br>Manutenzione □<br>..... □<br>**Controllo anticorrosione:**<br>OK □ Non OK* □<br>*Vedere la pagina specifica | **Timbro** | |

| Data: Km: | N. fattura: | Commenti/varie |
|---|---|---|
| **Tipo di intervento:**<br>Manutenzione □<br>..... □<br>**Controllo anticorrosione:**<br>OK □ Non OK* □<br>*Vedere la pagina specifica | **Timbro** | |

| Data: Km: | N. fattura: | Commenti/varie |
|---|---|---|
| **Tipo di intervento:**<br>Manutenzione □<br>..... □<br>**Controllo anticorrosione:**<br>OK □ Non OK* □<br>*Vedere la pagina specifica | **Timbro** | |

# GIUSTIFICATIVI DI MANUTENZIONE (4/6)

**VIN:** .....

| Data: Km: | N. fattura: | Commenti/varie |
|---|---|---|
| **Tipo di intervento:**<br>Manutenzione □<br>..... □<br>**Controllo anticorrosione:**<br>OK □ Non OK* □<br>*Vedere la pagina specifica | **Timbro** | |

| Data: Km: | N. fattura: | Commenti/varie |
|---|---|---|
| **Tipo di intervento:**<br>Manutenzione □<br>..... □<br>**Controllo anticorrosione:**<br>OK □ Non OK* □<br>*Vedere la pagina specifica | **Timbro** | |

| Data: Km: | N. fattura: | Commenti/varie |
|---|---|---|
| **Tipo di intervento:**<br>Manutenzione □<br>..... □<br>**Controllo anticorrosione:**<br>OK □ Non OK* □<br>*Vedere la pagina specifica | **Timbro** | |

# GIUSTIFICATIVI DI MANUTENZIONE (5/6)

**VIN:** .....

| Data: Km: | N. fattura: | Commenti/varie |
|---|---|---|
| **Tipo di intervento:**<br>Manutenzione □<br>..... □<br>**Controllo anticorrosione:**<br>OK □ Non OK* □<br>*Vedere la pagina specifica | **Timbro** | |

| Data: Km: | N. fattura: | Commenti/varie |
|---|---|---|
| **Tipo di intervento:**<br>Manutenzione □<br>..... □<br>**Controllo anticorrosione:**<br>OK □ Non OK* □<br>*Vedere la pagina specifica | **Timbro** | |

| Data: Km: | N. fattura: | Commenti/varie |
|---|---|---|
| **Tipo di intervento:**<br>Manutenzione □<br>..... □<br>**Controllo anticorrosione:**<br>OK □ Non OK* □<br>*Vedere la pagina specifica | **Timbro** | |

# GIUSTIFICATIVI DI MANUTENZIONE (6/6)

**VIN:** .....

| Data: Km: | N. fattura: | Commenti/varie |
|---|---|---|
| **Tipo di intervento:**<br>Manutenzione □<br>..... □<br>**Controllo anticorrosione:**<br>OK □ Non OK* □<br>*Vedere la pagina specifica | **Timbro** | |

| Data: Km: | N. fattura: | Commenti/varie |
|---|---|---|
| **Tipo di intervento:**<br>Manutenzione □<br>..... □<br>**Controllo anticorrosione:**<br>OK □ Non OK* □<br>*Vedere la pagina specifica | **Timbro** | |

| Data: Km: | N. fattura: | Commenti/varie |
|---|---|---|
| **Tipo di intervento:**<br>Manutenzione □<br>..... □<br>**Controllo anticorrosione:**<br>OK □ Non OK* □<br>*Vedere la pagina specifica | **Timbro** | |

# CONTROLLO ANTICORROSIONE (1/5)

Nel caso in cui il proseguimento della garanzia sia condizionata da una riparazione, quest'ultima è indicata di seguito.

**VIN:** .....

| | | |
|---|---|---|
| Riparazione per corrosione da effettuare:<br><br>Data della riparazione: | 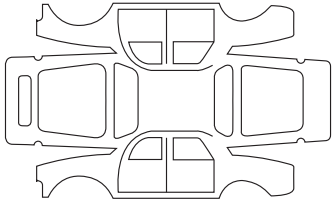 | **Tampone** |
| Riparazione da effettuare:<br><br>Data della riparazione: | 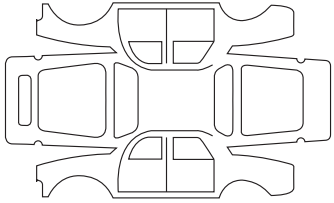 | **Tampone** |
| Riparazione da effettuare:<br><br>Data della riparazione: | 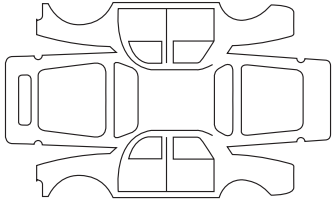 | **Tampone** |

# CONTROLLO ANTICORROSIONE (2/5)

Nel caso in cui il proseguimento della garanzia sia condizionata da una riparazione, quest'ultima è indicata di seguito.

**VIN:** .....

| | | |
|---|---|---|
| Riparazione per corrosione da effettuare:<br><br>Data della riparazione: | | **Tampone** |
| Riparazione da effettuare:<br><br>Data della riparazione: | | **Tampone** |
| Riparazione da effettuare:<br><br>Data della riparazione: | | **Tampone** |

# CONTROLLO ANTICORROSIONE (3/5)

Nel caso in cui il proseguimento della garanzia sia condizionata da una riparazione, quest'ultima è indicata di seguito.

**VIN :** .....

| | | |
|---|---|---|
| Riparazione per corrosione da effettuare:<br><br>Data della riparazione: | | **Tampone** |
| Riparazione da effettuare:<br><br>Data della riparazione: | | **Tampone** |
| Riparazione da effettuare:<br><br>Data della riparazione: | | **Tampone** |

# CONTROLLO ANTICORROSIONE (4/5)

Nel caso in cui il proseguimento della garanzia sia condizionata da una riparazione, quest'ultima è indicata di seguito.

**VIN:** .....

| | | |
|---|---|---|
| Riparazione per corrosione da effettuare:<br><br>Data della riparazione: | 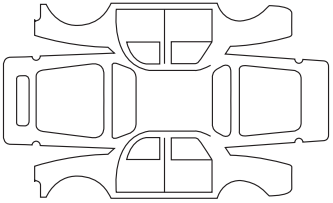 | **Tampone** |
| Riparazione da effettuare:<br><br>Data della riparazione: | 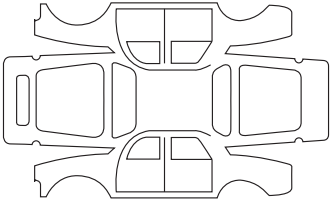 | **Tampone** |
| Riparazione da effettuare:<br><br>Data della riparazione: | 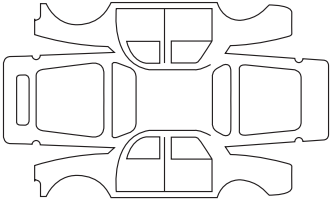 | **Tampone** |

# CONTROLLO ANTICORROSIONE (5/5)

Nel caso in cui il proseguimento della garanzia sia condizionata da una riparazione, quest'ultima è indicata di seguito.

**VIN :** .....

| | | |
|---|---|---|
| Riparazione per corrosione da effettuare:<br><br>Data della riparazione: | | **Tampone** |
| Riparazione da effettuare:<br><br>Data della riparazione: | | **Tampone** |
| Riparazione da effettuare:<br><br>Data della riparazione: | | **Tampone** |

# INDICE ALFABETICO (1/7)


**A**

ABS ....2.33 → 2.40
accendisigari....3.38
accesso
veicolo....0.2, 1.2 → 1.11
accessori....5.32
aeratori ....3.4 – 3.5
airbag
attivazione airbag passeggero anteriore....1.53
disattivazione dell'airbag passeggero anteriore....1.51
airbag....1.29 → 1.37
airbag ....0.6
aletta parasole ....3.33
allarme acustico....1.12, 1.84, 1.90
alzavetri ....3.26 – 3.27
ambiente....2.27
ammortizzatori ....2.117
anelli di fissaggio ....3.55, 3.60
anelli di traino ....5.35 – 5.36
angolo cieco: segnalatore....2.60 → 2.66
anomalie di funzionamento.... 2.45, 2.74, 2.110, 2.123, 5.37 → 5.42
antinquinamento
consigli....2.26
apertura delle porte ....1.9 → 1.14
apertura/chiusura
porte....1.9 → 1.11
apertura/chiusura
parti apribili ....1.9 → 1.14
apparecchi di controllo....1.67 → 1.69
appoggiatesta ....3.39
aria condizionata ....3.6 → 3.22
assistenza
assistenza alla guida ....2.54 → 2.59
assistenza al parcheggio: parcheggio assistito ..2.99 → 2.104, 2.112 → 2.116
assistenza alla guida ....0.5, 2.41 → 2.48, 2.71 → 2.74, 2.108 → 2.111, 2.121 → 2.123
assistenza alla guida con un rimorchio....2.38
assistenza alla partenza in salita....2.33 → 2.40, 2.38
AutoHold....2.19
autoradio....3.24 – 3.25
avvertenza
parcheggio assistito ....2.108 → 2.111
avviamento motore ....2.3 → 2.5
avvisatore acustico ....1.84
avviso di uscita dalla carreggiata....2.49 → 2.53
avviso di velocità eccessiva....1.62, 2.71 → 2.74
avviso distanze di sicurezza ....2.67 → 2.70

**B**

bagagliaio .... 1.2 → 1.4, 3.42 → 3.51, 3.56 → 3.60
bambini ....0.3, 1.38 – 1.39, 1.39
bambini (sicurezza) .... 1.2, 1.6, 3.26
barre del tetto ....3.62
batteria....0.8, 4.12 – 4.13
benvenuto a bordo del tuo veicolo ....0.1
bloccaggio automatico delle parti apribili durante la guida 1.15
bloccaggio delle porte....1.2 → 1.15
bloccaggio/sbloccaggio delle parti apribili ....1.2 → 1.4
bracciolo
parte anteriore ....3.36

**C**

cambio automatico (utilizzo)....2.118 → 2.120
cambio marce ....2.14, 2.118 → 2.120
capacità del serbatoio del carburante....1.101 → 1.103
capacità del serbatoio del reagente....1.104 → 1.107
caratteristiche dei motori ....6.8 → 6.10, 6.9 – 6.10, 6.10
caratteristiche tecniche....6.6 → 6.10, 6.9 → 6.12
caravanning .... 3.60, 6.11

carburante
avviso per il carburante....2.20 → 2.25
capacità .... 1.101
consumo ....2.20 → 2.25
qualità ....1.101 → 1.103
riempimento ....1.101 → 1.103
carichi rimorchiabili .... 6.11
Carta ....1.2 → 1.14
carta «accesso facilitato»: batteria .... 5.30 – 5.31, 5.31
carta «accesso facilitato»: utilizzo ....1.5 → 1.8
carta con telecomando: batteria .... 5.30 – 5.31, 5.31
carta RENAULT
pila .... 5.30 – 5.31, 5.31
carta: utilizzo....1.2 → 1.8
cassetta degli attrezzi .... 5.9 – 5.10
catalizzatore ....2.10 → 2.13
chiamata urgente....2.121 → 2.123
chiave della ruota .... 5.9 – 5.10
chiave di emergenza ....1.2 → 1.4
chiave per copparuota .... 5.9 – 5.10
chiusura delle porte ....1.2 → 1.14
cinture di sicurezza.... 0.6, 1.24 → 1.27, 1.29 → 1.34
climatizzazione ....3.6 → 3.21
Codice QR .... 6.3
cofano motore.... 4.2 – 4.3
comandi .... 1.54 – 1.55
comando integrato del telefono viva voce .... 3.24 – 3.25
computer di bordo.... 1.56 → 1.60, 1.67 → 1.76
consigli antinquinamento .... 2.26
consigli di guida ....2.20 → 2.25
consumo di carburante ....2.20 → 2.25
controllo anticorrosione ....6.19 → 6.23
controllo della trazione....2.33 → 2.40
controllo elettronico della stabilità....2.33 → 2.40
controllo livelli:
liquido dei freni .... 4.10
liquido di raffreddamento .... 4.9
serbatoio liquido lavavetri .... 4.11
coppe ruota.... 5.10
copribagagli .... 3.52 – 3.53, 3.53
cric .... 5.9 – 5.10
cruscotto .... 1.54 – 1.55

**D**

deodorizzazione .... 3.23
dimensioni .... 6.6 – 6.7
disappannamento
parabrezza....3.6 → 3.10
disappannamento/sbrinamento
vetro posteriore....3.6 → 3.10
disattivazione airbag passeggero anteriore.... 1.51
display .... 1.56 → 1.60, 1.62 → 1.66, 3.24
dispositivi complementari di sicurezza ....1.29 → 1.34, 1.37
dispositivi di sicurezza bambini ....1.38 – 1.39, 1.41 → 1.50
dispositivi di sicurezza complementari
alle cinture posteriori....1.29 → 1.35
protezione laterale .... 1.36
dispositivo complementare alle cinture....1.35 → 1.37
distanze di sicurezza ....2.67 → 2.70

**E**

Eco guida....2.20 → 2.25
equipaggiamenti multimediali .... 3.24 – 3.25
ESC: Controllo dinamico della stabilità....2.33 → 2.40

**F**

fari
anteriore.... 5.16
regolazione .... 1.93
sostituzione delle lampadine.... 5.16
filtro
abitacolo .... 4.11

antiparticolato ..... 2.11
del gasolio..... 4.11
dell'aria ..... 4.11
dell'olio ..... 4.11
foratura .....0.9, 5.2 → 5.4, 5.9 → 5.12
frenata attiva di emergenza .....2.41 → 2.48
frenata d'emergenza.....2.33 → 2.48
freno di stazionamento assistito .....2.15 → 2.18
funzione Stop and Start.....2.6 → 2.9
fusibili.....0.9, 5.23 → 5.25

**G**

giustificativi di manutenzione.....6.13 → 6.18
gonfiaggio dei pneumatici.....2.28 → 2.32, 4.14 – 4.15, 4.15
guida.0.5, 2.2 → 2.5, 2.10 → 2.18, 2.20 → 2.25, 2.28 → 2.48, 2.54 → 2.59, 2.77 → 2.104, 2.118 → 2.123
guida assistita.... 0.5, 2.41 → 2.48, 2.54 → 2.59, 2.71 → 2.76, 2.108 → 2.111, 2.121 → 2.123
guida con rimorchio: assistenza ..... 2.38

**I**

identificazione del veicolo..... 0.7
illuminazione
esterni ..... 0.2
illuminazione esterna follow me home..... 1.91
illuminazione..... 3.31 – 3.32
illuminazione:
esterna.....1.85 → 1.93
interna.....3.31 – 3.32, 5.20 → 5.22
quadro della strumentazione ..... 1.85
inconvenienti
anomalie di funzionamento.....2.45, 2.123, 5.37 → 5.42
indicatori di direzione laterali
sostituzione della lampadina..... 5.18
indicatori:
del quadro della strumentazione 1.56 → 1.60, 1.62 → 1.69
di direzione ..... 1.84, 5.17
di temperatura esterna..... 1.78
informazioni e consigli generali
benvenuto a bordo del tuo veicolo..... 0.1
innesco carburante..... 1.102
inserimento del contatto del veicolo ..... 2.4
Isofix .....1.48 → 1.50

**K**

kit di gonfiaggio dei pneumatici .....5.5 → 5.8

**L**

lampadine
sostituzione.....5.17 → 5.19
lampeggianti ..... 1.84
lavafari ..... 1.98
lavaggio .....4.16 → 4.18
lavavetro ..... 1.97, 4.11
leva del cambio..... 2.14
leva del cambio automatico .....2.118 → 2.120
limitatore di velocità .....2.77 → 2.80
liquido dei freni ..... 4.10
liquido di raffreddamento ..... 4.9
livelli..... 0.8
livelli :
olio motore ..... 4.4
livello carburante ..... 1.62
livello olio motore.....4.6 → 4.8, 4.7 – 4.8
luci diurne .....1.2 → 1.4, 1.90
luci:
abbaglianti ..... 1.86, 1.90, 5.16
anabbaglianti ..... 1.85, 5.16
antinebbia ..... 1.92, 5.17
della targa ..... 5.18
di direzione ..... 1.84, 5.16 – 5.17
di posizione..... 1.85, 5.16 – 5.17

di retromarcia ..... 5.17
di stop ..... 5.17
regolazione ..... 1.93
segnalazione pericolo ..... 1.84

**M**

maniglia di ritegno ..... 3.36
mantenimento della corsia: sistema di assistenza 2.54 → 2.59
manutenzione ..... 2.26
manutenzione:
carrozzeria ..... 4.16 → 4.18
meccanica ..... 4.2 – 4.3, 6.13 → 6.18
rivestimenti interni ..... 4.19 – 4.20
mappa
anomalie di funzionamento ..... 1.9 → 1.11
bloccaggio/sbloccaggio delle parti apribili ..... 1.9 → 1.11
motore che non si avvia in modalità «mani libere» ..... 1.9 → 1.11
tasto chiamata di emergenza ..... 1.9 → 1.11
masse ..... 6.11
memorizzazione/organizzazione ..... 0.3
menu di personalizzazione delle regolazioni del veicolo ... 1.77
messaggi sul quadro della strumentazione ..... 1.67 → 1.76
modalità ECO ..... 2.23, 3.14
motore
caratteristiche ..... 6.8 → 6.10, 6.9 – 6.10, 6.10
multimedia (equipaggiamento) ..... 3.24 – 3.25
Multi-Sense ..... 3.2 – 3.3

**N**

navigazione ..... 3.24 – 3.25

**O**

olio motore ..... 4.4, 4.6 → 4.8, 4.7 – 4.8
ora ..... 1.78

**P**

parabrezza ..... 3.6 → 3.20
parabrezza termico ..... 3.6 → 3.20
parcheggio assistito ..... 2.99 → 2.104
parcheggio assistito ..... 2.99 → 2.104, 2.112 → 2.116
particolarità dei veicoli a benzina ..... 2.10 – 2.11
particolarità dei veicoli diesel ..... 2.12 – 2.13
per la sicurezza dei bambini ..... 1.2, 1.6, 1.38 – 1.39, 1.41 → 1.50, 3.26
personalizzazione delle regolazioni del veicolo ..... 1.77
pezzi di ricambio ..... 6.12
pianale mobile ..... 3.56
pila
riparazione ..... 5.26 → 5.29
pila carta RENAULT ..... 5.30 – 5.31, 5.31
plafoniera ..... 3.31 – 3.32, 5.20 → 5.22
pneumatici ... 0.2, 2.25, 2.28 → 2.32, 4.14 – 4.15, 5.13 → 5.15
portapacchi
barre del tetto ..... 3.62
porte ..... 1.12 → 1.15
porte/sportello del bagagliaio ..... 1.2 → 1.11
portellone ..... 3.47 → 3.51
portellone posteriore motorizzato ..... 3.47 → 3.51
posacenere ..... 3.38
posizione di guida
regolazioni ..... 0.3, 1.24
posto di guida ..... 1.54 → 1.60
presa accessori ..... 3.25, 3.38
pressione dei pneumatici ... 0.7, 2.28 → 2.32, 4.14 – 4.15, 5.14
pretensionatori delle cinture di sicurezza ..... 1.29 → 1.34
protezione anticorrosione ..... 4.16
pulizia:
interno del veicolo ..... 4.19 – 4.20
pulsante di avviamento/spegnimento del motore ..... 2.3 → 2.5

**Q**
quadro della strumentazione .. 1.56 → 1.60, 1.62 → 1.76, 1.85
qualità del reagente ..... 1.104 → 1.107
qualità dell'aria esterna ..... 3.23

**R**
reagente (serbatoio) ..... 1.104 → 1.107
regolatore di velocità ..... 2.77 → 2.85
regolatore di velocità in funzione della distanza .... 2.86 → 2.98
regolatore-limitatore di velocità ..... 2.77 → 2.85
regolazione dei fari ..... 1.93
regolazione dei sedili anteriori ..... 1.17 – 1.18
regolazione della posizione di guida ..... 1.24
regolazione della temperatura ..... 3.6 → 3.20
regolazione elettrica dell'altezza dei fari ..... 1.92 – 1.93
regolazioni personalizzate del veicolo ..... 1.77
rete di separazione ..... 3.54 – 3.55
retromarcia
    passaggio ..... 2.14, 2.118 → 2.120
retrovisori ..... 0.2, 1.81 → 1.83
rifornimento di reagente ..... 1.104 → 1.107
rilevamento cartelli stradali: avviso di velocità eccessiva .....
2.71 → 2.74
rilevamento presenza pedoni ..... 2.41 → 2.48
rilevamento veicolo ..... 2.41 → 2.48
rilevatore di stanchezza ..... 2.75 – 2.76
rimorchio
    guida ..... 2.38
rimorchio: assistenza alla guida ..... 2.38
riparazione ..... 0.9
ripiano posteriore ..... 3.52 – 3.53, 3.53
riscaldamento ..... 3.6 → 3.20
risparmi di carburante ..... 2.20 → 2.25
rivestimenti interni
    manutenzione ..... 4.19 – 4.20
rodaggio ..... 2.2
ruota di scorta ..... 5.2 → 5.4
ruote (sicurezza) ..... 5.13 → 5.15
ruote posteriori direttrici ..... 2.33 → 2.40, 2.40

**S**
sbloccaggio delle porte ..... 1.2 → 1.11, 1.15
sbrinamento/disappannamento
    parabrezza ..... 3.6 → 3.20
    retrovisori ..... 3.11 → 3.15
    vetro posteriore ..... 3.11 → 3.15
sbrinamento/disappannamento del lunotto ..... 3.10 → 3.20
sbrinamento/disappannamento del parabrezza ..... 3.10
schermate
    schermo multimediale ..... 2.44, 2.109, 3.6 → 3.10, 3.14
schermo
    display di navigazione ..... 1.63, 3.24 – 3.25
    schermo a scomparsa ..... 1.65
    schermo navigazione ..... 1.63, 3.24 – 3.25
SCR: riduzione catalitica selettiva ..... 1.104 → 1.107
sedile anteriore
    conducente con memorizzazione ..... 1.23
sedili ..... 0.3
sedili anteriori
    a comando elettrico ..... 1.19 – 1.20
    a comando manuale ..... 1.17
    regolazione ..... 1.17 – 1.18
sedili posteriori
    funzionalità ..... 3.40 – 3.41
seggiolini per bambini ..... 1.38 – 1.39, 1.41 → 1.50
segnalatore angolo cieco ..... 2.60 → 2.66
segnalazione illuminazione ..... 1.85 → 1.93
segnalazione rilevamento stanchezza ..... 2.75 – 2.76
segnale
    acustico ..... 1.84
    luminoso ..... 1.84
segnale pericolo ..... 1.84 – 1.85

segnali luminosi ..... 1.84
sensore di retromarcia ..... 2.99 → 2.104, 2.108 → 2.111
serbatoio
lava-vetri ..... 4.11
liquido dei freni ..... 4.10
liquido di raffreddamento ..... 4.9
serbatoio carburante
capacità ..... 1.101 → 1.103
serbatoio del reagente ..... 1.104 → 1.107
servofreno di emergenza ..... 2.33 → 2.40
servosterzo ..... 1.79 – 1.80, 1.80
sicurezza dei bambini ..... 0.3, 1.5 → 1.8
sistema antibloccaggio delle ruote: ABS ..... 2.33 → 2.40
sistema di controllo della pressione dei pneumatici ..... 2.28 → 2.32
Sistema di mantenimento della corsia (Lane Keeping Assist).. 2.54 → 2.59
sistema di navigazione ..... 3.24 – 3.25
sistema di traino
dispositivo di traino ..... 3.61
gancio del sistema di traino ..... 3.61
montaggio ..... 3.60
trasporto di oggetti ..... 3.61
sistema di traino ..... 3.61
sollevamento del veicolo
sostituzione della ruota ..... 5.11 – 5.12
sospensione ..... 2.117
sospensione ad ammortizzazione pilotata ..... 2.117
sostituzione della ruota ..... 5.11 – 5.12
sostituzione delle lampadine ..... 5.16 → 5.19
sostituzione olio ..... 4.4, 4.8
spazzole del tergivetro ..... 0.9, 1.95 → 1.98, 5.33 – 5.34
specchietti di cortesia ..... 3.33
spia di controllo ..... 1.56 → 1.60, 1.67 → 1.76
sportellino del serbatoio carburante ..... 0.2
sportello del bagagliaio automatico ..... 3.47 → 3.51
sportello del bagaglio ..... 3.47 → 3.51
sportello per sci ..... 3.37
Stop and Start ..... 2.6 → 2.9

**T**

tappo del serbatoio del reagente ..... 1.104 → 1.107
targhetta costruttore ..... 6.2
Targhette d'identificazione veicolo ..... 0.7
targhette di identificazione ..... 6.4 – 6.5
telecamera per la retromarcia ..... 2.105 → 2.107
telecomando
Carta ..... 1.2 → 1.4
mappa ..... 1.2 → 1.4
telecomando ..... 1.5 → 1.8
telefono ..... 3.24 – 3.25
temperatura esterna ..... 1.78
tergi/lavavetro ..... 1.94 → 1.100
tergivetro
spazzole ..... 1.95 → 1.100, 5.33 – 5.34
tergivetro ..... 1.99 – 1.100
tettuccio apribile ..... 3.28 → 3.30
traino
riparazione ..... 5.35 – 5.36
sistema di traino ..... 3.60
traino ..... 0.9
trasporto
sistema di traino ..... 3.61
trasporto bambini ..... 1.38 – 1.39, 1.41 → 1.50
trasporto di oggetti
nel bagagliaio ..... 3.60
rete di separazione ..... 3.54 – 3.55

**V**

vani di riordino ..... 3.34 → 3.37
vani portaoggetti ..... 3.34 → 3.37, 3.56 → 3.59
vano portaoggetti ..... 3.34 → 3.37

# INDICE ALFABETICO (7/7)

ventilazione.....3.6 → 3.20
vernice
manutenzione .....4.16 → 4.18
vetri.....0.2
volante
regolazione ..... 1.79 – 1.80
volante termico ..... 1.79

RENAULT S.A.S. SOCIÉTÉ PAR ACTIONS SIMPLIFIÉE AU CAPITAL DE 533 941 113 € / 13-15, QUAI LE GALLO
92100 BOULOGNE-BILLANCOURT R.C.S. NANTERRE 780 129 987 — SIRET 780 129 987 03591 / TÉL. : 0810 40 50 60

NU 1341-4 – 99 91 081 77S – 08/2021 – Edition italienne

999108177S

UP